BRADY
WHEN PERFORMANCE MATTERS MOST™

中国
中國
한국의
日本人
English

BBP®35/37 Label Printer

Quick Start Guide

中国 1
中國 9
한국의 17
日本人 25
English 33

拆开打印机包装

标准 BBP®35/37 包装中包含下列物品：

- BBP®35/37 标签打印机
- 文档光盘，包括电子版 《快速入门指南》、《用户手册》和 web 链接
- 电源线
- USB B 型线缆
- 快速入门指南
- 清洁工具包

注册打印机

请登录 www.bradycorp.com/register 在线注册打印机，获得免费的更新和支持。（技术支持参考请参阅本指南的封底。）

Brady 工作站

使用 Brady 工作站在个人电脑上创建标签。 Brady 工作站帮助您创建标志和标签，以保持您的设施安全及合规，并提供规定和标准的应用。今天可在 Workstation.BradyID.com 上免费下载 Brady 工作站。

外观图

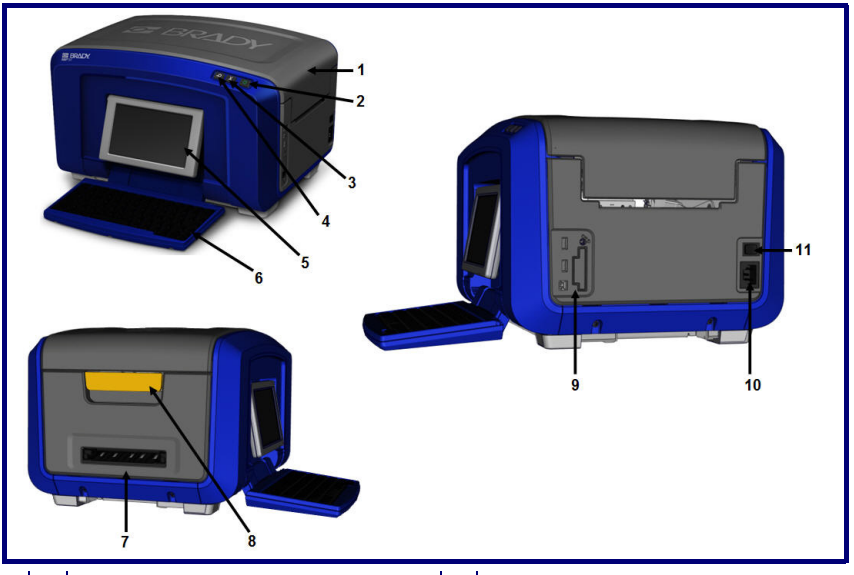

1	外壳	7	标签出口槽板
2	电源按钮 （绿色）	8	外壳释放锁
3	切割介质按钮	9	USB、扩展端口和 Brady 网卡
4	馈送介质按钮		
5	触摸屏 （翻转）	10	电源线连接
6	键盘 （向下翻转）	11	开关

安装打印机

连接电源

连接电源之前，请务必取下打印头周围和外壳盖内的所有运输防护材料。

1. 在打印机右侧将电源线插入电源线连接端口，然后将线的另一端插入交流电源插座。
2. 打开电源开关。

安装色带

机盖内侧上的图示显示了如何安装色带和标签介质（纸带）。

1. 向上拉黄色锁的底部以打开机盖。

注意事项

机盖弹开速度很快。要减缓打开速度，释放锁的时候请将一只手放在机盖上。

2. 色带盒定位器位于顶部朝外，将暴露的色带放在打印头上，然后向前推色带盒，直至卡入到位。

1

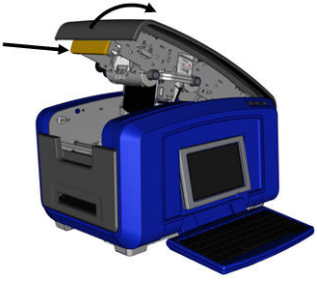

2

3. 转动色带盒旋钮以收紧在打印头的色带。

3

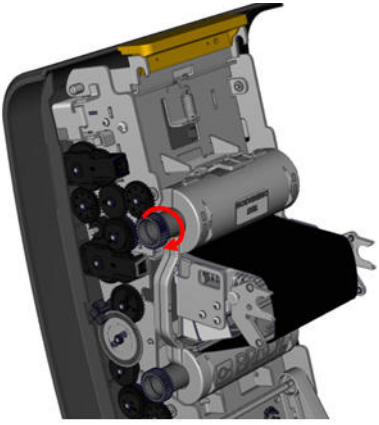

安装介质 （纸带）

4. 向上摆动介质刮擦条块，完好地移除纸带。
5. 抓住纸带卷筒，纸带从卷筒顶部和左侧触摸单元中引出。

4

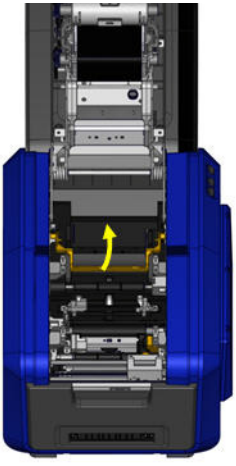

5

6. 将纸带卷筒完好地放入纸带中，使用触摸单元读出机排列触摸单元。
7. 将标签纸带从介质导轨下穿出，直至纸带覆盖黑色滚筒。

6

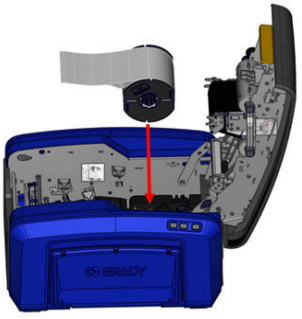

7

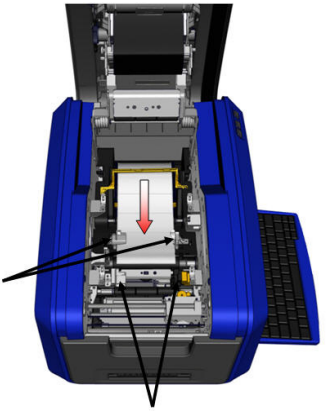

8. 挤压纸带调整杆并拖动介质导轨直至与纸带画线器边缘对齐。
9. 若使用连续介质，则调低介质条块。

8

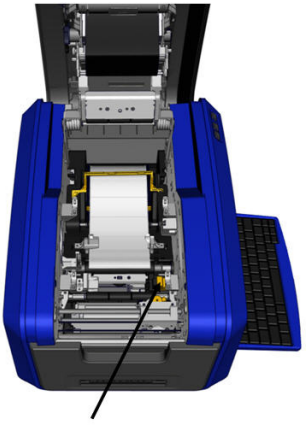

9

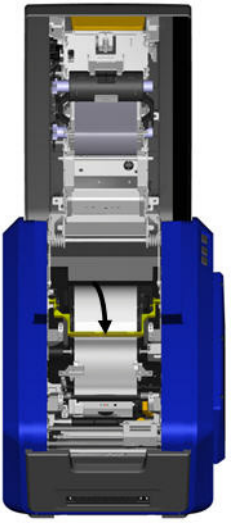

10. 关闭机盖。

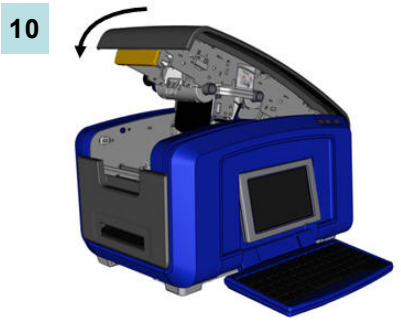

接通电源

要打开或关闭打印机，请执行以下步骤：

1. 在打印机侧面按下开关。

要打开或关闭显示器，请执行以下步骤：

2. 按 **Power （电源）** ⏻ 。

显示屏

BBP®35/37 打印机使用触摸屏技术。用手指触摸显示屏上所需选项。

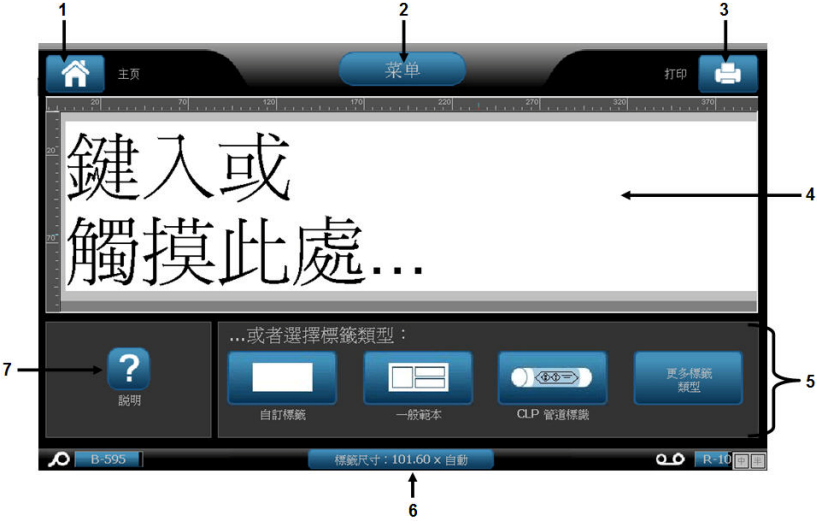

项目号	图标	描述
1		**主页**：从应用程序任意位置返回到 *Home page （主页）*。当在 Home page （主页）上时，按钮灰显。
2	菜单	**菜单**：显示 “ 文件 ”、 “ 标签 ” 和 “ 系统 ” 选项。
3		**打印** : 显示 *Print （打印）*对话框，打印当前标签。如果 Editor （编辑器）中没有内容，则打印按钮灰显。
4	编辑器	文本或对象输入区域。键入、触摸或选择要在该区域中显示和编辑的对象。 Editor （编辑器）也显示所安装介质和色带的颜色，以及用以指示标签长度和宽度的标尺。
5	控制面板	为创建、编辑和使用标签及对象选择选项的主要区域。该面板会根据所选的选项而变化。（获取所有打印机功能和特性的完整说明，请参阅 BBP®35/37 用户指南。）
6	状态栏	显示当前标签大小和剩余介质及色带数量的指示器。
7	工具面板	提供特定于选定工具的其他选项。 Tools （工具）面板根据所选对象而改变。

菜单

主菜单按钮显示的是不同标签或系统功能的子菜单列表。要显示菜单或子菜单选项：

1. 触摸 菜单 以显示子菜单。
2. 在弹出列表中，触摸所需子菜单选项。

选中的子菜单同样可以显示其他子菜单。

3. 保持触摸子菜单选项直至显示一个对话框。

菜单选项	描述
文件	开始新文件、打开、保存或删除文件。
标签	设定标签的大小和方向、在标签周围放置边框，或选择模板。
系统	配置时钟设置，选择一种语言，设置文本、条码以及打印的默认设置。通过使用 USB 闪存驱动器可以从 PC （个人电脑）得到打印机的信息，导入字体和图形。通过 PC （个人电脑）或 USB 闪存驱动器提供硬件升级。还可提供打

创建文本标签

输入文本

当打印机第一次打开电源时，系统将显示 Home page （主页），闪烁竖条 （光标）以及一条信息 “Type or touch here... （键入或触摸此处 ...） ” 使用键盘开始在光标位置输入文本。输入的文本会自动调整大小以填充标签。

若想输入另一行文本，可以在键盘上按 [ENTER]。

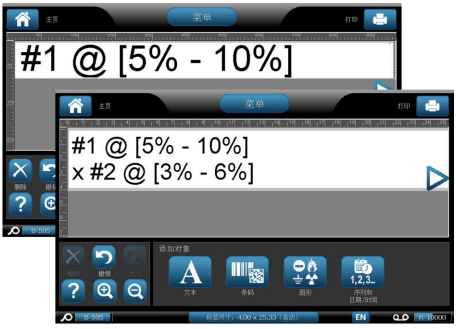

编辑文本

要编辑文本，触摸要更改的文本，然后触摸 Tools （工具）或 Text Control （文本控制）面板中的任意选项。

打印标签

要打印标签，请执行以下步骤：

1. 触摸 Print （打印） 。
2. 触摸 Start Print （开始打印） 。

拆開印表機包裝

標準 BBP®35/37 包裝中包含下列物品：

- BBP®35/37 標籤印表機
- 文件光碟，包括電子版 《快速入門指南》、《使用者手冊》和 web 連結
- 電源線
- USB B 型線纜
- 快速入門指南
- 清潔工具包

註冊印表機

請登入 www.bradycorp.com/register 線上註冊印表機，獲得免費的更新和支援。（技術支援參考請參閱本指南的封底。）

Brady 工作站

使用 Brady 工作站在個人電腦上建立標籤。Brady 工作站說明您建立標誌和標籤，以保持您的設施安全及法規遵循，並提供規定和標準的應用。今天可在 Workstation.BradyID.com 上免費下載 Brady 工作站。

外觀圖

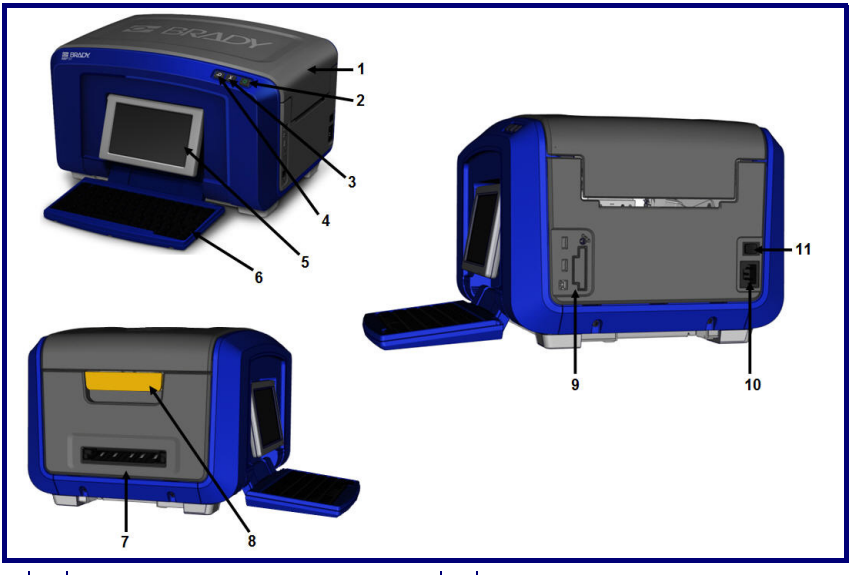

1	外殼	7	標籤出口槽板
2	電源按鈕 （綠色）	8	外殼釋放鎖
3	切割媒體按鈕	9	USB、擴展埠和 Brady 網卡
4	饋送媒體按鈕	10	電源線連接
5	觸控式螢幕 （翻轉）	11	開關
6	鍵盤 （向下翻轉）		

安裝印表機

連接電源

連接電源之前，請務必取下列印噴頭周圍和外殼蓋內的所有運輸防護材料。

1. 在印表機右側將電源線插入電源線連接埠，然後將線的另一端插入交流電源插座。
2. 開啟電源開關。

安裝色帶

機蓋內側上的圖示顯示了如何安裝色帶和標籤媒體（紙帶）。

1. 向上拉黃色鎖的底部以開啟機蓋。

注意事項

機蓋彈開速度很快。要減緩開啟速度，釋放鎖的時候請將一隻手放在機蓋上。

2. 色帶盒定位器位於頂部朝外，將暴露的色帶放在列印噴頭上，然後向前推色帶盒，直至卡入到位。

1

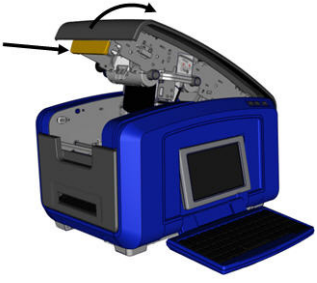

2

3. 轉動色帶盒旋鈕以收緊在列印噴頭的色帶。

3

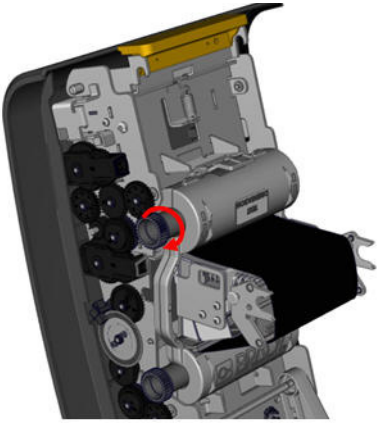

安裝媒體 （紙帶）

4. 向上擺動媒體刮擦條塊，完好地移除紙帶。
5. 抓住紙帶捲筒，紙帶從捲筒頂部和左側觸摸儲存格中引出。

4

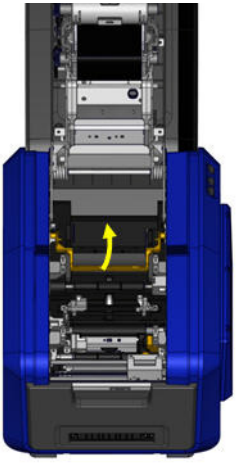

5

6. 將紙帶捲筒完好地放入紙帶中，使用觸摸儲存格讀出機排列觸摸儲存格。
7. 將標籤紙帶從媒體導軌下穿出，直至紙帶覆蓋黑色滾筒。

6

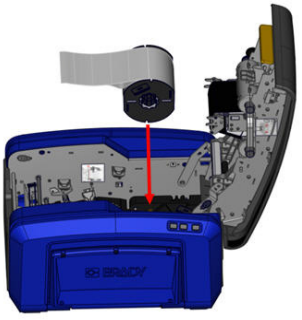

7

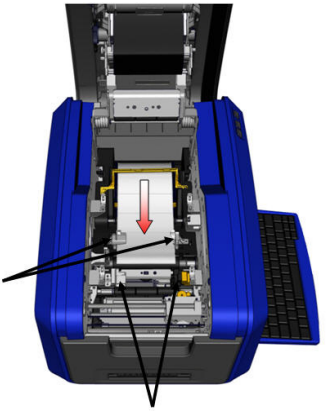

8. 擠壓紙帶調整桿並拖曳媒體導軌直至與紙帶畫線器邊緣對齊。
9. 若使用連續媒體，則調低媒體條塊。

8

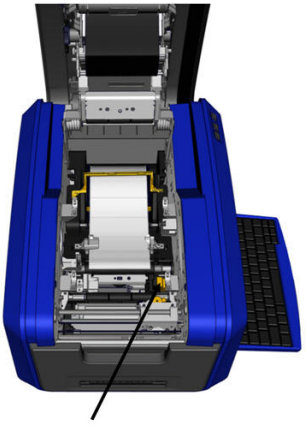

9

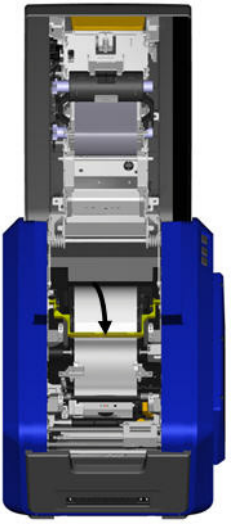

10. 關閉機蓋。

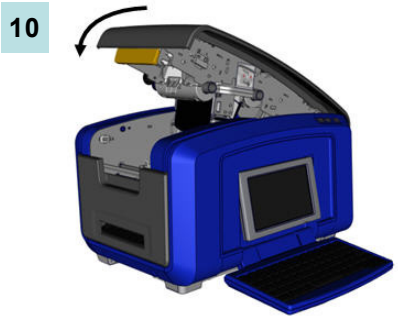

接通電源

要開啟或關閉印表機，請執行以下步驟：

1. 在印表機側面按下開關。

要開啟或關閉顯示器，請執行以下步驟：

2. 按 Power （電源） ⏻ 。

顯示幕

BBP®35/37 印表機使用觸控式螢幕技術。用手指觸摸顯示幕上所需選項。

項目號	圖示	描述
1		**首頁**：從應用程式任意位置返回到 *Home page（首頁）*。當在 Home page（首頁）上時，按鈕灰顯。
2		**功能表**：顯示「檔案」、「標籤」和「系統」選項。
3		**列印**：顯示 *Print（列印）*對話方塊，列印目前標籤。如果 Editor（編輯器）中沒有內容，則列印按鈕灰顯。
4	編輯器	文字或物件輸入區域。鍵入、觸摸或選擇要在該區域中顯示和編輯的物件。Editor（編輯器）也顯示所安裝媒體和色帶的顏色，以及用以指示標籤長度和寬度的尺規。
5	控制台	為建立、編輯和使用標籤及物件選擇選項的主要區域。該面板會根據所選的選項而變化。（獲得所有印表機功能和特性的完整說明，請參閱 BBP®35/37 使用者指南。）
6	狀態列	顯示目前標籤大小和剩餘媒體及色帶數量的指示器。
7	工具面板	提供特定於選取工具的其他選項。Tools（工具）面板根據所選物件而改變。

功能表

主功能表按鈕顯示的是不同標籤或系統功能的子功能表清單。要顯示功能表或子功能表選項：

1. 觸摸 以顯示子功能表。
2. 在彈出清單中，觸摸所需子功能表選項。

選取的子功能表同樣可以顯示其他子功能表。

3. 保持觸摸子功能表選項直至顯示一個對話方塊。

功能表選項	描述
檔案	開始新檔案、開啟、儲存或刪除檔案。
標籤	設定標籤的大小和方向、在標籤周圍放置邊框，或選擇範本。
系統	設定時鐘設定，選擇一種語言，設定文字、條碼以及列印的預設設定。透過使用 USB 快閃磁碟機可以從 PC（個人電腦）得到印表機的資訊，匯入字型和圖形。透過 PC（個人電腦）或 USB 快閃磁碟機提供硬體升級。還可提供印表機診斷。

建立文字標籤

輸入文字

當印表機第一次開啟電源時，系統將顯示 Home page （首頁），閃爍豎條 （游標）以及一條資訊「Type or touch here... （鍵入或觸摸此處 . . . ）」使用鍵盤開始在游標位置輸入文字。輸入的文字會自動調整大小以填充標籤。

若想輸入另一行文字，可以在鍵盤上按 [ENTER]。

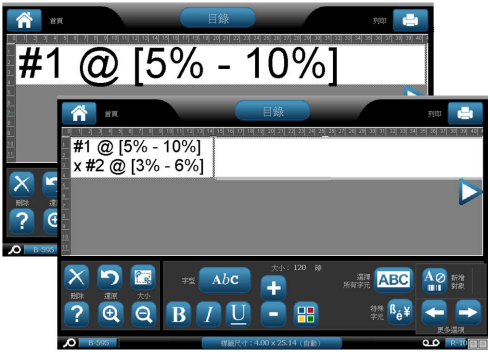

編輯文字

要編輯文字，觸摸要變更的文字，然後觸摸 Tools （工具）或 Text Control （文字控制）面板中的任意選項。

列印標籤

要列印標籤，請執行以下步驟：

1. 觸摸 Print （列印） 。
2. 觸摸 Start Print （開始列印） 。

프린터 내용물

표준 BBP®35/37 프린터 패키지에 포함된 항목 :

- BBP®35/37 라벨 프린터
- 설명서 CD(전자 빠른 시작 안내서 , 사용자 매뉴얼 및 웹 링크)
- 전원 코드
- USB Type B 케이블
- 빠른 시작 가이드
- 청소 키트

프린터 등록

www.bradycorp.com/register 에서 온라인으로 프린터를 등록하고 무료 제품 지원 및 업데이트를 받으십시오 . (기술 지원에 대한 내용은 이 가이드의 뒷면 커버를 참조하십시오 .)

Brady 워크스테이션

Brady 워크스테이션을 사용해 PC 에서 라벨을 생성하십시오 . 규정 및 표준이 내장된 애플리케이션을 제공하는 Brady 워크스테이션을 사용하면 , 시설에서 안전 및 규정 준수를 지키기 위한 신호와 라벨을 효과적으로 생성할 수 있습니다 . Brady 워크스테이션을 지금 Workstation.BradyID.com 에서 무료로 다운로드하십시오 .

외관

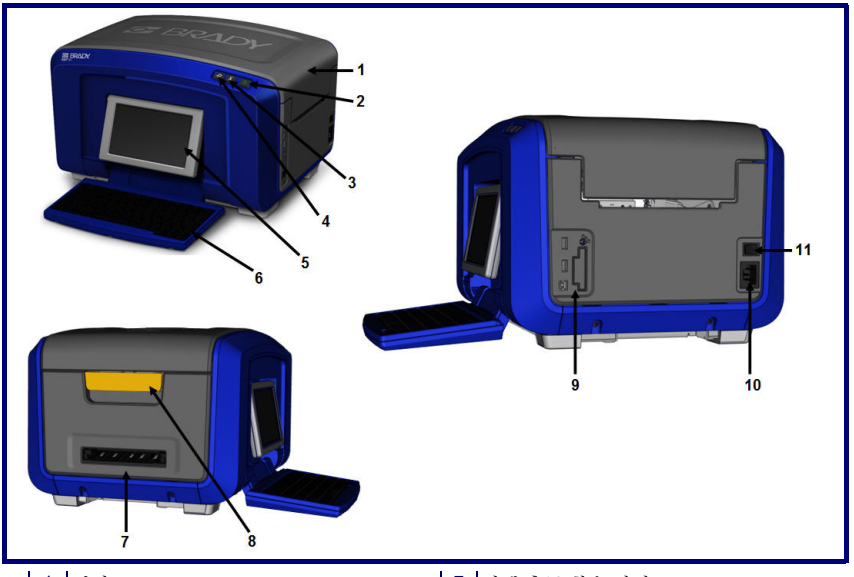

1	커버	7	라벨 출구 활송 장치
2	전원 버튼 (녹색)	8	커버 릴리스 래치
3	컷 미디어 버튼	9	USB, 확장 포트 및 Brady 네트워크 카드
4	용지 공급 버튼	10	전원 코드 연결
5	터치스크린 (플립 아웃)	11	켜기 / 끄기 스위치
6	키보드 (플립 다운)		

프린터 설정하기

전원 연결

전원을 연결하기 전에 프린트헤드 주변과 엔클로저 커버 내부에서 운송 충격 보호재를 제거하십시오 .

1. 전원 코드를 프린터 오른쪽의 전원 코드 연결 포트에 연결한 다음, 다른 쪽 코드를 AC 전원 콘센트에 연결합니다 .
2. 전원 스위치를 켭니다 .

리본 설치

커버 안에 있는 그림은 리본 및 라벨 미디어 (테이프) 의 설치 방법입니다 .

1. 노란색 래치 하단을 위로 올려 커버를 엽니다 .

주의

커버는 금방 열립니다 . 더 쉽게 열려면 , 커버에 손을 올리고 래치를 풉니다 .

2. 카트리지 탭을 위로 올려 바깥 쪽으로 향하게 한 상태에서 , 노출된 리본을 프린트 헤드 위로 놓고 , 카트리지가 제자리에 들어갈 때까지 카트리지를 앞으로 밉니다 .

1

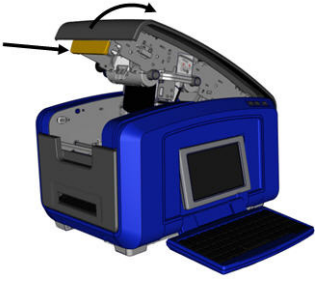

2

3. 리본 스핀들 손잡이를 돌려 리본을 프린트 헤드 위로 조입니다.

3

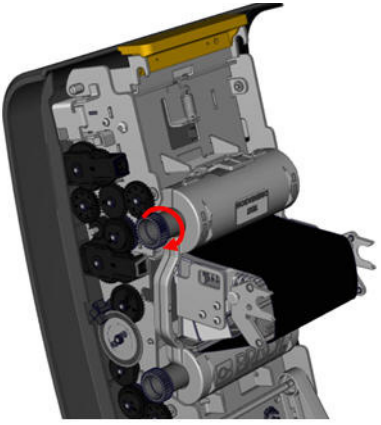

용지 (테이프) 설치

4. 미디어 와이퍼 바를 테이프에서 완전히 위로 돌립니다.
5. 테이프가 롤 위쪽과 왼쪽의 터치 셀에서 떼어지도록 테이프 롤을 잡습니다.

4

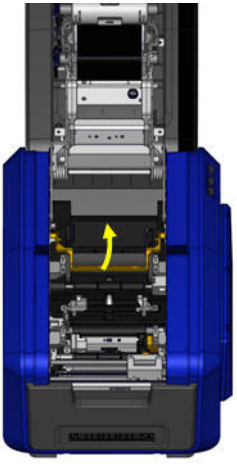

5

6. 터치 셀과 터치 셀 리더를 맞추면서 테이프 롤을 테이프 안에 잘 넣습니다.
7. 테이프가 검은색 롤러를 덮을 때까지 라벨 테이프를 용지 가이드 밑으로 넣습니다.

6

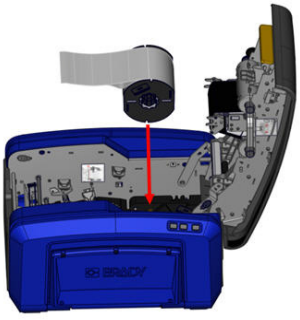

7

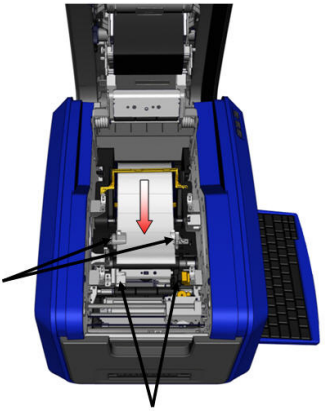

8. 테이프 조정 레버를 누르고 용지 가이드를 밀어 넣어 테이프 라이너 가장자리와 맞춥니다.
9. 연속 미디어를 사용하는 경우, 미디어 바를 내립니다.

8

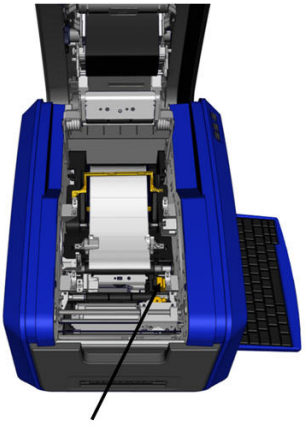

9

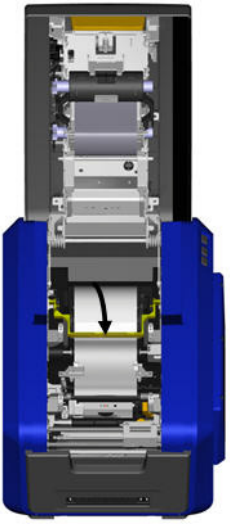

10. 커버를 닫습니다 .

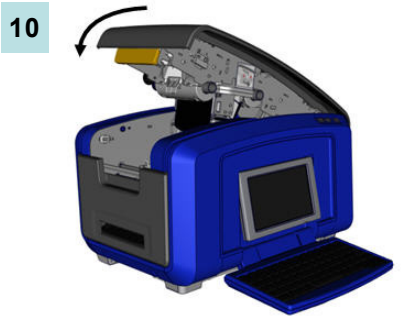

전원 공급

프린터 전원 켜기 또는 끄기 :

1. 프린터 쪽 on/off(켜기 / 끄기) 스위치를 누릅니다 .

디스플레이 전원을 켜거나 끄는 방법 :

2. Power (전원) ⏻ 를 누릅니다 .

표시 화면

BBP®35/37 프린터는 터치스크린 기술을 활용합니다. 손가락을 사용해, 표시 화면에서 원하는 옵션을 터치하십시오.

항목 번호	아이콘	설명
1		Home(홈): 애플리케이션 어디에서든지 *Home(홈)* 페이지로 돌아갑니다. 사용자가 홈 페이지에 있는 경우, 버튼이 회색으로 표시됩니다.
2		Menu(메뉴): 파일, 라벨 및 시스템 옵션을 표시합니다.
3		인쇄 (Print): 현재 라벨 인쇄에 대한 *Print(인쇄)* 대화상자를 표시합니다. Editor(편집기) 에 항목이 없는 경우 Print(인쇄) 버튼은 회색으로 표시됩니다.
4	Editor(편집기)	텍스트 또는 개체 입력 영역입니다. 개체를 입력, 터치 또는 선택하여 이 영역에서 표시하고 편집합니다. Editor(편집기) 에는 또한 설치된 용지 및 리본 색상이 나타나고, 라벨 길이 및 폭을 나타내는 눈금자가 표시됩니다.
5	Control Panel(제어판)	라벨과 개체를 만들고 편집하고 작업하기 위한 옵션을 선택하는 기본 영역입니다. Control Panel(제어판) 은 어느 옵션을 선택하느냐에 따라 달라집니다. (모든 프린터의 특징과 기능에 대한 전체 지침은 BBP®35/37 사용자 안내서를 참조하십시오.)
6	Status Bar(상태 표시줄)	현재의 라벨 크기 및 남은 용지와 리본의 양에 대한 표시기를 보여줍니다.
7	Tools Panel(도구판)	선택한 특정 도구에 대한 추가적인 옵션을 제공합니다. Tools Panel(도구판) 은 선택한 개체에 따라 변경됩니다.

메뉴

메인 Menu(메뉴) 버튼은 다양한 라벨 또는 시스템 기능의 하위 메뉴 목록을 표시합니다. 메뉴 또는 하위 메뉴 옵션을 표시하는 방법 :

1. 메뉴 (을) 를 터치하여 하위 메뉴를 표시합니다.
2. 팝업 목록에서, 원하는 하위 메뉴 옵션을 터치합니다.

그러면 선택한 하위 메뉴가 다른 하위 메뉴를 표시할 수 있습니다.

3. 대화 상자가 표시될 때까지 하위 메뉴 옵션을 계속 터치합니다.

메뉴 옵션	설명
File(파일)	새 파일을 시작하거나, 파일을 열거나 저장 또는 삭제합니다.
Label(라벨)	라벨의 크기와 방향을 설정하고 라벨 주변에 테두리를 놓거나 템플릿을 선택합니다.
System(시스템)	시계 설정을 구성하고 언어를 선택하며 텍스트, 바코드 및 인쇄 기본값을 설정합니다. 프린터에 대한 정보를 수집하고, USB 플래시 드라이브를 사용해 PC 에서 글꼴 및 그래픽을 가져옵니다. PC 또는 USB 플래시 드라이브를 사용해 펌웨어 업그레이드를 제공합니다. 또한 프린터에 대한 진단도 제공합니다.

텍스트 라벨 만들기

텍스트 입력

프린터가 처음 켜지면 , Home(홈) 페이지가 나타나고 , 깜박이는 수직 바 (커서) 와 “Type or touch here(여기에 입력하거나 터치)..." 라는 메시지가 표시됩니다 . 키보드를 사용해 커서 위치에서 텍스트 입력을 시작하십시오 . 입력한 텍스트의 크기가 라벨을 채우도록 자동으로 조정됩니다 .

텍스트의 행을 바꾸려면 키보드에서 [ENTER] 를 누르십시오 .

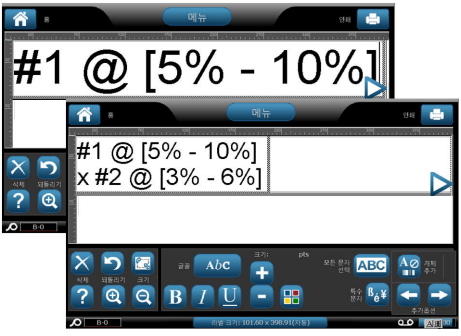

텍스트 편집

텍스트를 편집하려면 , 변경할 텍스트를 터치한 다음 , 도구 또는 텍스트 제어판에서 옵션을 터치합니다 .

라벨 인쇄하기

라벨 인쇄 방법 :

1. Print(인쇄) 를 터치합니다 .
2. Start Print(인쇄 시작) 를 터치합니다 .

プリンタの開梱

以下の品目が標準 BBP®35/37 パッケージに同梱されています：

- BBP®35/37 ラベル プリンタ
- クイック スタート ガイド（電子版）、ユーザー マニュアル、ウェブ リンクを収録した文書 CD
- 電源コード
- USB タイプ B ケーブル
- クイック スタート ガイド
- クリーニング キット

プリンタの登録

プリンタをオンライン（www.bradycorp.com/register）で登録し、無料の製品サポートおよび更新をお受けください。（テクニカル　サポート参照は、本ガイドの裏面を参照してください。）

Brady ワークステーション

Brady ワークステーションを使って PC でラベルを作成します。規制や標準を内蔵したアプリである　Brady ワークステーションを使用すると、施設を安全に保ち、コンプライアンスを維持するための標識やラベルを作成することができます。今すぐ　Brady ワークステーションを無料でダウンロードしてください（Workstation.BradyID.com）。

外観

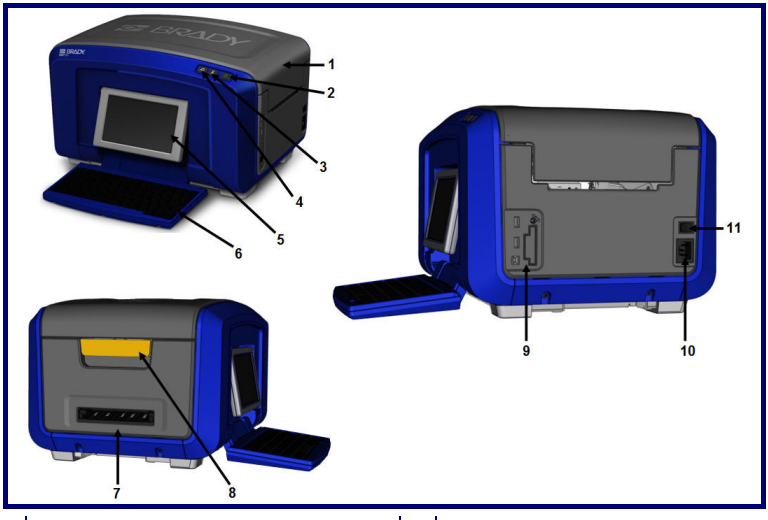

1	カバー	7	ラベル排出シュート
2	電源ボタン（緑）	8	カバー リリース ラッチ
3	メディア切断ボタン	9	USB、拡張ポートおよび Brady ネットワーク カード
4	メディア　フィード ボタン		
5	タッチ スクリーン（フリップ）	10	電源コード接続
6	キーボード（押し下げ）	11	オン / オフ スイッチ

プリンタのセットアップ

電源を接続する

電源に接続する前に、プリントヘッドの周辺、および筐体カバーの内部に、輸送用の梱包材が残らないようすべて取り除きます。

1。電源コードを p リン他の右側にある電源コード接続ポートに差し込み、コードのもう一方の端を電気の AC コンセントに差し込みます。

2。電源スイッチをオンにします。

リボンを取り付ける

リボンおよびラベル メディア（テープ）の取り付け方法は、カバーの内側にある図に示されています。

1。黄色いラッチの底部を引っ張ってカバーを開けます。

注意

カバーが素早く開きます。ラッチを離す時にカバーに手を添えると、開きやすくなります。

2。カートリッジのタブを上にして外側に向け、リボンをプリントヘッドに置き、所定のところに固定されるまでカートリッジを押します。

1

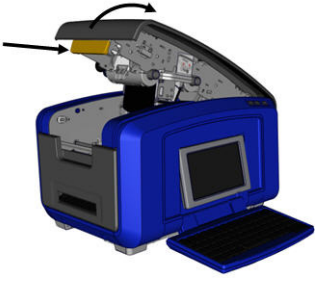

2

3。リボン スピンドル　ノブを回し、プリントヘッド上でリボンのゆるみをなくします。

3

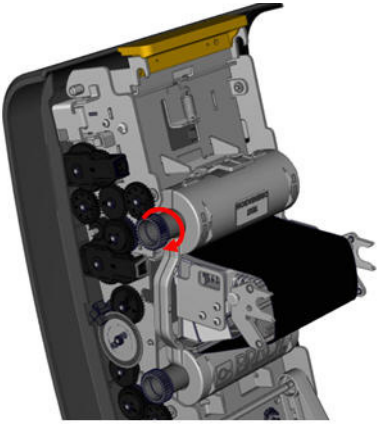

メディア（テープ）を取り付ける

4。メディア ワイパー バーを上に動かし、テープから十分に離します。

5。ロールの上部からテープがくるように、またタッチ　セルが左側にくるようにテープ ロールを持ちます。

4

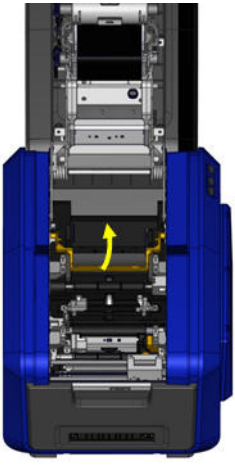

5

6。テープ　ロールをテープの上にうまく落とし、タッチ　セルとタッチ　セル　リーダーを合わせます。
7。メディア　ガイドの下にラベル　テープを通し、テープが黒いローラーを覆うようにします。

6

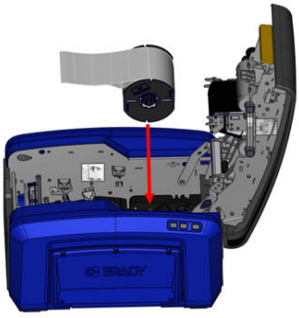

7

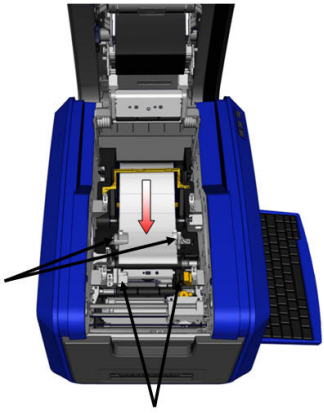

8。テープ調整レバーをつまんでメディア　ガイドをスライドさせ、テープ　ライナーの端と合うようにします。
9。連続メディアを使用する場合は、メディア　バーを下げます。

8

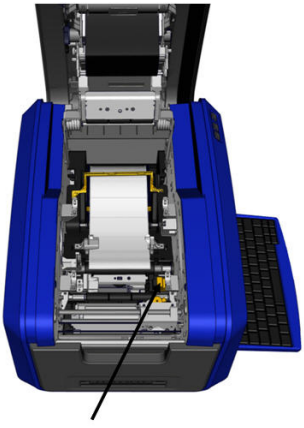

9

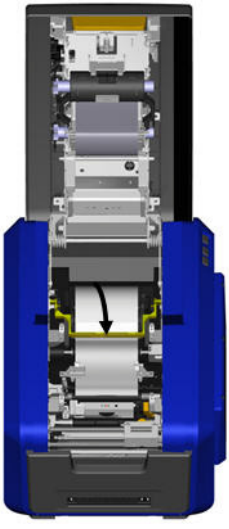

10。カバーを閉じます。

10

電源オン

プリンタをオン、オフにするには：

1。プリンタの側面にあるオン / オフ　スイッチを押します。

ディスプレイをオン / オフにするには：

2。**電源** ⏻ を押します。

ディスプレイ画面

BBP®35/37 プリンタにはタッチ スクリーン技術が採用されています。指でディスプレイ画面の希望のオプションにタッチします。

項目番号	アイコン	説明
1		**Home（ホーム）**：アプリケーションのどこからでも *[Home（ホーム）]* 画面に戻ることができます。[Home（ホーム）] ページを開いている場合、ボタンはグレー表示になります。
2		**Menu（メニュー）**：ファイル、ラベル、システムのオプションが表示されます。
3		**Print（印刷）**：現在のラベルを印刷するための *[Print（印刷）]* ダイアログ　ボックスを表示します。エディターに何もない場合、印刷ボタンはグレー表示になります。
4	エディター	テキストまたはオブジェクトを入力する領域です。表示および編集したいオブジェクトをこの領域で入力、タッチ、選択します。エディターには、取り付けたメディアおよびリボンの色も表示され、ラベルの長さおよび幅を表すルーラーも表示されます。
5	コントロール パネル	ラベルおよびオブジェクトを作成、編集、操作するためのオプションを使用できる主要領域です。パネルの内容は、どのオプションが選択されているかに応じて異なります。（プリンタの機能や特徴すべてに関する完全な説明は、BBP®35/37 ユーザー　ガイドを参照してください。）
6	状態バー	現在のラベルのサイズ、およびメディア / リボンの残量を示すインジケーターが表示されます。
7	ツール パネル	選択した特定のツールに使用できる追加オプションを表示します。ツール　パネルは、選択したオブジェクトによって変化します。

メニュー

メインの［Menu（メニュー）］ボタンには、異なるラベルまたはシステム機能向けのサブメニューのリストが表示されます。メニューまたはサブメニュー オプションを表示するには：

1。 メニュー をタッチしてサブメニューを表示します。

2。ポップアップ　リストで、希望のサブメニュー　オプションをタッチします。

選択したサブメニューには、別のサブメニューが表示されます。

3。ダイアログ　ボックスが表示されるまで、サブメニュー　オプションをタッチし続けます。

メニュー　オプション	説明
ファイル	新規ファイルを開始したり、ファイルを保存・削除、および開いたりします。
ラベル	ラベルのサイズや向きの設定、ラベル周辺へのフレームの追加、テンプレートの選択が可能です。
システム	時計設定、言語選択、テキスト設定、バーコード、および印刷デフォルトを設定します。プリンタに関する情報を取得し、USB フラッシュ　ドライブを使用して、フォントや図を PC からインポートします。PC または　USB

テキスト ラベルを作成する

テキストの入力

プリンタの電源を最初に入れると、[Home（ホーム）] ページが開き、点滅する垂直のバー（カーソル）および「Type or touch here...（ここに入力するか、またはタッチしてください ...）」というメッセージが表示されます。キーボードを使って、カーソル位置でテキストの入力を開始します。入力したテキストは、ラベルに収まるよう自動的にサイズ変更されます。

テキストを改行したい場合は、キーボードの [ENTER] を押します。

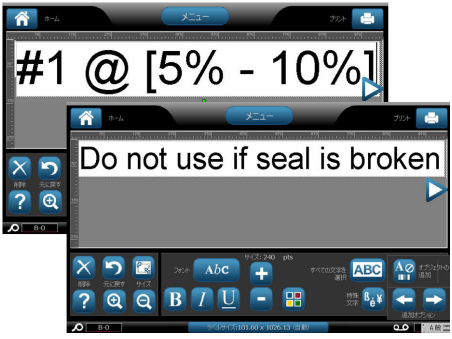

テキストの編集

テキストを編集するには、変更したいテキストをタッチしてから、[Tools（ツール）] または [Text（テキスト）] コントロール　パネルの任意のオプションをタッチします。

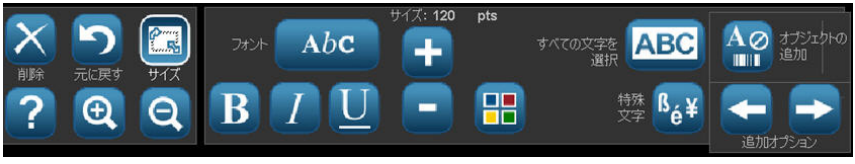

ラベルの印刷

ラベルを印刷するには：

1。[Print（印刷）] をタッチします。

2。[Start Print（印刷開始）] をタッチします。

Unpack Your Printer

The following items are included in the standard BBP®35/37 package:

- BBP®35/37 Label Printer
- Documentation CD including electronic Quick Start Guide, User's Manual, and web links
- Power Cord
- USB Type B Cable
- Quick Start Guide
- Cleaning Kit

Register Your Printer

Register your printer on-line at www.bradycorp.com/register and receive free product support and updates. (Refer to the back cover of this guide for technical support references.)

Brady Workstation

Create labels with your PC using Brady Workstation. Providing apps that feature built in regulations and standards, Brady Workstation helps you create signs and labels to keep your facility safe and compliant. Download Brady Workstation for free today at Workstation.BradyID.com.

External View

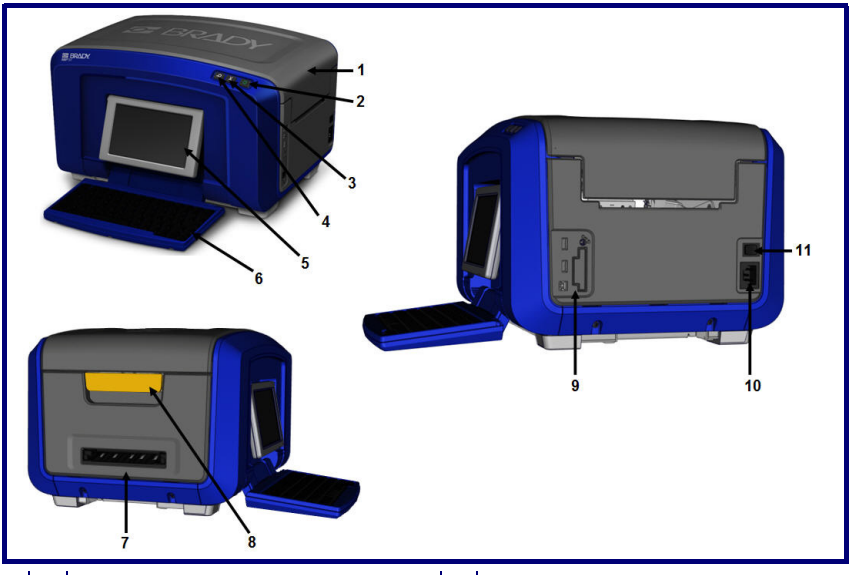

1	Cover	7	Label exit chute
2	Power button (green)	8	Cover release latch
3	Cut media button	9	USB, Expansion Ports and Brady Network Card
4	Feed media button		
5	Touch screen (flips out)	10	Power cord connection
6	Keyboard (flips down)	11	On/off switch

Setting Up the Printer

Connecting Power

Before connecting power, be sure to remove any transportation protection from around the printhead and inside the enclosure cover.

1. Plug the power cord into the power cord connection port on the right side of the printer, then plug the other end of the cord into an AC power outlet.
2. Turn the power switch to ON.

Installing Ribbon

Illustrations on the inside of the cover show how to install the ribbon and label media (tape).

1. Open the cover by pulling up on the bottom of the yellow latch.

CAUTION

The cover pops open quickly. To ease the opening, place a hand on the cover as you release the latch.

2. With the cartridge tab on top, facing outward, place the exposed ribbon over the print head, then push the cartridge forward until it snaps into place.

1

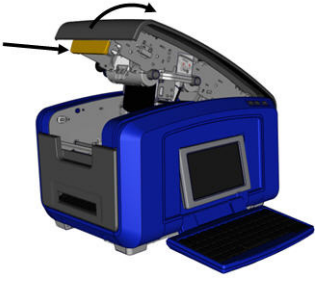

2

3. Turn the ribbon spindle knob to tighten the ribbon over the printhead.

3

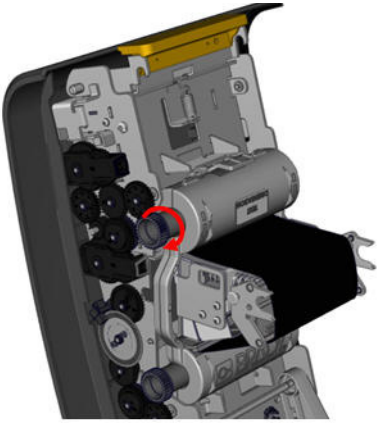

Installing Media (Tape)

4. Swing the media wiper bar up, out of the tape well.
5. Grasp the tape roll with the tape coming off the top of the roll and the touch cell on the left.

4

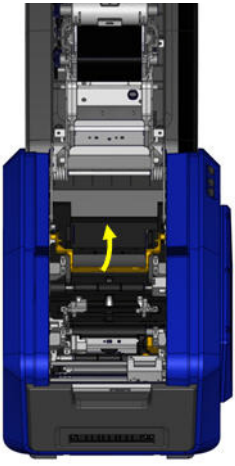

5

6. Drop the tape roll into the tape well, lining up the touch cell with the touch cell reader.
7. Thread the label tape under and through the media guides, until the tape covers the black roller.

6

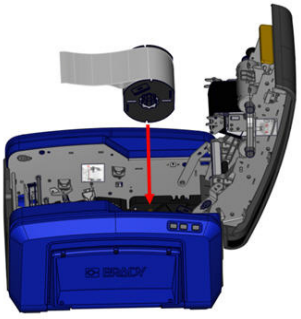

7

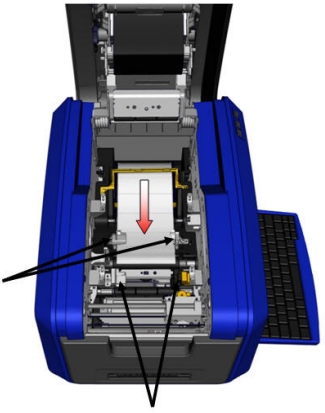

8. Pinch the tape adjustment lever and slide the media guides until they are lined up with the edges of the tape liner.
9. If using continuous media, lower the media bar.

8

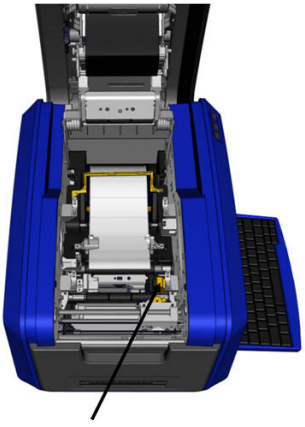

9

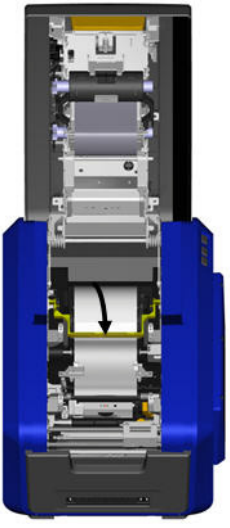

10. Close the cover.

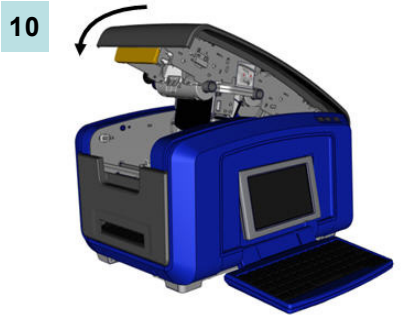

Power On

To turn the printer on or off:

1. Press the on/off switch on the side of the printer.

To turn the display on or off:

2. Press **Power** .

Display Screen

The BBP®35/37 printer uses touch screen technology. Using your finger, touch the desired option on the display screen.

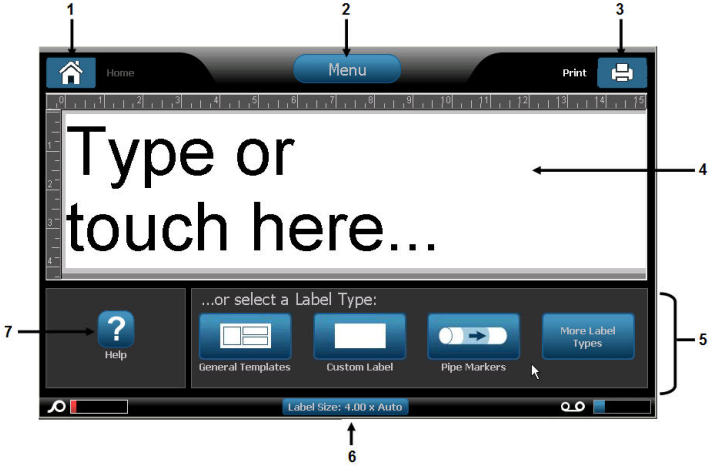

Item #	Icon	Description
1		**Home**: Returns you to the *Home* page from anywhere in the application. When you are on the Home page, the button is grayed out.
2	Menu	**Menu**: Displays File, Label and System options.
3		**Print**: Displays the *Print* dialog box for printing the current label. If there is nothing in the Editor, the print button is grayed out.
4	Editor	Text or object entry area. Type, touch or select objects to display and edit in this area. The Editor also shows the color of the installed media and ribbon and displays rulers indicating the length and width of the label.
5	Control Panel	Primary area for selecting options for creating, editing and working with labels and objects. The panel changes depending on what option is selected. (Refer to the BBP®35/37 user guide for complete instructions on all printer functions and features.)
6	Status Bar	Shows the current label size and indicators for the amount of media and ribbon remaining.
7	Tools Panel	Provides additional options for the specific tool selected. The Tools panel changes according to the object selected.

Menus

The main Menu button displays a list of sub-menus for different label or system functions. To display menu or sub-menu options:

1. Touch Menu to display the sub-menus.
2. In the pop-up list, touch the desired sub-menu option.

The selected sub-menu, in turn, can display another sub-menu.

3. Keep touching a sub-menu option until a dialog box displays.

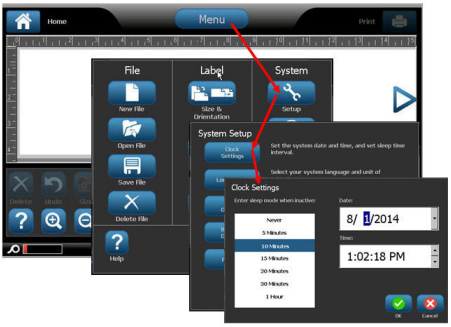

Menu Option	Description
File	Start a new file, open, save or delete a file.
Label	Set the size and orientation of the label, place a frame around the label, and select a template.
System	Configure clock settings, pick a language, set text, barcode, and printing defaults. Get information about your printer, import fonts and graphics from a PC through the use of an USB flash drive. Provides firmware upgrades through the PC or a USB flash drive. Also provides diagnostics for the printer.

Create a Text Label

Entering Text

When the printer is first turned on, you are presented with the Home page, displaying a blinking vertical bar (the cursor) and the message “Type or touch here...” Using the keyboard, begin entering text at the position of the cursor. The entered text automatically resizes to fill the label.

If you want another line of text, press [ENTER] on the keyboard.

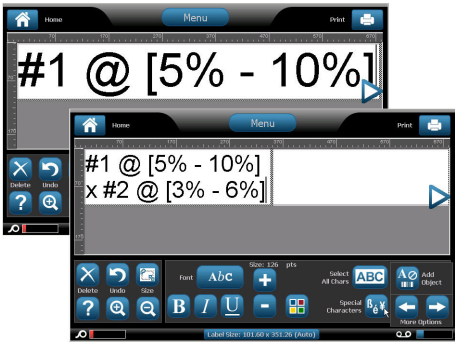

Edit Text

To edit text, touch the text you want to change, then touch any option in Tools or on the Text Control panel.

Printing a Label

To print a label:

1. Touch Print .
2. Touch Start Print .

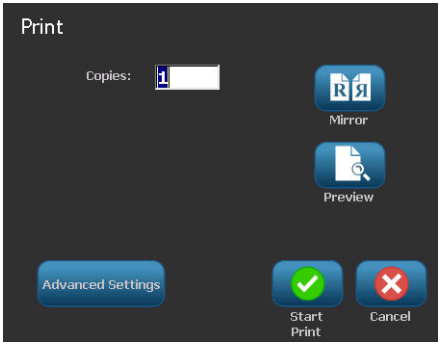

Brady Worldwide Inc.

6555 West Good Hope Road

Milwaukee, WI 53223 U.S.A.

Telephone: 414-358-6600 USA Domestic

Facsimile: 414-438-6958

Websites

For repair or technical assistance, go to your regional Brady Technical Support website:

- **United States:** www.bradyid.com
- **Europe:** www.bradyeurope.com
- **Asia Pacific:** www.bradycorp.com
- **Australia:** www.bradyaust.com.au
- **Canada:** www.bradycanada.ca
- **Latin American:** www.bradylatinamerica.com

Phone Numbers

- 1-800-643-8766 (USA)
- 1-800-263-6179 (Canada)
- 44 1295 228 205 (UK)
- 01 800 112 7239 (Mexico)
- 55 11 3604 7729 (Brazil)
- 001-866-748-4424 (Latin America)

Y 4 0 8 7 0 2 5

© 2015 Brady Worldwide Inc.

REV A