BRADY
WHEN PERFORMANCE MATTERS MOST™

Español
Français
Português
English

BBP®35/37 Label Printer

Quick Start Guide

Español 1
Français 9
Português 17
English 25

Quite el material de embalaje de la impresora

Los artículos siguientes vienen incluidos en el paquete estándar de la BBP®35/37:

- Impresora de etiquetas BBP®35/37
- CD de documentación que incluye Guía de inicio rápido electrónica, Manual del usuario y enlaces a sitios Web
- Cable de alimentación
- Cable del tipo B para USB
- Guía de inicio rápido
- Kit de limpieza

Registre su impresora

Registre su impresora en línea en www.bradycorp.com/register y podrá recibir asistencia y actualizaciones de manera gratuita. (Consulte la contraportada de esta guía para obtener referencias sobre asistencia técnica.)

Brady Workstation

Cree etiquetas con su PC usando Brady Workstation. Con aplicaciones que incorporan regulaciones y normas, Brady Workstation le ayuda a crear señales y etiquetas para mantener sus instalaciones seguras y conforme a la legislación. Descargue Brady Workstation de manera gratuita hoy mismo en Workstation.BradyID.com.

Vista externa

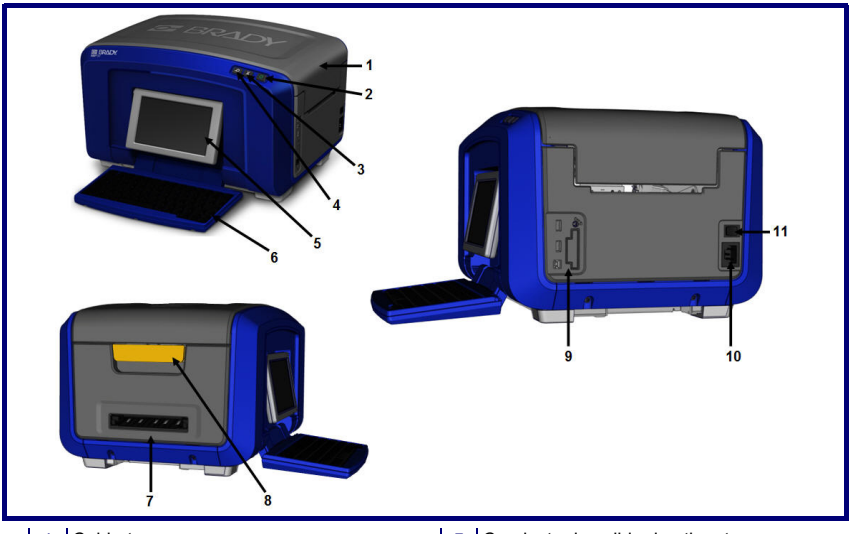

1	Cubierta	7	Conducto de salida de etiquetas
2	Botón de encendido (verde)	8	Pestillo de liberación de la cubierta
3	Botón para cortar material de impresión	9	USB, puertos de expansión y Tarjeta de red de Brady
4	Botón para alimentar material de impresión		
5	Pantalla táctil (abatible hacia arriba)	10	Conexión de cable de alimentación
6	Teclado (abatible hacia abajo)	11	Interruptor de encendido/apagado

Instalación de la impresora

Conexión de la alimentación

Antes de conectar la alimentación eléctrica, asegúrese de quitar del cabezal de impresión y de la cubierta del gabinete cualquier protección que se haya usado durante el transporte.

1. Conecte el cable de alimentación en el puerto de conexión del cable de alimentación situado en el lado derecho de la impresora y, a continuación, conecte el otro extremo del cable en una toma de corriente de CA.
2. Encienda la impresora con el interruptor.

Instalación de la cinta

Las ilustraciones situadas en el interior de la cubierta muestran cómo instalar la cinta y el material de impresión (rollo de etiquetas/medios).

1. Abra la cubierta tirando hacia arriba de la parte inferior del pestillo amarillo.

PRECAUCIÓN

La cubierta se abre rápidamente. Para facilitar la apertura, coloque una mano sobre la cubierta mientras libera el pestillo.

2. Con la lengüeta del cartucho en la parte superior, mirando hacia fuera, coloque la cinta al descubierto sobre el cabezal de impresión y empuje el cartucho hacia delante hasta que quede sujeto en su sitio.

1

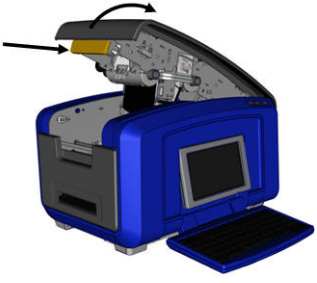

2

3. Gire el botón giratorio de la cinta para apretar la cinta sobre el cabezal de impresión.

3

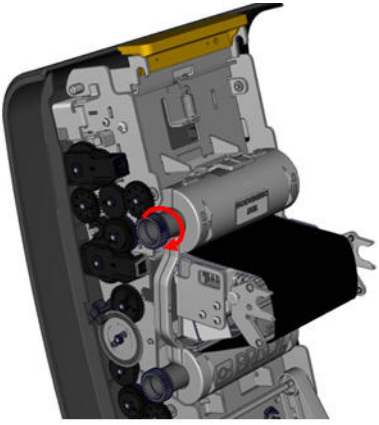

Instalación de material de impresión (cinta)

4. Gire hacia arriba la barra de la cuchilla del material de impresión hasta sacarla de la hendidura de la cinta.
5. Agarre el rollo de cinta con la cinta que sale por la parte superior del rollo y toque el chip situado a la izquierda.

4

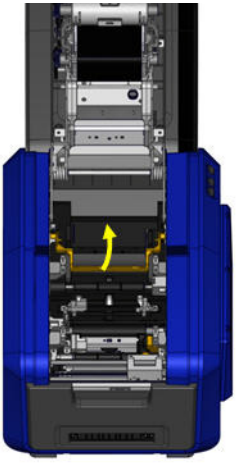

5

6. Meta el rollo de cinta en la hendidura para la cinta, alienando el chip con el lector de chips.
7. Enrolle la cinta de etiquetas y pásela por las guías del material de impresión hasta que la cinta cubra el rodillo negro.

6

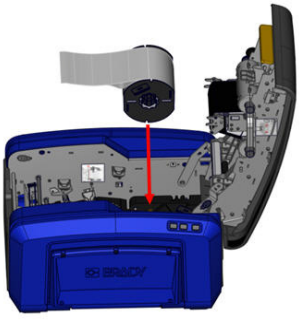

7

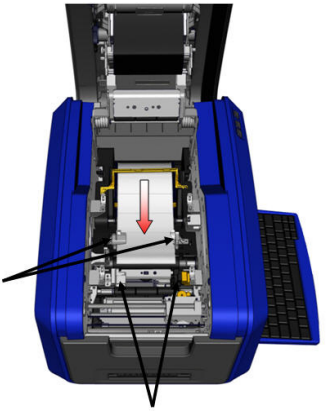

8. Apriete la palanca de ajuste de la cinta y deslice las guías del material de impresión hasta que queden alineadas con los bordes del alineador de cinta.
9. Si se está utilizando material de impresión continuo, baje la barra del material de impresión.

8

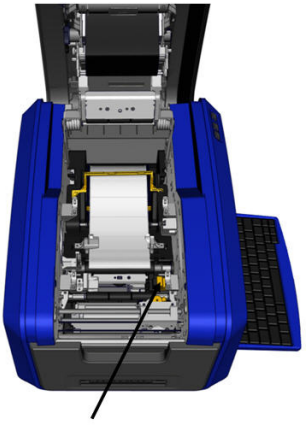

9

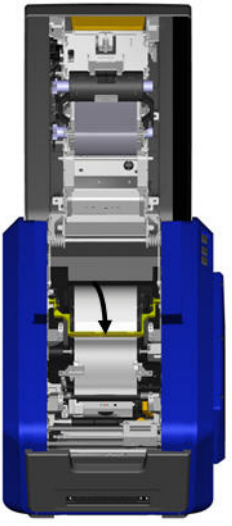

10. Cierre la cubierta.

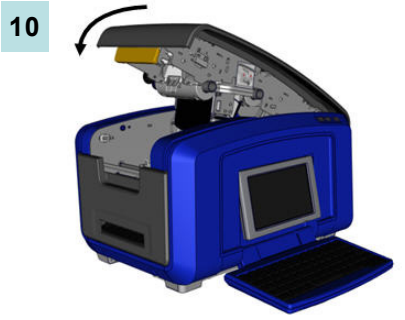

Encendido

Para encender y apagar la impresora:

1. Pulse el interruptor de encendido/apagado situado en el lateral de la impresora.

Para encender o apagar la pantalla:

2. Pulse el botón de **encendido** ⏻ .

Pantalla

La impresora BBP®35/37 dispone de una pantalla táctil. Utilice un dedo para tocar la opción deseada en la pantalla.

Nº de ele-mento	Icono	Descripción
1		**Inicio**: Le permite volver a la página de *inicio* desde cualquier lugar de la aplicación. Cuando se encuentra en la página de inicio, este botón aparece atenuado.
2	Menú	**Menú**: Muestra las opciones de los menús File (Archivo), Label (Etiqueta) y System (Sistema).
3		**Imprimir**: Muestra el cuadro de diálogo *Print (Imprimir)* para poder imprimir la etiqueta actual. Si no hay nada en el Editor, el botón aparece atenuado.
4	Editor	Área de entrada de texto u objeto. Escriba, toque o seleccione objetos para mostrar y editar en esta área. El Editor también muestra el color del rollo de etiquetas instalado y de la cinta, y muestra reglas que indican la longitud y el ancho de la etiqueta.
5	Panel de control	Área principal para seleccionar todas las opciones para crear, editar y trabajar con etiquetas y objetos. El panel cambia en función de la opción que se seleccione. (Consulte la guía del usuario de la impresora BBP®35/37 para obtener instrucciones detalladas sobre todas las funciones y opciones de la impresora.)
6	Barra de estado	Muestra el tamaño de la etiqueta actual e indicadores de la cantidad de material de impresión y cinta que queda.
7	Panel de herramientas	Proporciona opciones adicionales para la herramienta específica seleccionada. El panel Tools (Herramientas) cambia según cuál sea el objeto seleccionado.

Menús

El botón del menú principal muestra una lista de submenús para diferentes funciones disponibles para las etiquetas y el sistema. Para ver las opciones de menús o submenús:

1. Pulse Menú para ver los submenús.
2. En la lista desplegable, pulse la opción de submenú deseada.

A su vez, el menú de submenú puede mostrar otro submenú.

3. Continúe tocando una opción de submenú hasta que se muestre un cuadro de diálogo.

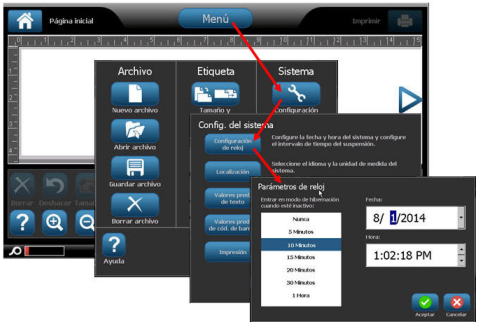

Opción de menú	Descripción
File (Archivo)	Crear un nuevo archivo, abrir, guardar o eliminar un archivo.
Label (Etiqueta)	Sirve para cambiar el tamaño y la orientación, añadir un marco alrededor de la etiqueta o elegir una plantilla.
System (Sistema)	Sirve para configurar la hora del reloj, elegir un idioma y configurar valores predeterminados de texto, código de barras e impresión. Utilice una unidad flash USB para obtener información sobre su impresora, importar fuentes y gráficos desde un PC. Proporciona actualizaciones de firmware a través del

Creación de una etiqueta de texto

Cómo introducir texto

Cuando la impresora se enciende por primera vez, se muestra la página de inicio, en la que se visualiza una barra vertical que parpadea (el cursor) y el mensaje “Type or touch here...” (Escriba o pulse aquí...). Comience a introducir texto en la posición del cursor con la ayuda del teclado. El texto introducido cambia de tamaño automáticamente para llenar la etiqueta.

Si desea otra línea de texto, pulse [INTRO] en el teclado.

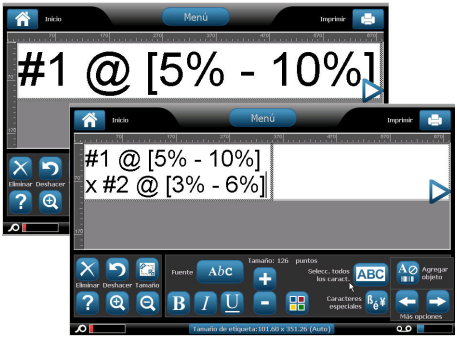

Cómo modificar el texto

Para modificar el texto, toque el texto que desea cambiar y, seguidamente, pulse cualquier opción en Tools (Herramientas) o el panel Text Control (Control del texto).

Cómo imprimir una etiqueta

Para imprimir una etiqueta:

1. Pulse Print (Imprimir) .
2. Pulse Start Print (Iniciar impresión) .

Déballez votre imprimante

Les éléments suivants sont inclus dans le carton standard de l'imprimante BBP®35/37:

- Imprimante d'étiquettes BBP®35/37
- CD de documentation comprenant le Guide électronique Quick Start, le Manuel d'utilisation et des liens Internet
- Cordon d'alimentation
- Câble USB de Type B
- Guide de démarrage rapide
- Kit de nettoyage

Enregistrement de l'imprimante

Enregistrez votre imprimante en ligne à l'adresse www.bradycorp.com/register et recevez une assistance et des mises à jour gratuites sur le produit. (Consultez le dos de ce guide pour obtenir des références sur l'assistance technique).

Brady Workstation

Créez des étiquettes avec votre PC en utilisant Brady Workstation. En procurant des applications qui comprennent des réglementations et normes incorporées, Brady Workstation vous aide à créer des signes et des étiquettes qui assurent la sécurité et la conformité de votre établissement. Téléchargez gratuitement Brady Workstation dès aujourd'hui à l'adresse Workstation.BradyID.com.

Vue extérieure

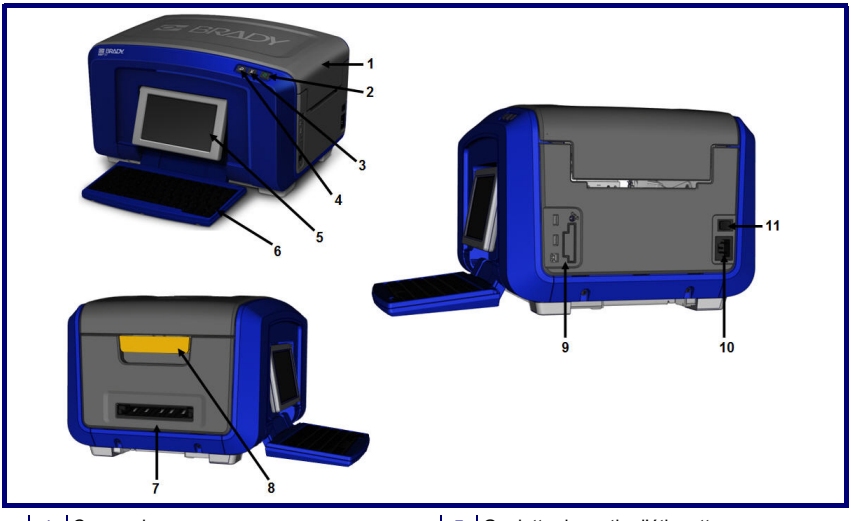

1	Couvercle	7	Goulotte de sortie d'étiquettes
2	Bouton d'alimentation (vert)	8	Crochet de dégagement du couvercle
3	Bouton Découper le média	9	USB, ports d'expansion et Carte de réseau Brady
4	Bouton Avancement du média		
5	Écran tactile (sort)	10	Branchement du cordon d'alimentation
6	Clavier (se rabaisse)	11	Commutateur Marche/Arrêt

Configuration de l’imprimante

Brancher l'alimentation

Avant de brancher l'alimentation, veillez à retirer toute protection installée pour le transport entourant la tête d’impression et à l’intérieur du couvercle du boîtier.

1. Branchez le cordon d'alimentation dans le port de raccordement correspondant du côté droit de l'imprimante, puis l'autre extrémité dans une prise d'alimentation AC.
2. Mettez le commutateur marche-arrêt sur ON (Marche).

Installation du ruban

Les illustrations sur l'intérieur du couvercle de

l'imprimante montrent comment installer le rouleau et le support d'étiquette (ruban).

1. Ouvrez le couvercle en tirant sur le bas du crochet jaune.

PRÉCAUTION

Le couvercle s'ouvre rapidement. Pour adoucir l'ouverture, placez une main sur le couvercle au moment où vous dégagez le crochet.

2. Avec la languette de la cartouche sur le haut, faisant face vers l'extérieur, placez le ruban exposé par dessus la tête d'impression puis poussez la cartouche en avant jusqu'à ce qu'elle clique en place.

1

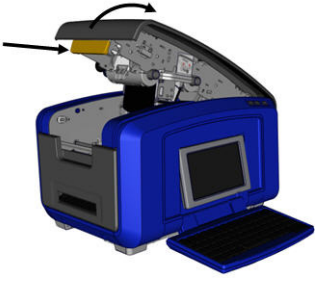

2

3. Tournez le bouton de la tige pour serrer le ruban par dessus la tête d'impression.

3

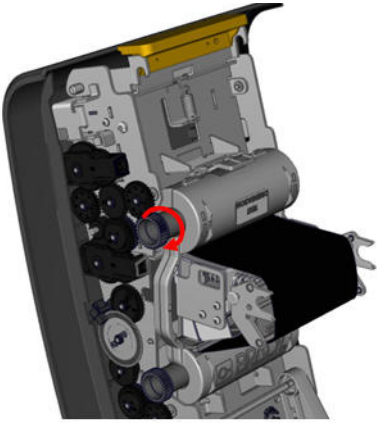

Installation du média (Ruban)

4. Faites basculer la barre d'essuyeur de média vers le haut, hors du puits du ruban.
5. Saisissez le rouleau de ruban avec le ruban sortant du haut et la cellule tactile sur la gauche.

4

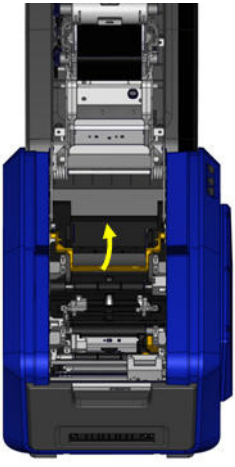

5

6. Insérez le rouleau de ruban dans le puits du ruban, en alignant la cellule tactile au lecteur de cellule tactile.
7. Faites rouler le ruban d'étiquette sous et à travers les guides du média, jusqu'à ce que le ruban couvre le rouleau noir.

6

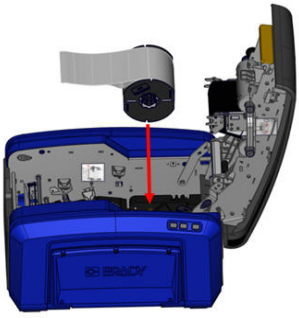

7

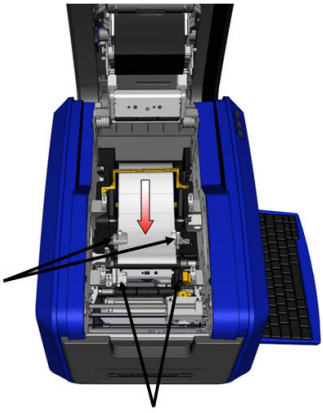

8. Pincez le levier de réglage du ruban et faites glisser les guides du support jusqu'à ce qu'ils s'alignent aux bords de la pellicule du ruban.
9. Si vous utilisez des médias continus, abaissez la barre du support.

8

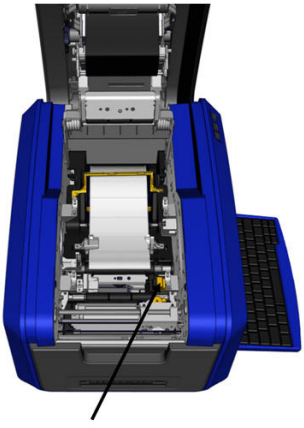

9

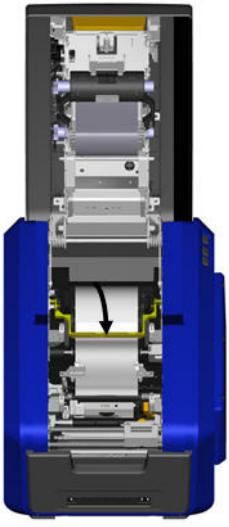

10. Fermez le couvercle.

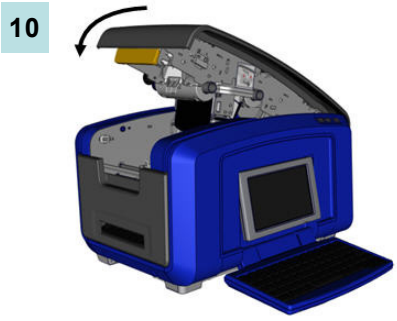

Mise sous tension

Pour mettre l'imprimante sous ou hors tension :

1. Appuyez sur le commutateur marche/arrêt sur le côté de l'imprimante.

Pour mettre l'écran sous ou hors tension :

2. Appuyez sur **Power** (Alimentation).

Écran d'affichage

L'imprimante BBP®35/37 utilise la technologie d'écran tactile. En utilisant votre doigt, appuyez sur l'option souhaitée à l'écran d'affichage.

Élé-ment n°	Icône	Description
1		**Home** (Accueil) : Vous ramène à la page *Home* (Accueil) à partir de n'importe où dans l'application. Lorsque vous vous trouvez sur la page d'accueil, le bouton est grisé.
2	Menu	**Menu** : Affiche les options Fichier, Étiquette et Système.
3		**Imprimer** : Affiche la boîte de dialogue *Print* (Imprimer) qui permet d'imprimer l'étiquette en cours. S'il n'y a rien dans l'Éditeur, le bouton d'impression est grisé.
4	Éditeur	Zone de saisie de texte ou d'insertion d'objet. Tapez des données, touchez ou sélectionnez des objets pour afficher et éditer dans cette fenêtre. L'éditeur montre aussi la couleur du média et du ruban installé et affiche les règles indiquant la longueur et la largeur de
5	Panneau de configuration	Zone principale de sélection des options de création, d'édition et de manipulation d'étiquettes et d'objets. Le panneau change selon l'option sélectionnée. (Consultez le guide d'utilisateur BBP®35/37 pour obtenir des instructions complètes sur les fonctions et caractéristiques de l'imprimantes).
6	Barre d'état	Affiche la taille de l'étiquette en cours et les indicateurs du montant de support et de ruban restant.
7	Panneau d'outils	Procure des options supplémentaires pour l'outil spécifique sélectionné. Le panneau Tools (Outils) change selon l'objet sélectionné.

Menus

Le bouton du menu principal affiche une liste de sous-menus pour différentes fonctions d'étiquettes ou du système. Pour afficher les options de menu ou de sous-menu :

1. Appuyez sur Menu pour afficher les sous-menus.
2. Dans la liste instantanée, appuyez sur l'option de sous-menu souhaitée.

Le sous-menu sélectionné, à son tour, peut afficher un autre sous-menu.

3. Continuez à appuyer sur une option de sous-menu jusqu'à ce que la boîte de dialogue apparaisse.

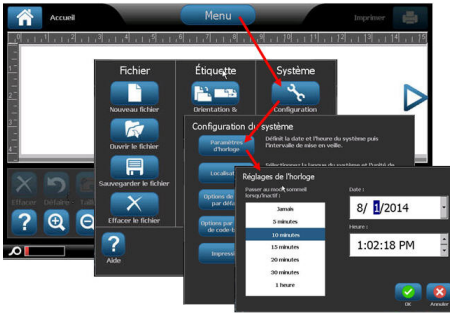

Options de menu	Description
File (Fichier)	Crée, ouvre, enregistre ou supprime un fichier.
Label (Étiquette)	Changez la taille et l'orientation, ajoutez un cadre autour de l'étiquette ou sélectionnez un modèle.
System (Système)	Configurez les paramètres d'horloge, choisissez une langue, définissez les paramètres par défaut de texte, de code-barres et d'impression. Obtenez des informations sur votre imprimante, importez des polices et des graphiques à partir d'un PC par le biais de l'utilisation d'une barrette USB. Procure des

Créer une étiquette de texte

Saisie de texte

Lorsque l'imprimante est mise sous tension pour la première fois, la page Home (Accueil) affiche une barre verticale clignotante (le curseur) et le message, « Tapez ici ou appuyez ici... » À l'aide du clavier, commencez à saisir le texte à la position du curseur. Le texte saisi est automatiquement redimensionné pour tenir sur l'étiquette.

Si vous souhaitez ajouter une autre ligne de texte, appuyez sur [ENTER] au clavier.

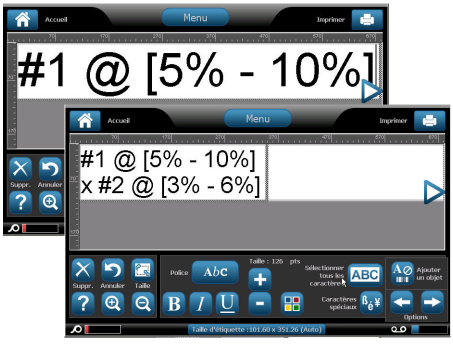

Éditez le texte

Pour éditer le texte, appuyez sur le texte que vous voulez changer puis sur n'importe quelle option dans Tools (Outils) sur le Text Control panel (Panneau de configuration du texte).

Imprimer une étiquette

Pour imprimer une étiquette :

1. Appuyez sur Print (Imprimer) .
2. Appuyez sur Start Print (Démarrer l'impression) .

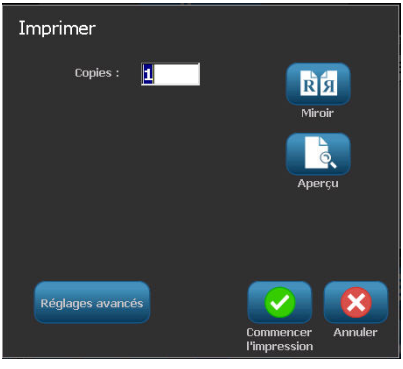

Desembalar a sua impressora

Os artigos que se seguem estão incluídos na embalagem padrão da BBP®35/37:

- Impressora de etiquetas BBP®35/37
- CD de documentação, incluindo Guia de Iniciação Rápida e Manual do Utilizador em formato eletrónico e hiperligações da Internet
- Cabo de alimentação
- Cabo USB tipo B
- Guia de Iniciação Rápida
- Kit de limpeza

Registar a sua impressora

Registe a sua impressora online em www.bradycorp.com/register e receba apoio e atualizações gratuitas para o seu produto. (Consulte a parte de trás deste guia para obter as referências do apoio técnico.)

Brady Workstation

Crie etiquetas com o seu PC utilizando o software Brady Workstation. Ao proporcionar aplicações que contêm regulamentos e normas, o Brady Workstation ajuda-o a criar sinais e etiquetas para manter as suas instalações seguras e em conformidade com a lei. Transfira hoje o Brady Workstation gratuitamente em Workstation.BradyID.com.

Vista externa

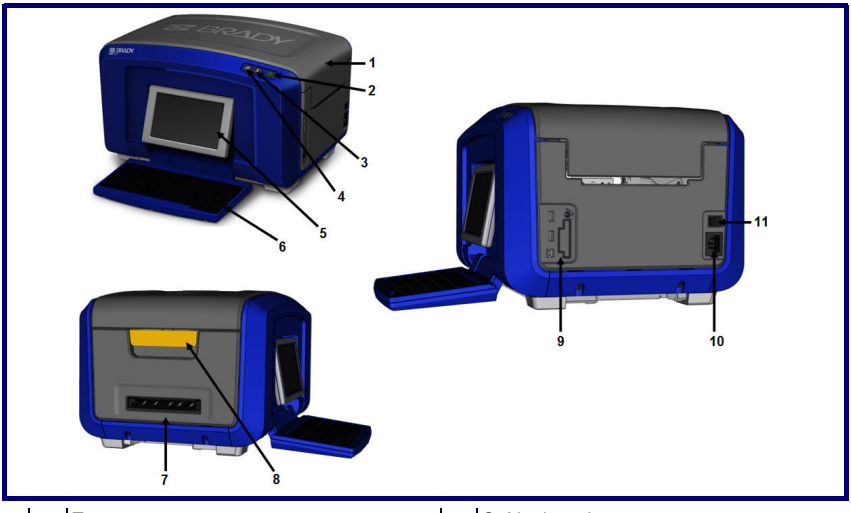

1	Tampa	7	Saída das etiquetas
2	Botão de alimentação (verde)	8	Trinco de abertura da tampa
3	Botão de corte do suporte de impressão	9	Portas USB, de expansão e placa de rede Brady
4	Botão de alimentação do suporte de impressão		
5	Ecrã táctil (vira para fora)	10	Tomada do cabo de alimentação
6	Teclado (vira para baixo)	11	Interruptor de corrente

Configurar a impressora

Ligar a corrente

Antes de ligar a corrente, certifique-se de que remove todas as proteções de transporte instaladas em redor da cabeça de impressão e no interior da unidade.

1. Ligue o cabo de alimentação na respetiva tomada no lado direito da impressora e, em seguida, ligue a outra ponta do cabo a uma tomada elétrica.
2. Ligue o interruptor da corrente.

Instalar a fita

Ilustrações no interior da tampa mostram como instalar a fita e o suporte de impressão de etiquetas (fita).

1. Abra a tampa puxando para cima a parte inferior do trinco amarelo.

PRECAUÇÃO

A tampa abre-se rapidamente. Para facilitar a abertura, coloque uma mão na tampa à medida que liberta o trinco.

2. Com a patilha do cartucho na parte superior, voltada para fora, coloque a fita exposta sobre a cabeça de impressão e, em seguida, empurre o cartucho para a frente até encaixar no devido lugar.

1

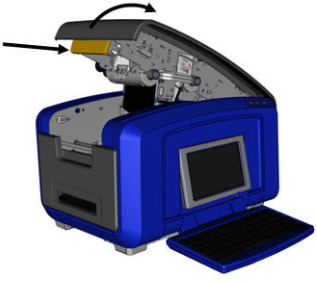

2

3. Rode o manípulo do veio da fita para apertar a fita sobre a cabeça de impressão.

3

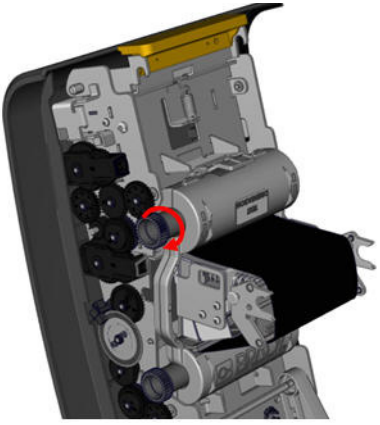

Instalar o suporte de impressão (fita)

4. Puxe a barra da esponja de limpeza do suporte de impressão para cima, para fora da célula da fita.
5. Segure o rolo de fita com a fita a sair da parte superior do rolo e da célula de contacto à esquerda.

4

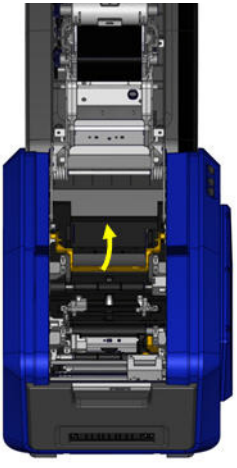

5

6. Largue o rolo da fita na célula da fita, alinhando a célula de contacto com o leitor da célula de contacto.
7. Enfie a fita de etiquetas por baixo e através das guias do suporte de impressão até a fita cobrir o rolo preto.

6

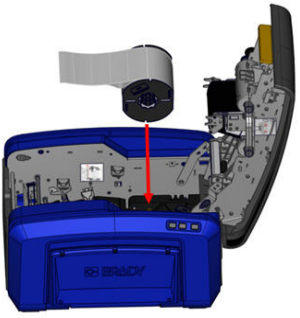

7

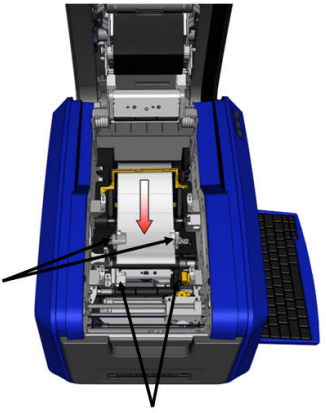

8. Aperte a alavanca de ajuste da fita e deslize as guias do suporte de impressão até ficaram alinhadas com as extremidades da fita.
9. Se estiver a utilizar o suporte de impressão contínuo, baixe a barra do suporte de impressão.

8

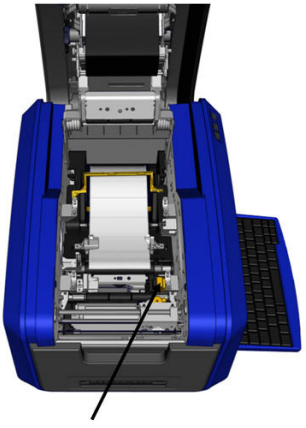

9

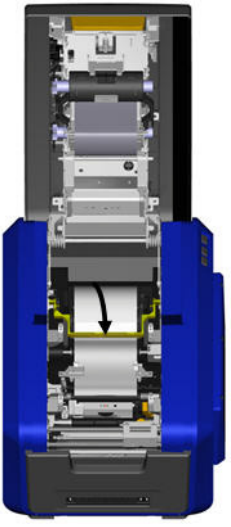

10. Feche a tampa.

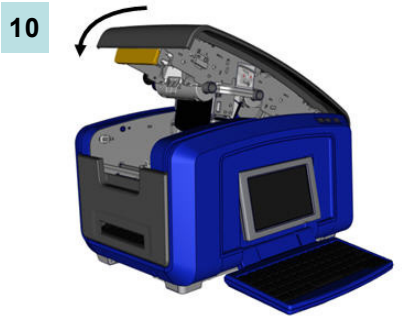

Ligar

Para ligar e desligar a impressora:

1. Prima o interruptor de corrente do lado da impressora.

Para ligar e desligar o ecrã:

2. Pressione o botão de **alimentação** ⏻ .

Ecrã

A impressora BBP®35/37 utiliza a tecnologia de ecrã táctil. Com o dedo, toque na opção pretendida no ecrã.

Item n.º	Ícone	Descrição
1		**Home** (Início): Permite-lhe voltar à página *Home* (Início) a partir de qualquer parte da aplicação. Quando está na página Home (Início), o botão está desativado.
2	Menu	**Menu**: Apresenta as opções File (Ficheiro), Label (Etiqueta) e System (Sistema).
3		**Print** (Imprimir): Apresenta a caixa de diálogo *Print* (Imprimir) para imprimir a etiqueta atual. Se não houver nada no Editor, o botão Print (Imprimir) está desativado.
4	Editor	Área de introdução de texto ou de objetos. Nesta área, poderá introduzir, tocar ou selecionar os objetos que pretende apresentar e editar. O Editor também mostra a cor do suporte de impressão e fita instalados e apresenta réguas que indicam o comprimento e largura
5	Painel de controlo	Área principal para selecionar todas as opções para criar, editar e trabalhar com etiquetas e objetos. O painel muda consoante a opção selecionada. (Consulte o guia do utilizador da BBP®35/37 para obter instruções completas para todas as funções e características da impressora.)
6	Barra de estado	Apresenta o tamanho atual da etiqueta e os indicadores da quantidade de suporte de impressão e fita que sobra.
7	Painel de ferramentas	Fornece opções adicionais para a ferramenta específica selecionada. O painel Tools (Ferramentas) muda de acordo com o objeto selecionado.

Menus

O botão Menu principal apresenta uma lista de submenus para diferentes funções de etiqueta ou de sistema. Para apresentar as opções do menu ou submenus:

1. Toque em Menu para apresentar os submenus.
2. Na lista de contexto, toque na opção de submenu pretendida.

O submenu selecionado, por sua vez, pode apresentar outro submenu.

3. Continue a tocar numa opção de submenu até aparecer uma caixa de diálogo.

Opção de menu	Descrição
File (Ficheiro)	Iniciar um novo ficheiro, abrir, guardar ou eliminar um ficheiro.
Label (Etiqueta)	Definir a dimensão e orientação da etiqueta, colocar uma moldura em redor da etiqueta e selecionar um modelo.
System (Sistema)	Configurar as definições do relógio, escolher um idioma e definir as predefinições de texto, código de barras e impressão. Obter informações acerca da impressora e importar tipos de letra e imagens de um PC através da utilização de uma unidade flash USB. Fornece atualizações de firmware

Criar uma etiqueta de texto

Introduzir texto

Quando se liga a impressora pela primeira vez, aparece a página de início com uma barra vertical a piscar (o cursor) e a mensagem “Type or touch here...” (“Escreva ou toque aqui...”). Utilizando o teclado, comece a introduzir o texto na posição do cursor. O texto introduzido é automaticamente redimensionado para encher a etiqueta.

Se pretender outra linha de texto, prima [ENTER] no teclado.

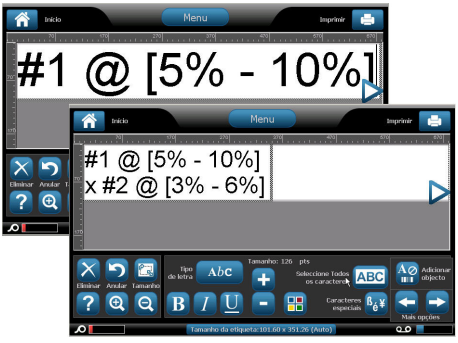

Editar o texto

Para editar texto, toque no texto que pretende alterar e, em seguida, toque em qualquer opção em Tools (Ferramentas) ou no painel Text Control (Painel de Controlo do Texto).

Imprimir uma etiqueta

Para imprimir uma etiqueta:

1. Toque em Print (Imprimir) .
2. Toque em Start Print (Iniciar Impressão) .

Unpack Your Printer

The following items are included in the standard BBP®35/37 package:

- BBP®35/37 Label Printer
- Documentation CD including electronic Quick Start Guide, User's Manual, and web links
- Power Cord
- USB Type B Cable
- Quick Start Guide
- Cleaning Kit

Register Your Printer

Register your printer on-line at www.bradycorp.com/register and receive free product support and updates. (Refer to the back cover of this guide for technical support references.)

Brady Workstation

Create labels with your PC using Brady Workstation. Providing apps that feature built in regulations and standards, Brady Workstation helps you create signs and labels to keep your facility safe and compliant. Download Brady Workstation for free today at Workstation.BradyID.com.

External View

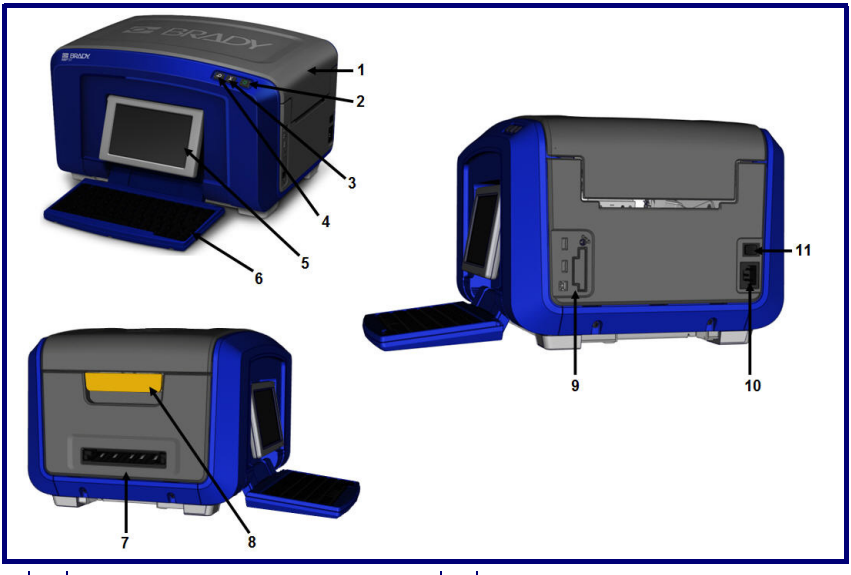

1	Cover	7	Label exit chute
2	Power button (green)	8	Cover release latch
3	Cut media button	9	USB, Expansion Ports and Brady Network Card
4	Feed media button		
5	Touch screen (flips out)	10	Power cord connection
6	Keyboard (flips down)	11	On/off switch

Setting Up the Printer

Connecting Power

Before connecting power, be sure to remove any transportation protection from around the printhead and inside the enclosure cover.

1. Plug the power cord into the power cord connection port on the right side of the printer, then plug the other end of the cord into an AC power outlet.
2. Turn the power switch to ON.

Installing Ribbon

Illustrations on the inside of the cover show how to install the ribbon and label media (tape).

1. Open the cover by pulling up on the bottom of the yellow latch.

CAUTION

The cover pops open quickly. To ease the opening, place a hand on the cover as you release the latch.

2. With the cartridge tab on top, facing outward, place the exposed ribbon over the print head, then push the cartridge forward until it snaps into place.

1

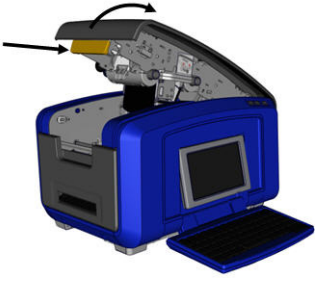

2

3. Turn the ribbon spindle knob to tighten the ribbon over the printhead.

3

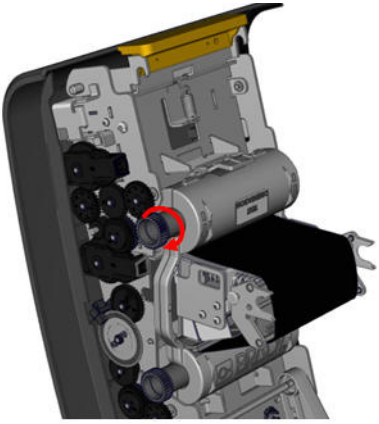

Installing Media (Tape)

4. Swing the media wiper bar up, out of the tape well.
5. Grasp the tape roll with the tape coming off the top of the roll and the touch cell on the left.

4

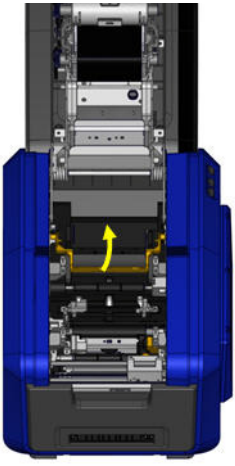

5

6. Drop the tape roll into the tape well, lining up the touch cell with the touch cell reader.
7. Thread the label tape under and through the media guides, until the tape covers the black roller.

6

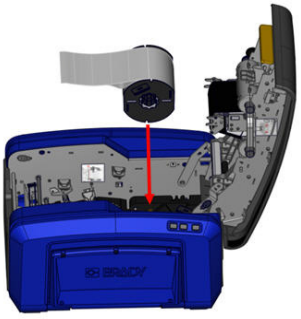

7

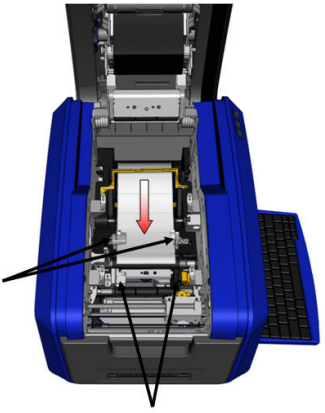

8. Pinch the tape adjustment lever and slide the media guides until they are lined up with the edges of the tape liner.
9. If using continuous media, lower the media bar.

8

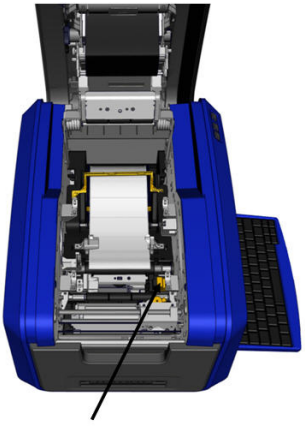

9

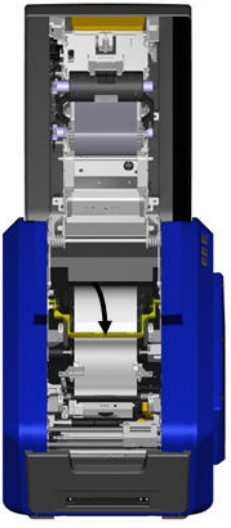

10. Close the cover.

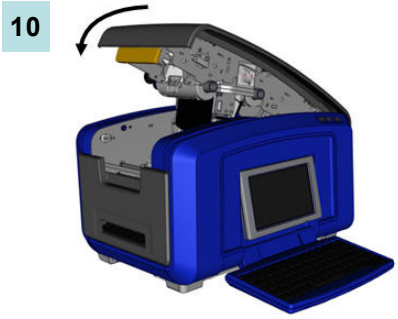

Power On

To turn the printer on or off:

1. Press the on/off switch on the side of the printer.

To turn the display on or off:

2. Press **Power** .

Display Screen

The BBP®35/37 printer uses touch screen technology. Using your finger, touch the desired option on the display screen.

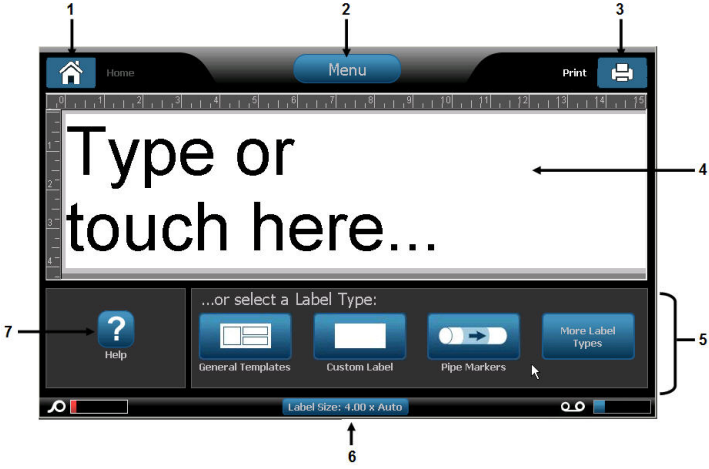

Item #	Icon	Description
1		**Home**: Returns you to the *Home* page from anywhere in the application. When you are on the Home page, the button is grayed out.
2		**Menu**: Displays File, Label and System options.
3		**Print**: Displays the *Print* dialog box for printing the current label. If there is nothing in the Editor, the print button is grayed out.
4	Editor	Text or object entry area. Type, touch or select objects to display and edit in this area. The Editor also shows the color of the installed media and ribbon and displays rulers indicating the length and width of the label.
5	Control Panel	Primary area for selecting options for creating, editing and working with labels and objects. The panel changes depending on what option is selected. (Refer to the BBP®35/37 user guide for complete instructions on all printer functions and features.)
6	Status Bar	Shows the current label size and indicators for the amount of media and ribbon remaining.
7	Tools Panel	Provides additional options for the specific tool selected. The Tools panel changes according to the object selected.

Menus

The main Menu button displays a list of sub-menus for different label or system functions. To display menu or sub-menu options:

1. Touch Menu to display the sub-menus.
2. In the pop-up list, touch the desired sub-menu option.

The selected sub-menu, in turn, can display another sub-menu.

3. Keep touching a sub-menu option until a dialog box displays.

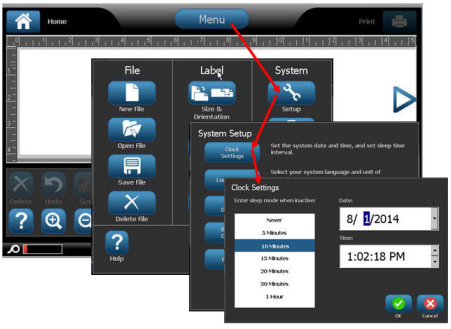

Menu Option	Description
File	Start a new file, open, save or delete a file.
Label	Set the size and orientation of the label, place a frame around the label, and select a template.
System	Configure clock settings, pick a language, set text, barcode, and printing defaults. Get information about your printer, import fonts and graphics from a PC through the use of an USB flash drive. Provides firmware upgrades through the PC or a USB flash drive. Also provides diagnostics for the printer.

Create a Text Label

Entering Text

When the printer is first turned on, you are presented with the Home page, displaying a blinking vertical bar (the cursor) and the message “Type or touch here...” Using the keyboard, begin entering text at the position of the cursor. The entered text automatically resizes to fill the label.

If you want another line of text, press [ENTER] on the keyboard.

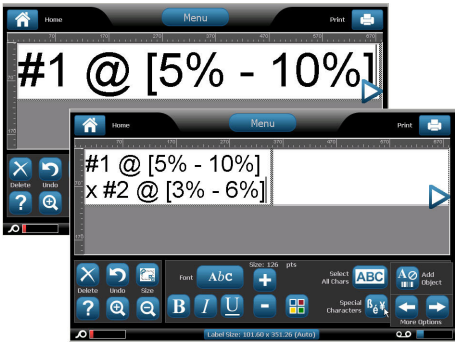

Edit Text

To edit text, touch the text you want to change, then touch any option in Tools or on the Text Control panel.

Printing a Label

To print a label:

1. Touch Print .
2. Touch Start Print .

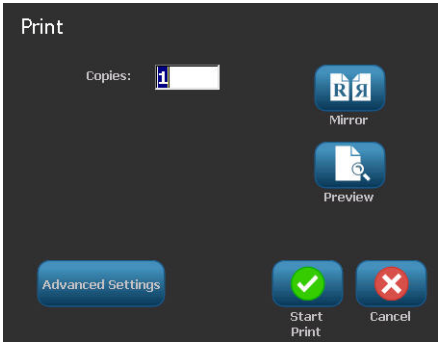

Brady Worldwide Inc.

6555 West Good Hope Road

Milwaukee, WI 53223 U.S.A.

Telephone: 414-358-6600 USA Domestic

Facsimile: 414-438-6958

Websites

For repair or technical assistance, go to your regional Brady Technical Support website:

- **United States:** www.bradyid.com
- **Europe:** www.bradyeurope.com
- **Asia Pacific:** www.bradycorp.com
- **Australia:** www.bradyaust.com.au
- **Canada:** www.bradycanada.ca
- **Latin American:** www.bradylatinamerica.com

Phone Numbers

- 1-800-643-8766 (USA)
- 1-800-263-6179 (Canada)
- 44 1295 228 205 (UK)
- 01 800 112 7239 (Mexico)
- 55 11 3604 7729 (Brazil)
- 001-866-748-4424 (Latin America)

Y 4 0 8 7 0 0 7

© 2015 Brady Worldwide Inc.

REV A