BRADY
WHEN PERFORMANCE MATTERS MOST™

Dansk
Español
Suomi
Nederlands
Italiano
Norsk
Polski
Português
Român
Svenska
Türk
Eesti
English

BBP®35/37 Label Printer

Quick Start Guide

Dansk 1
Español 9
Suomi 17
Nederlands 9
Italiano 25
Norsk 33
Polski 41
Português 49
Român 57
Svenska 65
Türk 73
Eesti 81
English 89

Pak din printer ud

Følgende elementer følger med som standard i din BBP®35/37 pakke:

- BBP®35/37 etiketprinter
- Dokumentations-cd, inkl. elektronisk Hurtig startvejledning, Brugervejledning og weblinks
- Strømkabel
- USB-kabel, type B
- Hurtig startvejledning
- Rensesæt

Registrer din printer

Register din printer online på www.bradycorp.com/register, og få gratis produktsupport og opdateringer. (Se bagsiden af denne vejledning for henvisninger til teknisk support.)

Brady Workstation

Opret etiketter på din PC med Brady Workstation. Med medfølgende applikationer, der rummer indbyggede bestemmelser og standarder, hjælper Brady Workstation dig med at lave skilte og etiketter, der holder dit område sikkert og i overensstemmelse med regler. Download Brady Workstation gratis i dag fra Workstation.BradyID.com.

Set udefra

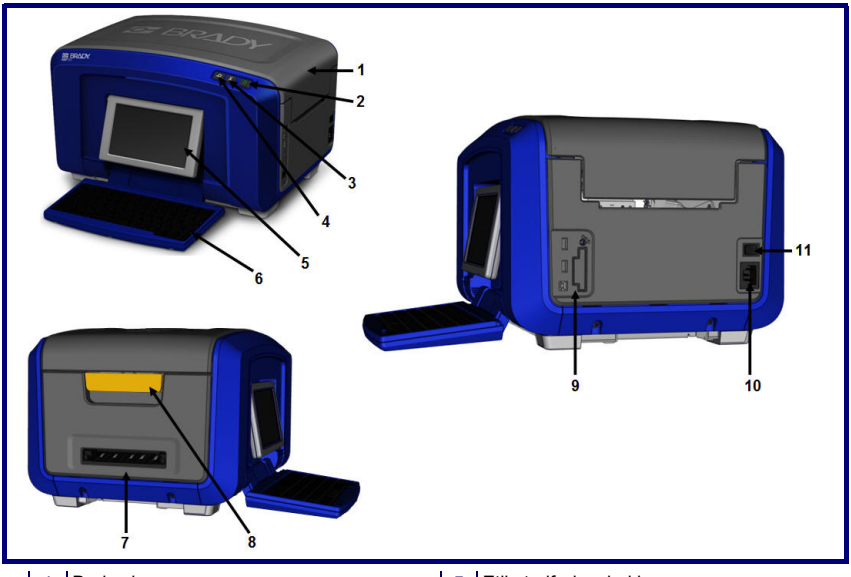

1	Dæksel	7	Etiketudføringsbakke
2	Tænd/sluk-knap (grøn)	8	Dæksels låseknap
3	Knap til afskæring af medie	9	USB, udvidelsesporte og Brady netværkskort
4	Knap til fremføring af medie		
5	Berøringsskærm (kan slås ud)	10	Stik til strømkabel
6	Tastatur (kan slås ud)	11	Tænd/sluk-knap

Indstilling af printeren

Tilslutning af strøm

Inden tilslutning af strømmen skal du sørge for at fjerne al transportbeskyttelse omkring printhovedet og det ydre låg.

1. Sæt strømkablet i strømstikket på højre side af printeren, og sæt derefter den anden ende af kablet i en stikkontakt (vekselstrøm).
2. Indstil afbryderknappen til ON.

Installation af farvebånd

Illustrationer på indersiden af dækslet viser, hvorledes farvebåndet og etiketmediet (tapen) installeres.

1. Åbn dækslet ved at trække op i bunden af den gule knap.

FORSIGTIG

Dækslet springer hurtigt op. For at gøre åbningen nemmere kan du placere en hånd på dækslet, når du udløser knappen.

2. Med kassettetappen øverst vendende udad skal du anbringe det fritlagte farvebånd over printhovedet og derefter trykke kassetten fremad, indtil den klikker på plads.

1

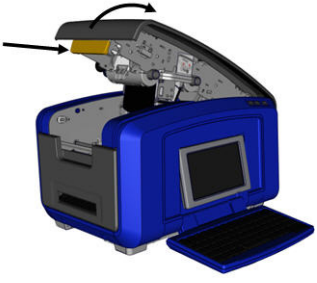

2

3. Drej farvebåndets knap for at stramme farvebåndet over printhovedet.

3

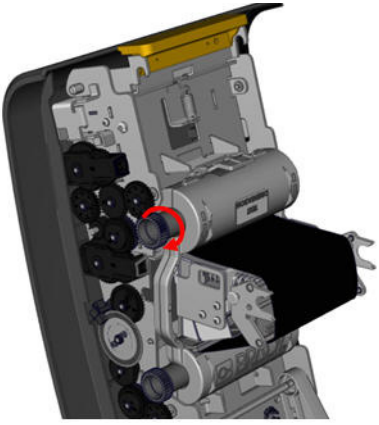

Installation af medie (tape)

4. Sving medieviskerstangen op, væk fra tapefordybningen.
5. Tag fat i taperullen med tapen, der kommer fra toppen af rullen og smartcellen til venstre.

4

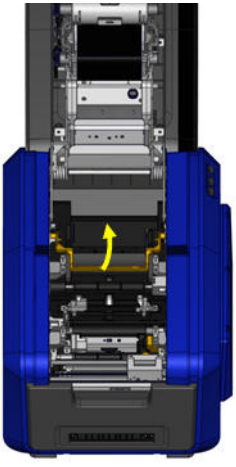

5

6. Sæt taperullen ned i tapefordybningen, justeret så smartcellen passer med smartcellelæseren.
7. Træk etikettapen under og gennem mediestyrene, indtil tapen dækker den sorte rulle.

6

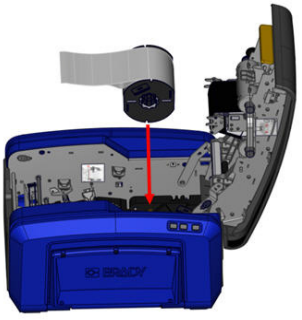

7

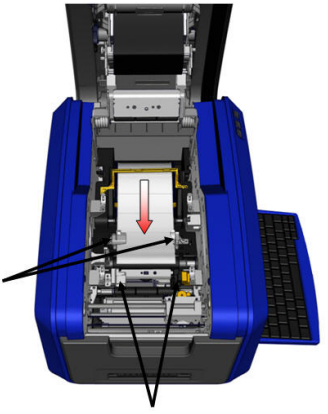

8. Klem tapejusteringsknappen, og skub mediestyrene, indtil de er justeret med kanterne på tapeholderen.
9. Hvis du bruger fortløbende medier, så sænk mediestangen.

8

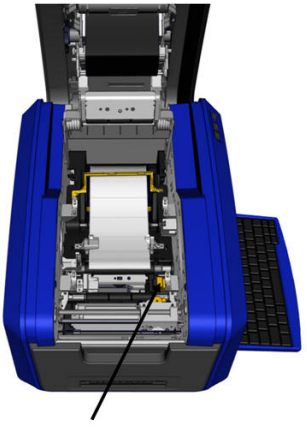

9

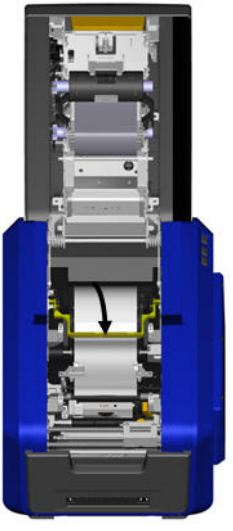

10. Luk dækslet.

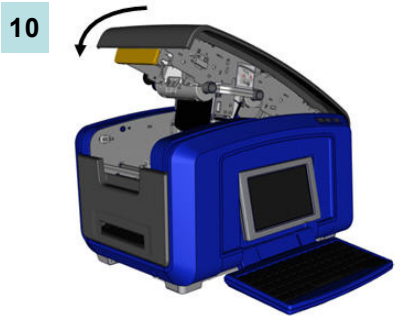

Tænd

Sådan tænder eller slukker du for printeren:

1. Tryk på tænd/sluk-knappen på printerens side.

Sådan tænder eller slukker du for displayet:

2. Tryk på **Power (Tænd/sluk)** ⏻ .

Skærm

BBP®35/37 printeren anvender berøringsskærmteknologi. Brug din finger, rør ved den ønskede mulighed på skærmen.

Element nr.	Ikon	Beskrivelse
1		**Home (Hjem)**: Sender dig tilbage til siden *Home (Hjem)* fra hvor som helst i applikationen. Når du er på siden Home (Hjem), er knappen gråtonet.
2	Menu	**Menu (Menu)**: Viser mulighederne File (Fil), Label (Etiket) og System (System).
3		**Print (Udskriv)**: Viser dialogboksen *Print (Udskriv)* til udskrivning af den aktuelle etiket. Hvis der ikke er noget i Editoren, er udskrivningsknappen gråtonet.
4	Editor	Område til indtastning af tekst eller objekter. Skriv, rør ved eller vælg objekter for at vise og redigere i dette område. Editoren viser også farven på det installerede medie og farvebånd og viser linealer, der oplyser om etikettens længde og bredde.
5	Kontrolpanel	Primært område til valg af muligheder til at oprette, redigere og arbejde med etiketter og objekter. Panelet ændres, afhængigt af den mulighed du vælger. (Se Brugervejledningen til BBP®35/37 for komplette instruktioner om alle printerens muligheder og funktioner.)
6	Statuslinje	Viser den aktuelle etiketstørrelse og indikatorer for resterende mængde af medie og farvebånd.
7	Panelet Tools (Værktøjer)	Indeholder yderligere muligheder for det konkret valgte værktøj. Panelet Tools (Værktøjer) ændres i forhold til det valgte objekt.

Menuer

Den overordnede knap Menu (Menu) viser en liste med undermenuer for forskellige etiket- eller systemfunktioner. Sådan viser du menu- eller undermenumuligheder:

1. Rør ved Menu for at vise undermenuer.
2. Rør på pop op-listen ved den ønskede undermenumulighed.

Den valgte undermenu kan i sin tur vise en anden undermenu.

3. Fortsæt med at røre ved en undermenumulighed, indtil der vises en dialogboks.

Menumulighed	Beskrivelse
File (Fil)	Start en ny fil, åbn, gem eller slet en fil.
Label (Etiket)	Indstil etikettens størrelse og retning, tilføj en ramme rundt om etiketten, eller vælg en skabelon.
System (System)	Konfigurer urindstillinger, vælg et sprog, indstil standarder for tekst, stregkode og udskrivning. Få informationer om din printer, importer skrifter og grafik fra en PC ved brug af et USB-flashdrev. Mulighed for firmwareropgraderinger ved hjælp af et USB-flashdrev. Giver også diagnostik for printeren.

Oprette en tekstetiket

Indtaste tekst

Når printeren tændes første gang, præsenteres du for siden Home (Hjem), der vises en lodret blinkende streg (markøren) og meddelelsen “Type or touch here... (Skriv eller rør her...)” Brug tastaturet, og begynd at indtaste tekst ved markørens position. Størrelsen på den indtastede tekst ændres automatisk, så den fylder hele etiketten.

Hvis du vil skrive en tekstlinje mere, så tryk [ENTER] på tastaturet.

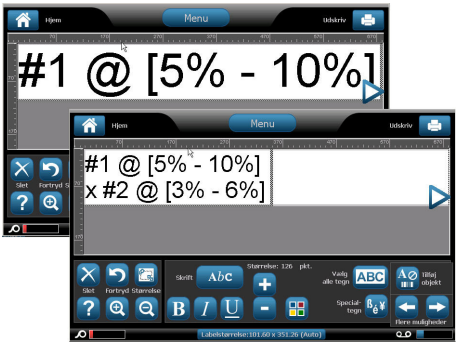

Redigere tekst

For at redigere tekst skal du røre ved den tekst, du vil ændre, og herefter røre ved den ønskede mulighed i Tools (Værktøjer) eller på kontrolpanelet Text (Tekst).

Udskrivning af en etiket

Sådan udskriver du en etiket:

1. Rør ved Print (Udskriv) .
2. Rør ved Start Print (Start udskrivning) .

Quite el material de embalaje de la impresora

Los artículos siguientes vienen incluidos en el paquete estándar de la BBP®35/37:

- Impresora de etiquetas BBP®35/37
- CD de documentación que incluye Guía de inicio rápido electrónica, Manual del usuario y enlaces a sitios Web
- Cable de alimentación
- Cable del tipo B para USB
- Guía de inicio rápido
- Kit de limpieza

Registre su impresora

Registre su impresora en línea en www.bradycorp.com/register y podrá recibir asistencia y actualizaciones de manera gratuita. (Consulte la contraportada de esta guía para obtener referencias sobre asistencia técnica.)

Brady Workstation

Cree etiquetas con su PC usando Brady Workstation. Con aplicaciones que incorporan regulaciones y normas, Brady Workstation le ayuda a crear señales y etiquetas para mantener sus instalaciones seguras y conforme a la legislación. Descargue Brady Workstation de manera gratuita hoy mismo en Workstation.BradyID.com.

Vista externa

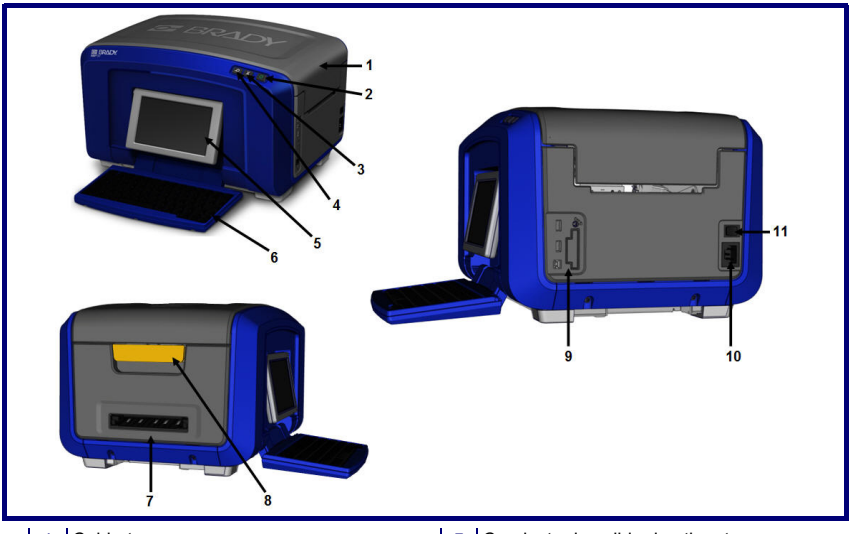

1	Cubierta	7	Conducto de salida de etiquetas
2	Botón de encendido (verde)	8	Pestillo de liberación de la cubierta
3	Botón para cortar material de impresión	9	USB, puertos de expansión y Tarjeta de red de Brady
4	Botón para alimentar material de impresión		
5	Pantalla táctil (abatible hacia arriba)	10	Conexión de cable de alimentación
6	Teclado (abatible hacia abajo)	11	Interruptor de encendido/apagado

Instalación de la impresora

Conexión de la alimentación

Antes de conectar la alimentación eléctrica, asegúrese de quitar del cabezal de impresión y de la cubierta del gabinete cualquier protección que se haya usado durante el transporte.

1. Conecte el cable de alimentación en el puerto de conexión del cable de alimentación situado en el lado derecho de la impresora y, a continuación, conecte el otro extremo del cable en una toma de corriente de CA.
2. Encienda la impresora con el interruptor.

Instalación de la cinta

Las ilustraciones situadas en el interior de la cubierta muestran cómo instalar la cinta y el material de impresión (rollo de etiquetas/medios).

1. Abra la cubierta tirando hacia arriba de la parte inferior del pestillo amarillo.

PRECAUCIÓN

La cubierta se abre rápidamente. Para facilitar la apertura, coloque una mano sobre la cubierta mientras libera el pestillo.

2. Con la lengüeta del cartucho en la parte superior, mirando hacia fuera, coloque la cinta al descubierto sobre el cabezal de impresión y empuje el cartucho hacia delante hasta que quede sujeto en su sitio.

1

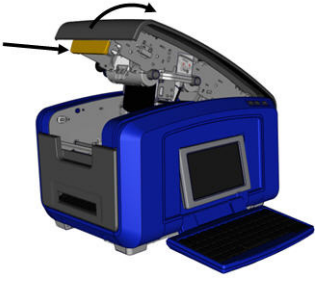

2

3. Gire el botón giratorio de la cinta para apretar la cinta sobre el cabezal de impresión.

3

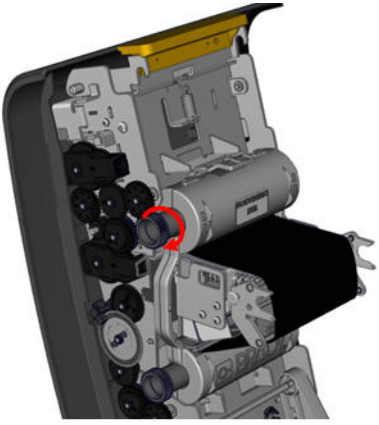

Instalación de material de impresión (cinta)

4. Gire hacia arriba la barra de la cuchilla del material de impresión hasta sacarla de la hendidura de la cinta.
5. Agarre el rollo de cinta con la cinta que sale por la parte superior del rollo y toque el chip situado a la izquierda.

4

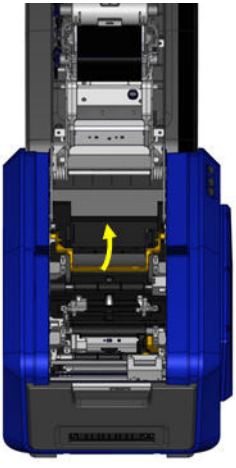

5

6. Meta el rollo de cinta en la hendidura para la cinta, alienando el chip con el lector de chips.
7. Enrolle la cinta de etiquetas y pásela por las guías del material de impresión hasta que la cinta cubra el rodillo negro.

6

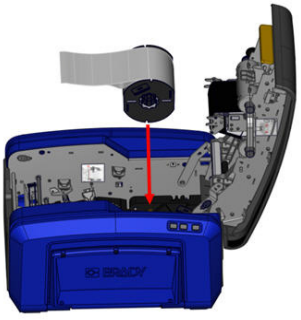

7

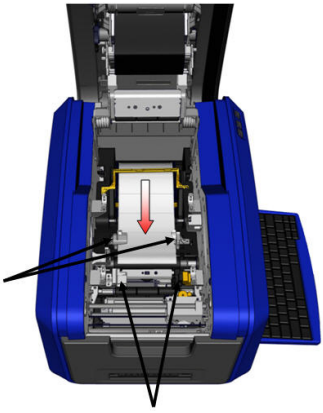

8. Apriete la palanca de ajuste de la cinta y deslice las guías del material de impresión hasta que queden alineadas con los bordes del alineador de cinta.
9. Si se está utilizando material de impresión continuo, baje la barra del material de impresión.

8

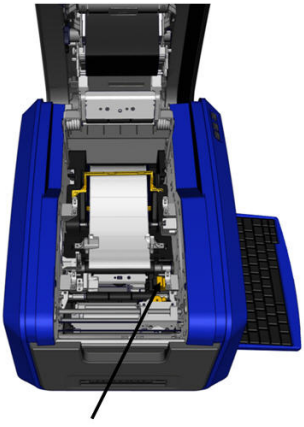

9

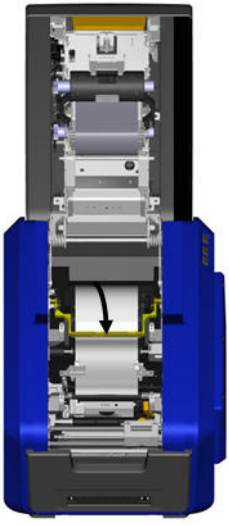

10. Cierre la cubierta.

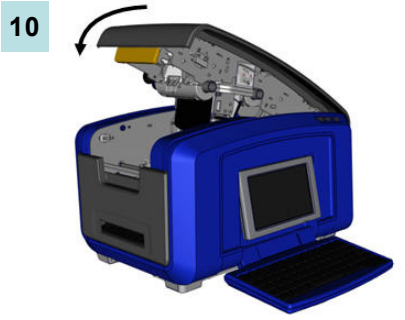

Encendido

Para encender y apagar la impresora:

1. Pulse el interruptor de encendido/apagado situado en el lateral de la impresora.

Para encender o apagar la pantalla:

2. Pulse el botón de **encendido** ⏻ .

Pantalla

La impresora BBP®35/37 dispone de una pantalla táctil. Utilice un dedo para tocar la opción deseada en la pantalla.

Nº de ele-mento	Icono	Descripción
1		**Inicio**: Le permite volver a la página de *inicio* desde cualquier lugar de la aplicación. Cuando se encuentra en la página de inicio, este botón aparece atenuado.
2	Menú	**Menú**: Muestra las opciones de los menús File (Archivo), Label (Etiqueta) y System (Sistema).
3		**Imprimir**: Muestra el cuadro de diálogo *Print (Imprimir)* para poder imprimir la etiqueta actual. Si no hay nada en el Editor, el botón aparece atenuado.
4	Editor	Área de entrada de texto u objeto. Escriba, toque o seleccione objetos para mostrar y editar en esta área. El Editor también muestra el color del rollo de etiquetas instalado y de la cinta, y muestra reglas que indican la longitud y el ancho de la etiqueta.
5	Panel de control	Área principal para seleccionar todas las opciones para crear, editar y trabajar con etiquetas y objetos. El panel cambia en función de la opción que se seleccione. (Consulte la guía del usuario de la impresora BBP®35/37 para obtener instrucciones detalladas sobre todas las funciones y opciones de la impresora.)
6	Barra de estado	Muestra el tamaño de la etiqueta actual e indicadores de la cantidad de material de impresión y cinta que queda.
7	Panel de herramientas	Proporciona opciones adicionales para la herramienta específica seleccionada. El panel Tools (Herramientas) cambia según cuál sea el objeto seleccionado.

Menús

El botón del menú principal muestra una lista de submenús para diferentes funciones disponibles para las etiquetas y el sistema. Para ver las opciones de menús o submenús:

1. Pulse Menú para ver los submenús.
2. En la lista desplegable, pulse la opción de submenú deseada.

A su vez, el menú de submenú puede mostrar otro submenú.

3. Continúe tocando una opción de submenú hasta que se muestre un cuadro de diálogo.

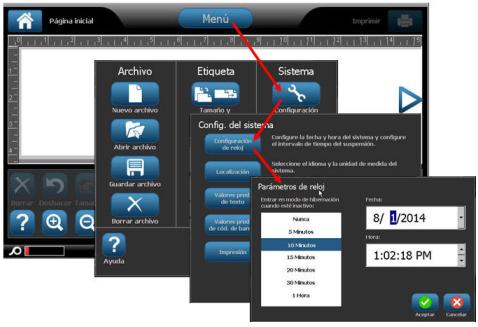

Opción de menú	Descripción
File (Archivo)	Crear un nuevo archivo, abrir, guardar o eliminar un archivo.
Label (Etiqueta)	Sirve para cambiar el tamaño y la orientación, añadir un marco alrededor de la etiqueta o elegir una plantilla.
System (Sistema)	Sirve para configurar la hora del reloj, elegir un idioma y configurar valores predeterminados de texto, código de barras e impresión. Utilice una unidad flash USB para obtener información sobre su impresora, importar fuentes y gráficos desde un PC. Proporciona actualizaciones de firmware a través del

Creación de una etiqueta de texto

Cómo introducir texto

Cuando la impresora se enciende por primera vez, se muestra la página de inicio, en la que se visualiza una barra vertical que parpadea (el cursor) y el mensaje “Type or touch here...” (Escriba o pulse aquí...). Comience a introducir texto en la posición del cursor con la ayuda del teclado. El texto introducido cambia de tamaño automáticamente para llenar la etiqueta.

Si desea otra línea de texto, pulse [INTRO] en el teclado.

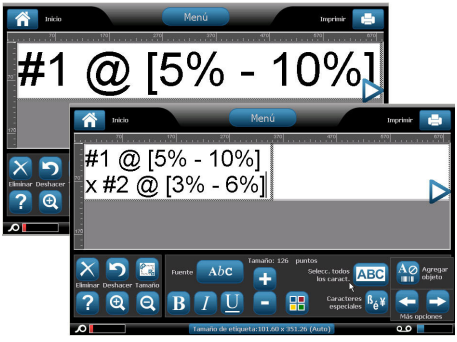

Cómo modificar el texto

Para modificar el texto, toque el texto que desea cambiar y, seguidamente, pulse cualquier opción en Tools (Herramientas) o el panel Text Control (Control del texto).

Cómo imprimir una etiqueta

Para imprimir una etiqueta:

1. Pulse Print (Imprimir) .
2. Pulse Start Print (Iniciar impresión) .

Tulostimen purkaminen pakkauksesta

BBP®35/37-tarratulostimen vakiopakkauksessa on seuraavat tarvikkeet:

- BBP®35/37-tarratulostin
- Tuotteen CD, joka sisältää sähköisen pikaoppaan, käyttöoppaan ja nettilinkkejä
- virtajohto
- tyypin B USB-kaapeli
- pikaopas
- puhdistussetti

Tulostimen rekisteröinti

Kun rekisteröit tulostimen Internetin kautta osoitteessa www.bradycorp.com/register, saat tuotetukea ja päivityksiä ilmaiseksi! (Katso teknisen tuen tietoja oppaan takakannesta.)

Brady Workstation

Voit luoda tarroja tietokoneella Brady Workstationin avulla. Brady Workstation sisältää sovelluksia, joissa on sisäänrakennettuna säädöksiä ja standardeja, minkä ansiosta se auttaa sinua luomaan kylttejä ja tarroja, joiden avulla voit pitää toimitilasi turvallisena ja yhteensopivana. Lataa Brady Workstation maksutta tänään osoitteesta Workstation.BradyID.com.

Tulostimen kuva

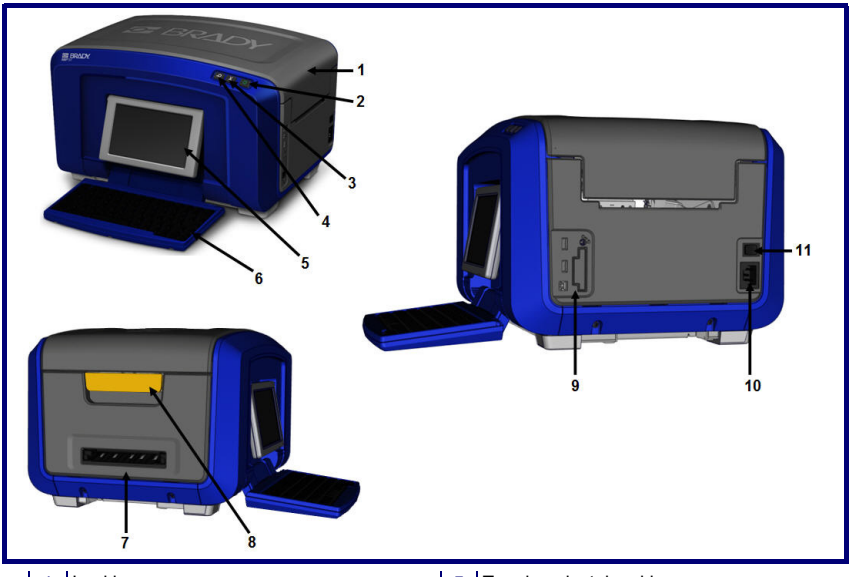

1	Luukku	7	Tarrojen ulostuloaukko
2	Virtapainike (vihreä)	8	Luukun vapautussalpa
3	Materiaalin leikkauspainike	9	USB-portit, laajennusportit ja Brady-verkkokortti
4	Materiaalin syöttöpainike		
5	Kosketusnäyttö (kääntyy ulos)	10	Virtajohdon liitäntä
6	Näppäimistö (kääntyy alas)	11	Virtakytkin

Tulostimen asennus

Virran kytkeminen

Varmista ennen virran kytkemistä, että poistat kaikki kuljetussuojukset tulostinpään ympäriltä ja kannen sisäpuolelta.

1. Kytke virtajohto virtajohdon liitäntäporttiin tulostimen oikeassa laidassa kytke sitten johdon toinen pää verkkovirtaan.
2. Käännä virtakytkin ON-asentoon.

Nauhan asentaminen

Tulostimen luukun sisäpuolella olevat kuvat näyttävät, miten tarra- ja värinauha asennetaan.

1. Avaa luukku vetämällä keltaisen salvan alalaidasta.

VAROITUS

Luukku ponnahtaa nopeasti auki. Helpota avaamista asettamalla käsi luukun päälle, kun vapautat salvan.

2. Kasetin kielekkeen ollessa ylöspäin, aseta värinauha tulostuspään päälle ja paina sitten kasettia eteenpäin, kunnes se napsahtaa paikalleen.

1

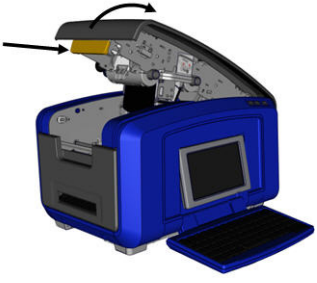

2

3. Käännä värinauhan karan nuppia kiristääksesi värinauhan tulostuspään päälle.

3

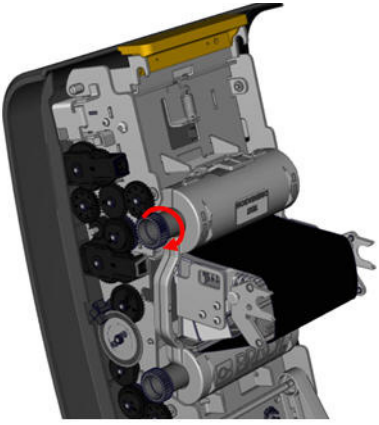

Tarramateriaalin (nauhan) asentaminen

4. Käännä puhdistuslaitteen varsi ylös pois nauhakolosta.
5. Tartu tarrarullaan, jonka yläreunasta tarranauha tulee ulos, ja kosketa vasemmalla olevaa solua.

4

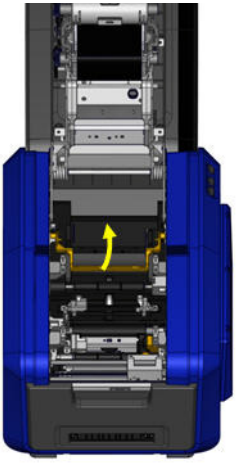

5

6. Pudota tarrarulla nauhakoloon asettaen kosketussolu kosketussolun lukijaan.
7. Kiedo tarranauha materiaaliohjainten alle ja läpi, kunnes tarranauha peittää mustan telan.

6

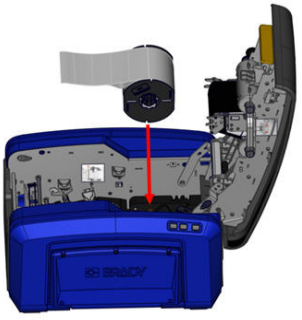

7

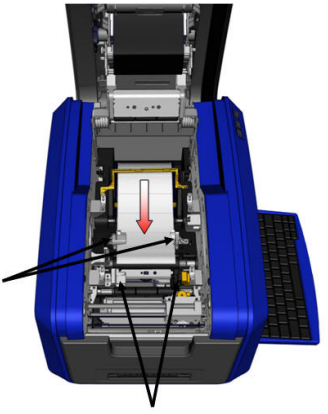

8. Purista tarranauhan säätövipua ja siirrä materiaaliohjaimia, kunnes ne ovat tarrojen suojan reunojen kohdalla.
9. Jos käytät jatkuvaa materiaalia, laske materiaalipalkki alas.

8

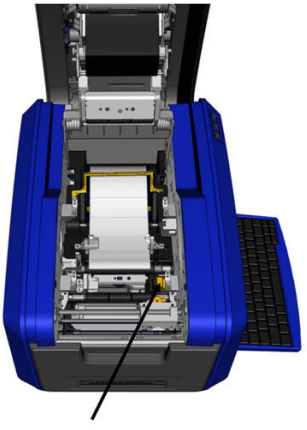

9

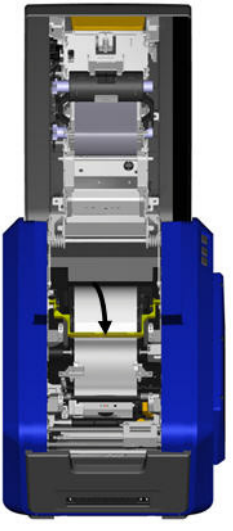

10. Aseta kansi takaisin paikalleen.

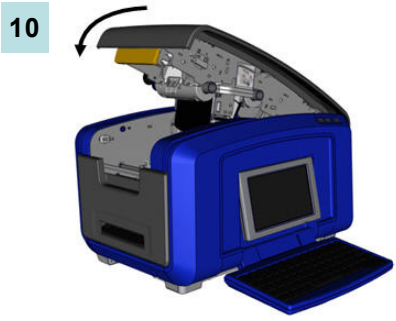

Virtakytkentä

Tulostimen käynnistäminen tai sammuttaminen:

1. Paina tulostimen virtakytkintä.

Näytön käynnistäminen tai sammuttaminen:

2. Paina **virtanäppäintä** ⏻ .

Näyttöruutu

BBP®35/37-tulostin käyttää kosketusnäyttöteknologiaa. Kosketa sormella näyttöruudussa haluamaasi vaihtoehtoa.

Kohteen nro	Kuvake	Kuvaus
1		**Home (Koti)**: Palauttaa sinut *kotisivulle* mistä tahansa sovelluksesta. Kun olet kotisivulla, painike on harmaa.
2	Valikko	**Menu (Valikko)**: Näyttää File (Tiedosto)-, Label (Tarra)- ja System (Järjestelmä) -vaihtoehdot.
3		**Print (Tulosta)**: Näyttää *Print (Tulosta)* -valintaikkunan tämänhetkisen tarran tulostusta varten. Jos muokkausohjelmassa on jotakin, tulostuspainike on harmaa.
4	Muokkaus	Tekstin ja kohteiden syöttöalue. Näytä ja muotoile tarroja täällä kirjoittamalla, koskettamalla tai valitsemalla ruudulla olevia kohteita. Muokkausohjelma näyttää lisäksi tulostimeen asennetun materiaalin ja värinauhan värin ja näyttää mittanauhat, joissa näkyvät tarran
5	Ohjauspaneeli	Ensisijainen alue, jolla voit valita tarrojen ja kohteiden luomis-, muokkaus- ja käsittelyvaihtoehdot. Paneeli muuttuu valitun vaihtoehdon mukaisesti. (Katso BBP®35/37-tarratulostimen käyttöoppaasta kaikkien tulostimen toimintojen ja ominaisuuksien tarkat ohjeet.)
6	Tilapalkki	Näyttää tarran koon ja ilmoittaa jäljellä olevan materiaalin ja nauhan määrän.
7	Työkalupaneeli	Antaa lisävaihtoehtoja valitulle työkalulle. Työkalupaneeli muuttuu valitun vaihtoehdon mukaisesti.

Valikot

Päävalikkopainike tuo esiin alavalikoiden luettelon eri tarra- tai järjestelmätoiminnoille. Alavalikon vaihtoehtojen näyttäminen:

1. Tuo esiin alavalikot koskettamalla Valikko.
2. Kosketa avattavassa luettelossa haluamaasi alavalikkovaihtoehtoa.

Valittu alavalikko voi puolestaan tuoda esiin toisen alavalikon.

3. Kosketa alavalikkovaihtoehtoa, kunnes esiin tulee valintaikkuna.

Valikon valinta	Kuvaus
File (Tiedosto)	Aloita uusi tiedosto, avaa, tallenna tai poista tiedosto.
Label (Tarra)	Muuta tarran kokoa ja suuntaa, lisää tarran ympärille kehys tai valitse valmis tarrapohja.
System (Järjestelmä)	Määritä kelloasetukset, valitse kieli, aseta tekstin, viivakoodin ja tulostuksen oletusasetukset. Hanki tietoa tulostimesta, tuo kirjasimet ja grafiikka tietokoneesta USB-muistitikun avulla. Hakee laiteohjelmiston päivitykset tietokoneesta tai USB-muistitikulta. Se tarjoaa lisäksi tulostimen

Create a Text Label (Luo tekstitarra)

Tekstin kirjoittaminen

Kun tulostin käynnistetään ensimmäisen kerran, esiin tulee kotisivu, jossa näkyy vilkkuva pystypalkki (kohdistin) ja teksti "Type or touch here..." (Kirjoita tai kosketa tätä...). Aloita tekstin kirjoittaminen kohdistimen osoittamasta paikasta käyttämällä näppäimistöä. Kirjoitettu teksti muuttuu automaattisesti sopivan kokoiseksi.

Jos haluat aloittaa toisen rivin, paina näppäimistössä [ENTER].

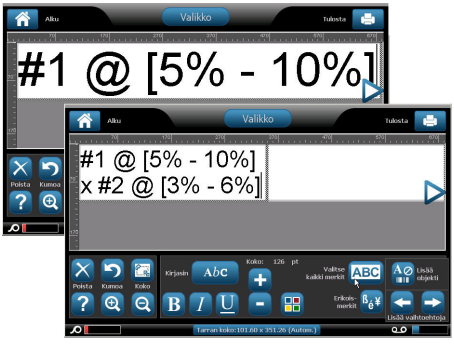

Muokkaa tekstiä

Muokkaa teksti koskettamalla muutettavaa tekstiä ja koskettamalla sitten mitä tahansa vaihtoehtoa Tools (Työkalut)- tai Text (Teksti)-ohjauspaneelissa.

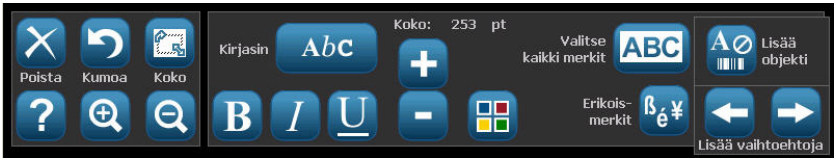

Tarran tulostaminen

Tarran tulostaminen:

1. Kosketa Print (Tulosta) .
2. Kosketa Start Print (Aloita tulostus) .

Estrazione della stampante dall'imballaggio

La confezione standard della stampante BBP®35/37 contiene le parti seguenti:

- BBP®35/37 Label Printer
- CD di documentazione, tra cui Guida rapida elettronica, Guida per l'utente elettronica e collegamenti Web
- Cavo di alimentazione
- Cavo USB tipo B
- Guida rapida
- Kit di pulizia

Registrazione della stampante

Per ricevere assistenza e aggiornamenti gratuiti, registrare la stampante on-line all'indirizzo www.bradycorp.com/register. (Consultare il retro di questa guida per informazioni sul Servizio di Assistenza tecnica.)

Brady Workstation

È possibile creare etichette da un computer PC usando Brady Workstation. Mediante delle app che incorporano regolamenti e standard vigenti nel settore, Brady Workstation aiuta l'utente a crea segnali ed etichette che garantiscano sicurezza e conformità del luogo di lavoro ai regolamenti vigenti. Scaricare gratuitamente Brady Workstation oggi stesso all'indirizzo Workstation.BradyID.com.

Vista esterna

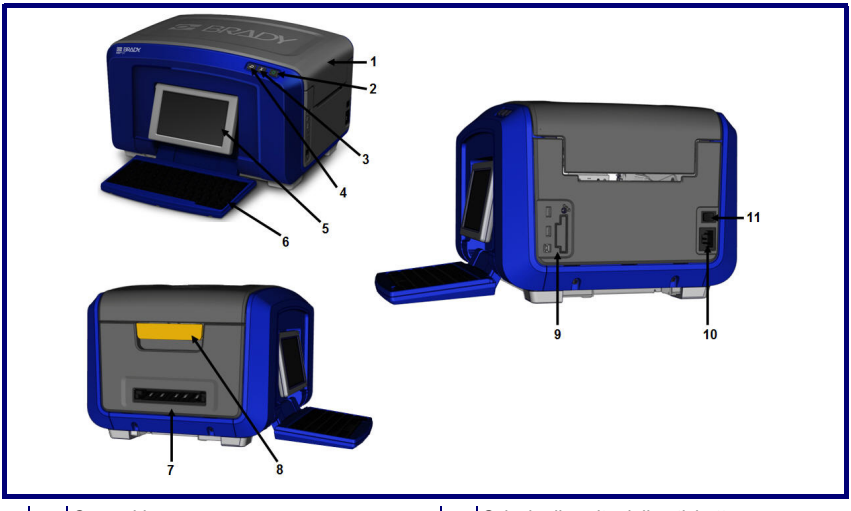

1	Coperchio	7	Scivolo di uscita delle etichette
2	Pulsante di alimentazione (verde)	8	Meccanismo di sgancio del coperchio
3	Pulsante di ritaglio del supporto	9	USB, porte di espansione e scheda di rete Brady Network Card
4	Pulsante di alimentazione supporto		
5	Schermo tattile (estraibile)	10	Connettore cavo di alimentazione
6	Tastiera (abbassabile)	11	Interruttore On/Off

Configurazione della stampante

Collegamento all'alimentazione

Prima di collegare l'alimentazione, assicurarsi di aver rimosso tutte le protezioni di trasporto dalla testina della stampante e dall'interno del coperchio.

1. Inserire il cavo di alimentazione nella porta di collegamento del cavo, situata sul lato destro della stampante, quindi collegare l'altra estremità del cavo nella presa di alimentazione.
2. Accendere l'interruttore di alimentazione (ON).

Installazione del nastro di stampa

Alcune illustrazioni sul lato interno del coperchio mostrano come installare il nastro di stampa e il supporto (nastro per etichette).

1. Per aprire il coperchio, tirare dal basso verso l'alto il meccanismo di sgancio giallo.

CAUTELA

Il coperchio si apre subito. Per facilitare l'apertura, tenere la mano sul coperchio mentre si rilascia il meccanismo di sgancio.

2. Con la linguetta della cartuccia in alto rivolta verso l'esterno, inserire il nastro di stampa esposto sopra la testina di stampa e spingere la cartuccia in avanti fino a quando non scatta in posizione fissa.

1

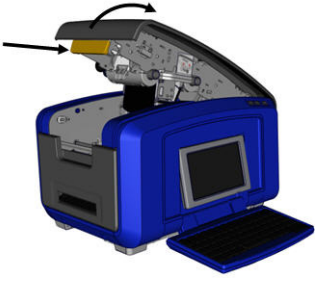

2

3. Ruotare la manopola mandrino del nastro di stampa per fissarlo sulla testina di stampa.

3

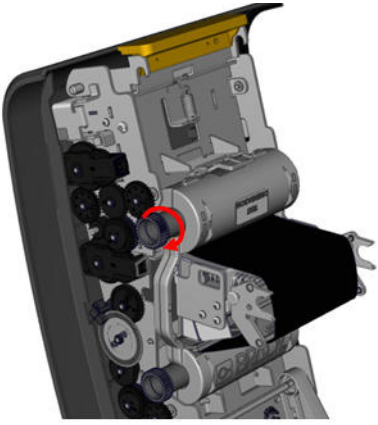

Installazione del supporto (nastro per etichette)

4. Sollevare la barra del dispositivo di pulitura, fuori dall'alloggiamento del nastro per etichette.
5. Afferrare il rotolo del nastro per etichette con il nastro che scende dall'alto e toccare il sensore di stampa a sinistra.

4

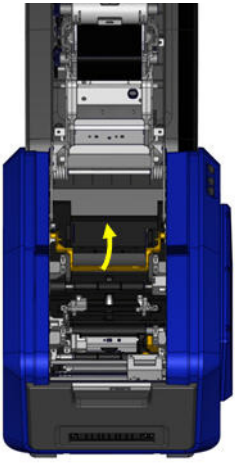

5

6. Collocare il rotolo del nastro per etichette nell'apposito alloggiamento, allineando il sensore di stampa al lettore del sensore.
7. Inserire il nastro per etichette sotto e attraverso le guide del supporto fino a quando non copre il rullo nero.

6

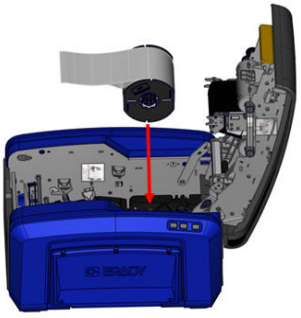

7

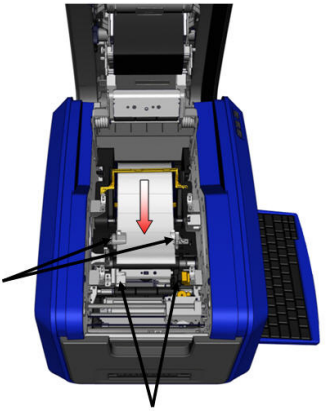

8. Azionare la levetta di regolazione del nastro per etichette e far scorrere le guide del supporto fino a quando non sono allineate ai bordi del liner del nastro.
9. Se si usa un supporto continuo, abbassare la barra del supporto.

8

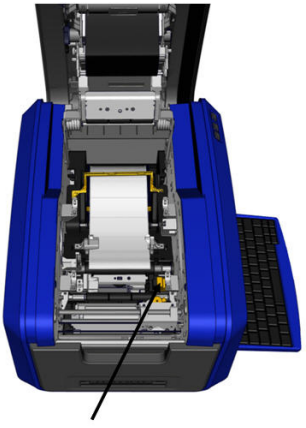

9

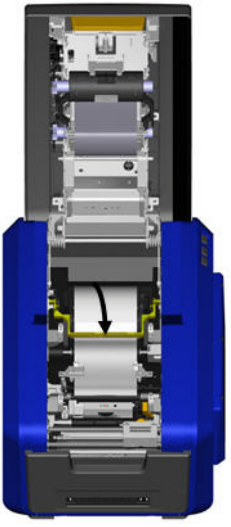

10. Chiudere il coperchio.

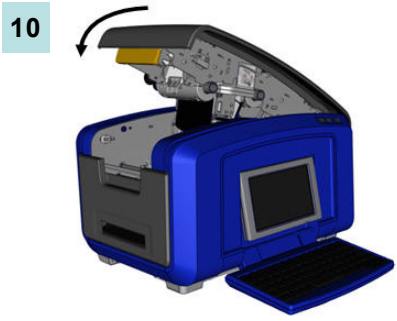

Accensione

Per accendere o spegnere la stampante:

1. Premere l'interruttore on/off sul lato della stampante.

Per accendere o spegnere il display:

2. Premere **Power [Accensione]** ⏻ .

Schermo del display

La stampante BBP®35/37 usa la tecnologia delle schermo tattile. Toccare con il dito l'opzione desiderata nella schermata tattile.

N. elemento	Icona	Descrizione
1		**Home: [Pagina iniziale:]** Riporta alla *Home page [Pagina iniziale]* da qualsiasi punto dell'applicazione. Quando ci si trova nella Home page [Pagina iniziale] il relativo pulsante è disattivo (grigio).
2	Menu	**Menu**: Visualizza le opzioni File, Label and System [File, Etichetta e Sistema]
3		**Print [Stampa]**: Visualizza la finestra di dialogo *Print* [Stampa] per la stampa dell'etichetta corrente. Se non sono stati inseriti dati in Editor [Modifica], il pulsante di stampa è disattivo (grigio).
4	Editor [Modifica]	Area di inserimento di un testo o un oggetto. È possibile digitare, toccare o selezionare gli oggetti da visualizzare e modificare in questa area. Editor [Modifica] visualizza anche il colore del supporto supporto e del nastro di stampa installati e visualizza i righelli per
5	Pannello di controllo	L'area principale in cui selezionare le opzioni di creazione, modifica ed elaborazione di etichette e oggetti. Il pannello cambia a seconda dell'opzione selezionata. (Fare riferimento alla guida per l'utente di BBP®35/37 per istruzioni complete su tutte le funzioni della stampante.)
6	Barra di stato	Visualizza le dimensioni dell'etichetta e altre informazioni relative al nastro di stampa e al supporto non ancora utilizzati.
7	Pannello Tools [Strumenti]	Offre altre opzioni per lo strumento selezionato. Il pannello Tools [Strumenti] cambia in base all'oggetto selezionato.

Menu

Il pulsante del Menu principale visualizza un elenco di sotto-menu per le varie etichette o funzioni del sistema. Per visualizzare le opzioni del menu o dei sotto-menu:

1. Toccare Menu per visualizzare i sotto-menu.
2. Nell'elenco a comparsa, toccare l'opzione di sotto-menu desiderata.

Il sotto-menu selezionato potrebbe a sua volta visualizzare un altro sotto-menu.

3. Continuare a toccare l'opzione di sotto-menu fino quando non viene visualizzata una finestra di dialogo.

Opzioni dei menu	Descrizione
File	Utilizzato per creare un nuovo file e per aprire, salvare o eliminare un file.
Label [Etichetta]	Consente di modificare le dimensioni e l'orientamento di un'etichetta, aggiungere una cornice intorno all'etichetta o scegliere un modello.
System [Sistema]	Utilizzato per configurare le impostazioni dell'orologio, scegliere una lingua e definire le impostazioni predefinite di testo, codice a barre e stampa. Per ottenere informazioni sulla stampante, importare tipi di carattere ed elementi grafici direttamente da un PC, usare un'unità flash USB. Si possono scaricare

Creazione di un'etichetta di testo

Inserimento di un testo

Quando la stampante viene accesa per la prima volta, si apre la Home page [Pagina Iniziale] che visualizza una barra lampeggiante verticale (il cursore) e il messaggio “Digitare o toccare qui...”. Usare la tastiera per iniziare a inserire il testo dalla posizione del cursore. Il testo inserito sarà automaticamente ridimensionato per adattarsi all'etichetta.

Se si desidera inserire un'altra riga di testo, premere [ENTER] [INVIO].

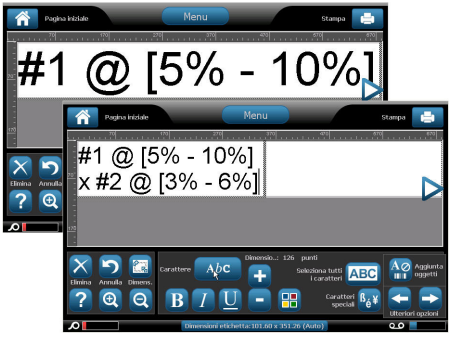

Modifica del testo

Per modificare un testo, toccare il testo da modificare, quindi toccare un'opzione qualsiasi di Tools [Strumenti] oppure del pannello di controllo Text [Testo].

Stampa di un'etichetta

Per stampare un'etichetta:

1. Toccare Print [Stampa] .
2. Premere Start Print [Avvio stampa] .

Pakke ut skriveren

Følgende er inkludert i standardpakken for BMP®35/37:

- BBP®35/37 etikettskriver
- Dokumentasjons-CDen, inkludert elektronisk Hurtigstartveiledning, elektronisk brukerveiledning og koblinger til nettsteder.
- Strømledning
- USB Type B kabel
- Hurtigstartveiledning
- Rengjøringssett

Registrere skriveren

Registrer skriveren on-line på www.bradycorp.com/register og få gratis produktstøtte og oppdateringer. (Se på baksiden av denne veiledningen for referanser til teknisk suppost).

Brady Workstation

Opprette etiketter på PC-en med Brady Workstation. Brady Workstation har app-er som inneholder innebygde forskrifter og standarder og som hjelper deg å lage skilt og etiketter som holder anlegget ditt sikkert og i samsvare med regelverket. Last ned Brady Workstation gratis i dag på Workstation.BradyID.com.

Vist utenfra

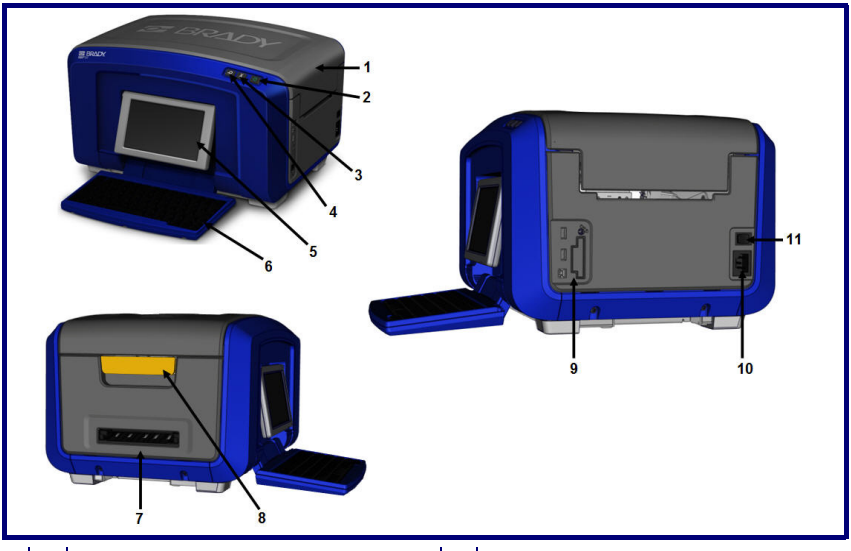

1	Deksel	7	Utgang for etiketter
2	Strømknapp (grønn)	8	Frigivelsesdel for deksellås
3	Knapp for skårne etiketter	9	USB, Utvidelsesporter og Brady nettverkskort
4	Knapp for fremføring av media		
5	Pekeskjerm (vippes ut)	10	Strømledningskontakt
6	Tastatur (vippes ned)	11	På/av-bryter

Sette opp skriveren

Koble til strømmen

Ta vekk all transportbeskyttelse rundt skriverhodet og under dekselet før du kobler til strøm.

1. Sett strømmledningen inn i kontakten på høyre side på skriveren, og sett støpselet i den andre enden av ledningen i en strømkontakt.
2. Skru strømbryteren PÅ.

Innsetting av bånd

Illustrasjoner på innsiden av skriverdekselet viser hvordan bånd og etikettmedia (teip) settes inn.

1. Åpne dekslet ved å trekke opp bunnen av den gule haspen.

FORSIKTIG

Dekslet spretter raskt opp. For å forenkle åpningen, plasser en hånd på dekselet når du frigjør haspen.

2. Med tappen på kassetten vendt opp og vendt utover, plasser det eksponerte båndet over skrivehodet og skyv kassetten fremover til den klikker på plass.

1

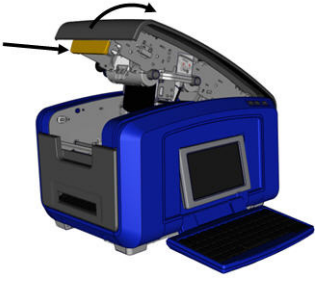

2

3. Drei spindelknappen til båndet for å stramme båndet over skrivehodet.

3

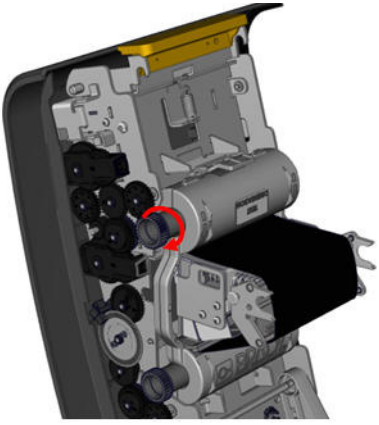

Isetting av etiketter (teip)

4. Sving stangen til etikettnalen opp, ut av teiprommet.
5. Ta tak i teiprullen når teipen kommer ut fra toppen av rullen og berøringscellen på venstre side.

4

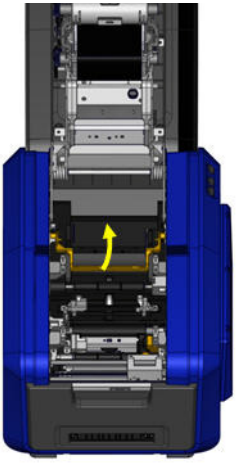

5

6. Slipp teiprullen inn i teiprommet, og rett den inn med leseren til berøringscellen.
7. Træ etiketteipen under og gjennom mediaføringspunktene til teipen dekker den sorte valsen.

6

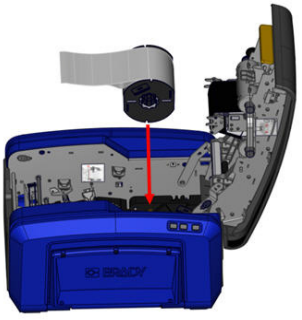

7

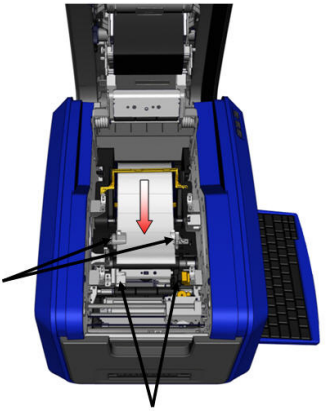

8. Klem teipjusteringshåndtaket og før mediaførerne til de er rettet inn med kantene av teipforingen.
9. Hvis du bruker et medium i løpende bane, senk mediastaget.

8

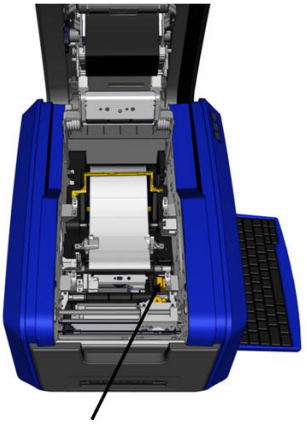

9

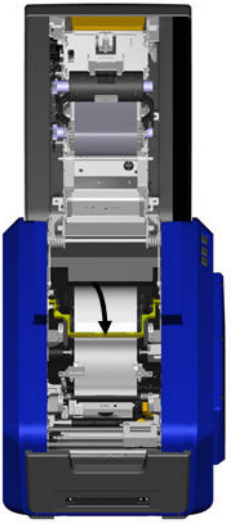

10. Lukk dekselet.

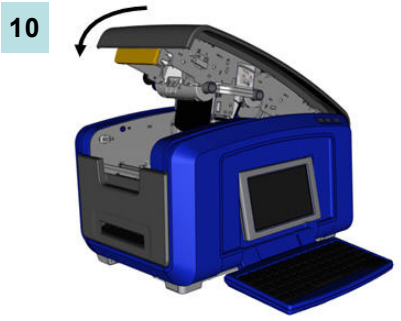

Slå på skriveren

Slik slår du skriveren på eller av:

1. Trykk på på/av-bryteren på siden av skriveren.

Å skru skriveren på eller av:

2. Trykk på **Power** ⏻ .

Displayet

BBP®35/37-benytter pekeskjermteknologi. Bruk fingeren, og trykk på ønsket valg på skjermen.

Punkt-nr.	Ikon	Beskrivelse
1		**Hjem**: Sender deg tilbake til *Hjemme*-siden fra hvor som helst i programmet. Når du er på hjemmesiden er knappen er grå (passivisert).
2	Meny	**Meny**: Viser fil-, etikett- og systemvalg.
3		**Utskrift**: Viser dialogboksen for *Utskrift* av gjeldende etikett. Hvis det ikke er noe i redigeringsprogrammet er utskriftsknappen deaktivert.
4	Redigeringsprogram	Innskriftsområde for tekst eller objekt. Skriv inn, pek eller velg objekter som skal vises, legg til og rediger i dette området. Redigeringsprogrammet viser også fargen til mediet og båndet som er satt inn, og viser linjaler som angir lengden og bredden på
5	Kontrollpanel	Primærområde for valg av alle alternativene for å opprette, redigere og å arbeide med etiketter og objekter. Panelet endres avhengig av hvilket alternativ som er valgt. (Se i brukerveiledningen til BBP®35/37 for å se fullstendige instruksjoner for alle funksjonene til skriveren.)
6	Statuslinje	Viser gjeldende etikettstørrelse og indikatorer for mengden etiketter og fargebånd som er igjen.
7	Verktøypanel	Gir ekstra valg for det verktøyet som er valgt. Verktøypanelet endres i henhold til det objektet som er valgt.

Menyer

Hovedmenyknappen viser en liste over undermenyer for forskjellige etikett- eller systemfunksjoner. For å vise meny- eller undermenyvalg:

1. Trykk på Meny for å vise undermenyene.
2. I vinduet med listen, trykk på ønsket valg i undermenyen..

Og i sin tur kan den valgte undermenyen vise en annen undermeny.

3. Fortsett å trykke på et valg i en undermeny til det vises en dialogboks.

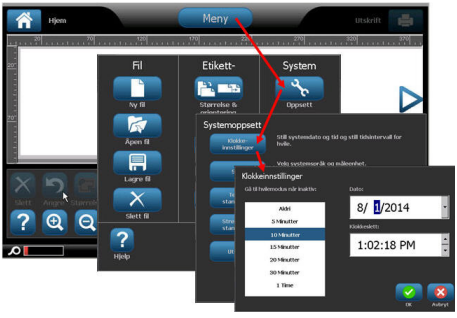

Menyvalg	Beskrivelse
Fil	Starte en ny fil, åpne, lagre eller slette en fil.
Etikett	Endre størrelse og orientering av etiketten, legge til en ramme rundt etiketten eller velge en mal.
System	Konfigurere klokkeinnstilinger, velge et språk, sette standarder for tekst, sstrekkode og utskrift. Få inormasjon om skriveren, importer skrifttyper og grafikk fra en PC via bruken av en USB minnepinne. Gir oppgradering av fastvare via PC-en eller en USB minnepinne. Gir også diagnose for skriveren.

Opprette en tekstetikett

Skrive inn tekst

Når skriveren først er skrudd på, vil du først se hjemmesiden som har en blinkende vertikal linje (markøren) og meldingen "Type eller touch here ..." (Skriv eller trykk her ...) Ved bruk av tastaturet, start med å skrive inn tekst ved markørposisjonen. Teksten som skrives inn endrer størrelse slik at den fyller etiketten automatisk.

Dersom du ønsker en linje til med tekst, trykk på [ENTER] på tastaturet.

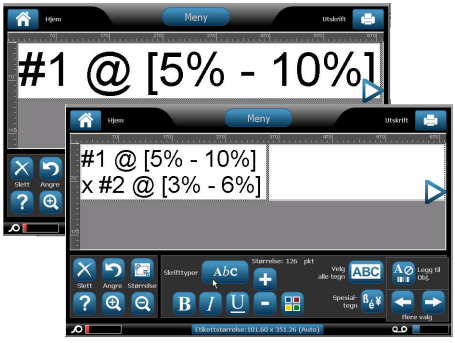

Rediger tekst

For å redigere test, trykk på teksten du vil endre, og så trykker du på det valget i Tools (verktøy) eller på tekstkontrollpanelet.

Skrive ut en etikett

Slik skriver du ut en etikett:

1. Pek på ordene Skriv ut .
2. Trykk på start utskrift .

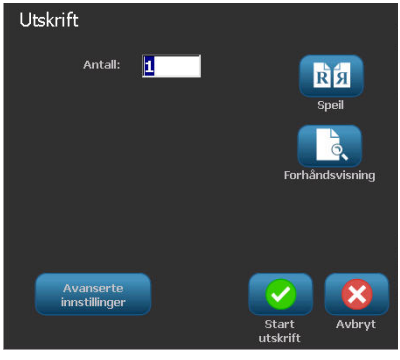

Rozpakowanie drukarki

Elementy standardowego zestawu drukarki BBP®35/37 są następujące:

- Drukarka etykiet BBP®35/37
- Płyta CD z dokumentacją produktu, zawierająca elektroniczną Skróconą instrukcję obsługi oraz łącza internetowe
- Kabel zasilający
- Kabel USB typu B
- Skrócona instrukcja obsługi
- Zestaw czyszczący

Rejestrowanie drukarki

Drukarkę można zarejestrować online pod adresem www.bradycorp.com/register, aby uzyskać bezpłatną pomoc techniczną oraz aktualizacje. (Dane działu pomocy technicznej znajdują się na tylnej okładce tego podręcznika).

Brady Workstation

Oprogramowanie Brady Workstation umożliwia tworzenie etykiet na komputerze. Dzięki aplikacjom z wbudowaną obsługą przepisów i norm oprogramowanie Brady Workstation ułatwia tworzenie oznaczeń i etykiet, które gwarantują należyte bezpieczeństwo i zgodność. Oprogramowanie Brady Workstation można pobrać bezpłatnie już teraz pod adresem Workstation.BradyID.com.

Widok zewnętrzny

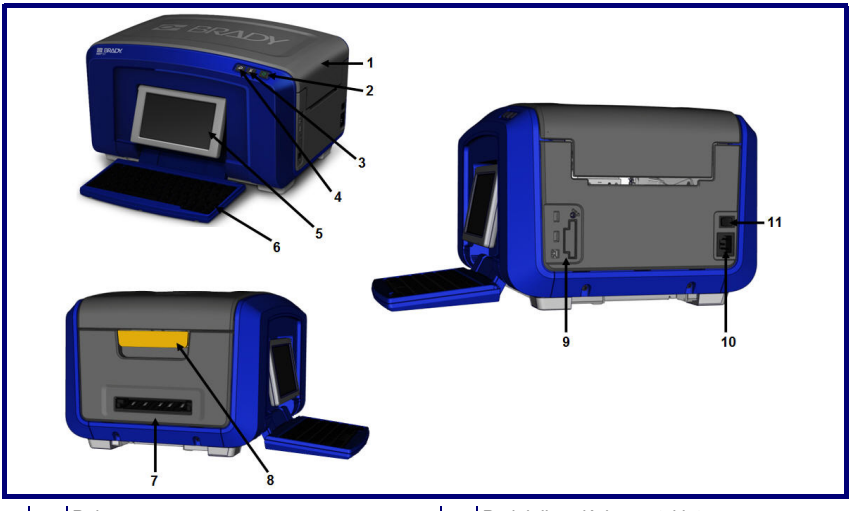

1	Pokrywa	7	Podajnik wyjściowy etykiet
2	Przycisk zasilania (zielony)	8	Zatrzask zwalniający pokrywę
3	Przycisk odcinania nośnika	9	Port USB, porty rozszerzeń Karta sieciowa Brady
4	Przycisk podawania nośnika		
5	Ekran dotykowy (odchylany na zewnątrz)	10	Złącze kabla zasilającego
6	Klawiatura (odchylana w dół)	11	Włącznik/wyłącznik

Instalacja drukarki

Podłączenie zasilania

Przed podłączeniem zasilania należy się upewnić, że zdemontowano wszystkie osłony założone na czas transportu dookoła głowicy drukującej oraz wewnątrz pokrywy obudowy.

1. Podłącz kabel zasilający do złącza kabla zasilającego z prawej strony drukarki, a następnie drugi koniec kabla — do gniazdka elektrycznego.
2. Ustaw przełącznik zasilania w położeniu ON.

Instalacja taśmy barwiącej

Sposób instalacji taśmy barwiącej i nośnika etykiet przedstawiono na ilustracjach na wewnętrznej stronie pokrywy.

1. Otwórz pokrywę, pociągając za dolną część żółtego zatrzasku.

OSTROŻNIE

Pokrywa szybko odskoczy. Aby ułatwić otwieranie, w momencie zwalniania zatrzasku trzymaj dłoń na pokrywie.

2. Z wypustką kasety ustawioną na górze i skierowaną na zewnątrz umieść wystającą taśmę barwiącą na głowicy drukującej, a następnie wepchnij kasetę do przodu, aby zatrzasnęła się na miejscu.

1

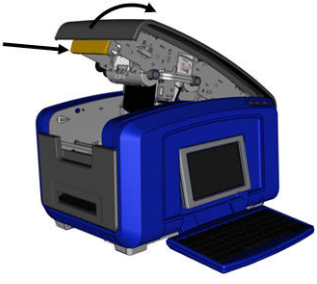

2

3. Obróć pokrętło bębna taśmy, aby docisnąć taśmę nad głowicą.

3

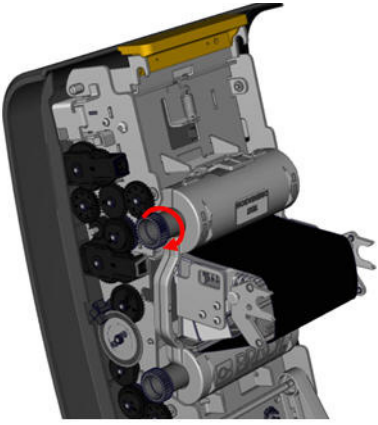

Instalacja nośnika

4. Przechyl pręt wycieraczki nośnika w górę, daleko poza nośnik.
5. Chwyć rolkę nośnika, tak aby nośnik zwisał z wierzchu rolki i czujnika dotykowego z lewej strony.

4

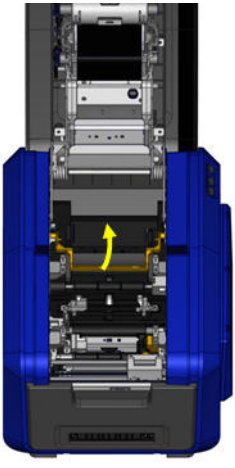

5

6. Włóż rolkę nośnika w dół tak, aby czujnik dotykowy był wyrównany z czytnikiem czujnika dotykowego.
7. Przeprowadź nośnik etykiety poniżej prowadnic oraz przez prowadnice, aby nośnik zakrył czarną rolkę.

6

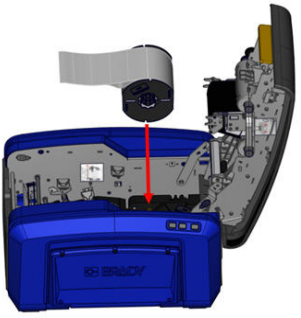

7

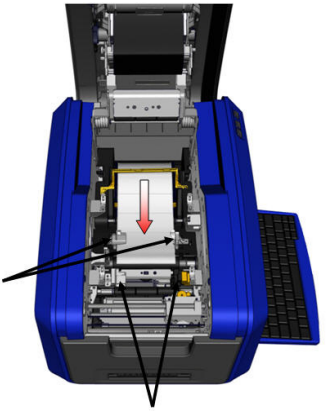

8. Ściśnij dźwignię regulacji nośnika i przesuń prowadnice nośnika tak, aby zrównały się z krawędziami podkładu nośnika.
9. W przypadku używania nośnika ciągłego opuść pręt nośnika.

8

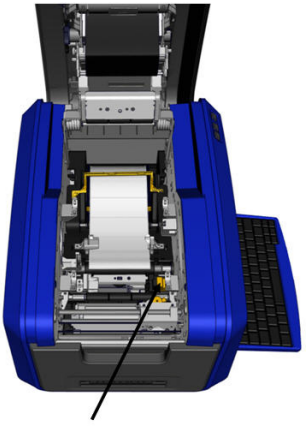

9

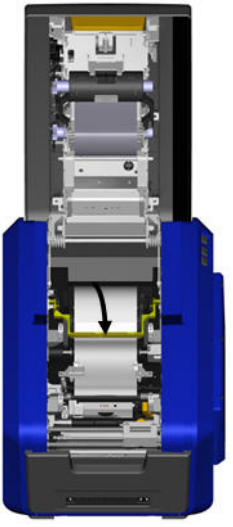

10. Zamknij pokrywę.

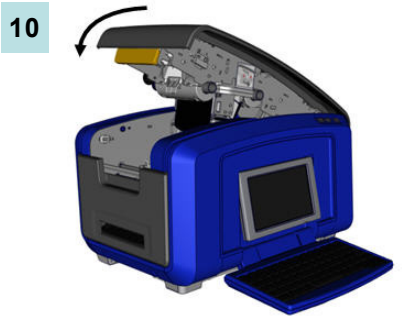

Włączenie

Aby włączyć lub wyłączyć drukarkę:

1. Naciśnij włącznik/wyłącznik z boku drukarki.

Aby włączyć lub wyłączyć wyświetlacz:

2. Naciśnij przycisk **zasilania** .

Ekran wyświetlacza

W drukarce BBP®35/37 zastosowano ekran dotykowy. Opcji widocznych na ekranie należy dotykać palcami.

Nr elementu	Ikona	Opis
1		**Ekran główny**: Powrót na *Ekran główny* z dowolnego miejsca aplikacji. Na ekranie głównym przycisk zmienia kolor na szary.
2	Menu	**Menu**: Wyświetla opcje Plik, Etykieta i System.
3		**Drukuj**: Wyświetla okno dialogowe *Drukuj*, w którym można wybrać opcje drukowania bieżącej etykiety. Jeśli w Edytorze nie ma obiektów, przycisk drukowania jest nieaktywny (szary).
4	Edytor	Obszar wprowadzania tekstu lub obiektu. Wpisz, wybierz obiekty lub dotknij ich, aby wyświetlać bądź edytować obiekty w tym obszarze. W Edytorze jest również widoczny kolor zamontowanego nośnika i założonej taśmy barwiącej oraz linijki wskazujące długość
5	Panel sterowania	Główny obszar wyboru opcji tworzenia, edytowania oraz pracy z etykietami i obiektami. Panel zmienia się w zależności od tego, która opcja została wybrana. (Kompletny opis wszystkich funkcji drukarki znajduje się w podręczniku użytkownika drukarki BBP®35/37).
6	Pasek stanu	Pokazuje bieżący rozmiar etykiety oraz wskaźniki dostępnej ilości nośnika i taśmy barwiącej.
7	Panel narzędzi	Dodatkowe opcje dotyczące wybranego narzędzia. Panel narzędzi zmienia się zależnie od wybranego obiektu.

Menu

Naciśnięcie przycisku Menu powoduje wyświetlenie listy podmenu odpowiadających różnym funkcjom etykiet i funkcjom systemowym. Aby wyświetlić opcje menu lub podmenu:

1. Dotknij przycisku Menu, aby wyświetlić podmenu.
2. Na liście podręcznej dotknij wybranej opcji podmenu.

Wybrane podmenu może umożliwiać wyświetlenie kolejnego podmenu.

3. Dotykaj opcji podmenu, aż zostanie wyświetlone okno dialogowe.

Opcja menu	Opis
Plik	Rozpoczęcie tworzenia nowego pliku, otwarcie, zapisanie lub usunięcie pliku.
Etykieta	Ustawienie rozmiaru i orientacji etykiety, dodanie ramki wokół etykiety oraz wybranie szablonu.
System	Konfigurowanie ustawień zegara, wybór języka, konfigurowanie domyślnych opcji tekstu, kodu kreskowego i drukowania. Pobranie informacji o drukarce, importowanie czcionek i grafik z komputera i za pomocą pamięci USB. Przeprowadzanie uaktualnień oprogramowania systemowego z komputera

Tworzenie etykiety tekstowej

Wprowadzanie tekstu

Po pierwszym włączeniu drukarki pojawia się ekran główny, na którym miga pionowa kreska (kursor) oraz komunikat „Wpisz lub dotknij tutaj...”. Rozpocznij wpisywanie tekstu za pomocą klawiatury w miejscu ustawienia kursora. Wprowadzony tekst automatycznie zmieni rozmiar, dostosowując się do rozmiaru etykiety.

Aby wprowadzić kolejny wiersz tekstu, naciśnij [ENTER] na klawiaturze.

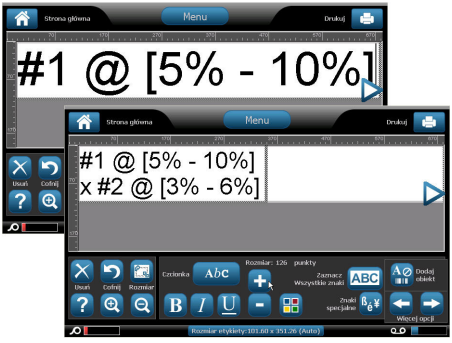

Edycja tekstu

Aby edytować tekst, należy dotknąć tekstu, który ma być zmieniony, a następnie dotknąć dowolnej opcji w menu Narzędzia lub na panelu sterowania Tekst.

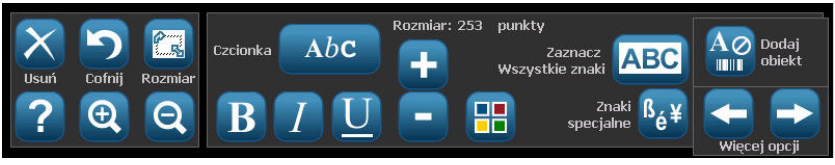

Drukowanie etykiety

Aby wydrukować etykietę:

1. Dotknij przycisku Drukuj .
2. Dotknij przycisku Rozpocznij drukowanie .

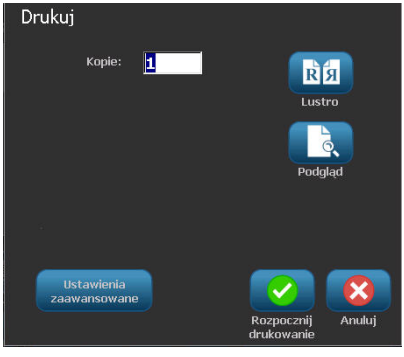

Desembalar a sua impressora

Os artigos que se seguem estão incluídos na embalagem padrão da BBP®35/37:

- Impressora de etiquetas BBP®35/37
- CD de documentação, incluindo Guia de Iniciação Rápida e Manual do Utilizador em formato eletrónico e hiperligações da Internet
- Cabo de alimentação
- Cabo USB tipo B
- Guia de Iniciação Rápida
- Kit de limpeza

Registar a sua impressora

Registe a sua impressora online em www.bradycorp.com/register e receba apoio e atualizações gratuitas para o seu produto. (Consulte a parte de trás deste guia para obter as referências do apoio técnico.)

Brady Workstation

Crie etiquetas com o seu PC utilizando o software Brady Workstation. Ao proporcionar aplicações que contêm regulamentos e normas, o Brady Workstation ajuda-o a criar sinais e etiquetas para manter as suas instalações seguras e em conformidade com a lei. Transfira hoje o Brady Workstation gratuitamente em Workstation.BradyID.com.

Vista externa

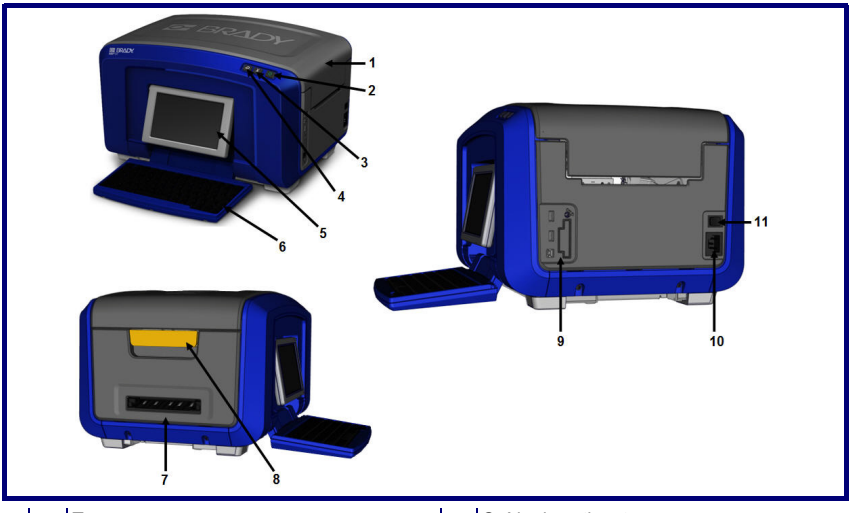

1	Tampa	7	Saída das etiquetas
2	Botão de alimentação (verde)	8	Trinco de abertura da tampa
3	Botão de corte do suporte de impressão	9	Portas USB, de expansão e placa de rede Brady
4	Botão de alimentação do suporte de impressão		
5	Ecrã táctil (vira para fora)	10	Tomada do cabo de alimentação
6	Teclado (vira para baixo)	11	Interruptor de corrente

Configurar a impressora

Ligar a corrente

Antes de ligar a corrente, certifique-se de que remove todas as proteções de transporte instaladas em redor da cabeça de impressão e no interior da unidade.

1. Ligue o cabo de alimentação na respetiva tomada no lado direito da impressora e, em seguida, ligue a outra ponta do cabo a uma tomada elétrica.
2. Ligue o interruptor da corrente.

Instalar a fita

Ilustrações no interior da tampa mostram como instalar a fita e o suporte de impressão de etiquetas (fita).

1. Abra a tampa puxando para cima a parte inferior do trinco amarelo.

PRECAUÇÃO

A tampa abre-se rapidamente. Para facilitar a abertura, coloque uma mão na tampa à medida que liberta o trinco.

2. Com a patilha do cartucho na parte superior, voltada para fora, coloque a fita exposta sobre a cabeça de impressão e, em seguida, empurre o cartucho para a frente até encaixar no devido lugar.

1

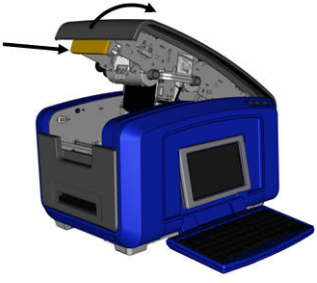

2

3. Rode o manípulo do veio da fita para apertar a fita sobre a cabeça de impressão.

3

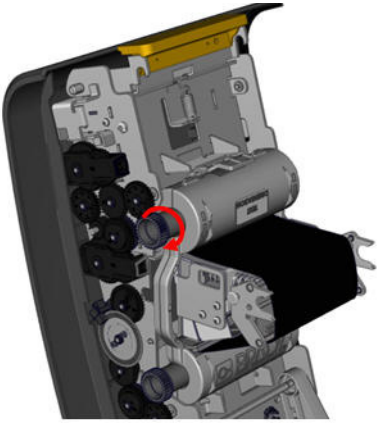

Instalar o suporte de impressão (fita)

4. Puxe a barra da esponja de limpeza do suporte de impressão para cima, para fora da célula da fita.
5. Segure o rolo de fita com a fita a sair da parte superior do rolo e da célula de contacto à esquerda.

4

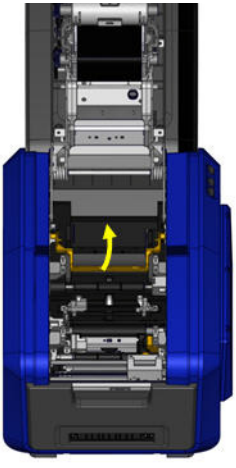

5

6. Largue o rolo da fita na célula da fita, alinhando a célula de contacto com o leitor da célula de contacto.
7. Enfie a fita de etiquetas por baixo e através das guias do suporte de impressão até a fita cobrir o rolo preto.

6

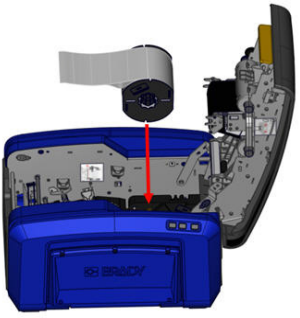

7

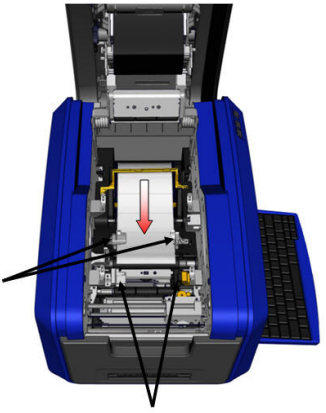

8. Aperte a alavanca de ajuste da fita e deslize as guias do suporte de impressão até ficaram alinhadas com as extremidades da fita.
9. Se estiver a utilizar o suporte de impressão contínuo, baixe a barra do suporte de impressão.

8

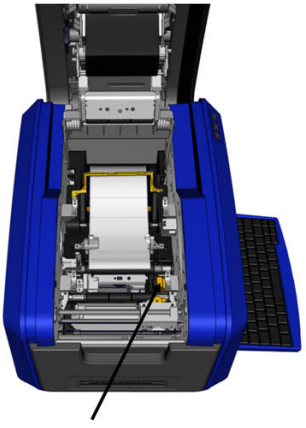

9

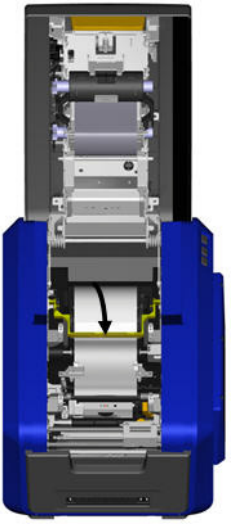

10. Feche a tampa.

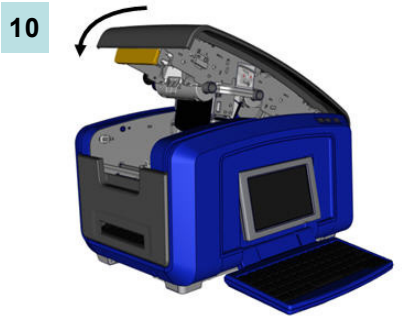

Ligar

Para ligar e desligar a impressora:

1. Prima o interruptor de corrente do lado da impressora.

Para ligar e desligar o ecrã:

2. Pressione o botão de **alimentação** ⏻ .

Ecrã

A impressora BBP®35/37 utiliza a tecnologia de ecrã táctil. Com o dedo, toque na opção pretendida no ecrã.

Item n.º	Ícone	Descrição
1		**Home** (Início): Permite-lhe voltar à página *Home* (Início) a partir de qualquer parte da aplicação. Quando está na página Home (Início), o botão está desativado.
2	Menu	**Menu**: Apresenta as opções File (Ficheiro), Label (Etiqueta) e System (Sistema).
3		**Print** (Imprimir): Apresenta a caixa de diálogo *Print* (Imprimir) para imprimir a etiqueta atual. Se não houver nada no Editor, o botão Print (Imprimir) está desativado.
4	Editor	Área de introdução de texto ou de objetos. Nesta área, poderá introduzir, tocar ou selecionar os objetos que pretende apresentar e editar. O Editor também mostra a cor do suporte de impressão e fita instalados e apresenta réguas que indicam o comprimento e largura
5	Painel de controlo	Área principal para selecionar todas as opções para criar, editar e trabalhar com etiquetas e objetos. O painel muda consoante a opção selecionada. (Consulte o guia do utilizador da BBP®35/37 para obter instruções completas para todas as funções e características da impressora.)
6	Barra de estado	Apresenta o tamanho atual da etiqueta e os indicadores da quantidade de suporte de impressão e fita que sobra.
7	Painel de ferramentas	Fornece opções adicionais para a ferramenta específica selecionada. O painel Tools (Ferramentas) muda de acordo com o objeto selecionado.

Menus

O botão Menu principal apresenta uma lista de submenus para diferentes funções de etiqueta ou de sistema. Para apresentar as opções do menu ou submenus:

1. Toque em Menu para apresentar os submenus.
2. Na lista de contexto, toque na opção de submenu pretendida.

O submenu selecionado, por sua vez, pode apresentar outro submenu.

3. Continue a tocar numa opção de submenu até aparecer uma caixa de diálogo.

Opção de menu	Descrição
File (Ficheiro)	Iniciar um novo ficheiro, abrir, guardar ou eliminar um ficheiro.
Label (Etiqueta)	Definir a dimensão e orientação da etiqueta, colocar uma moldura em redor da etiqueta e selecionar um modelo.
System (Sistema)	Configurar as definições do relógio, escolher um idioma e definir as predefinições de texto, código de barras e impressão. Obter informações acerca da impressora e importar tipos de letra e imagens de um PC através da utilização de uma unidade flash USB. Fornece atualizações de firmware

Criar uma etiqueta de texto

Introduzir texto

Quando se liga a impressora pela primeira vez, aparece a página de início com uma barra vertical a piscar (o cursor) e a mensagem “Type or touch here...” (“Escreva ou toque aqui...”). Utilizando o teclado, comece a introduzir o texto na posição do cursor. O texto introduzido é automaticamente redimensionado para encher a etiqueta.

Se pretender outra linha de texto, prima [ENTER] no teclado.

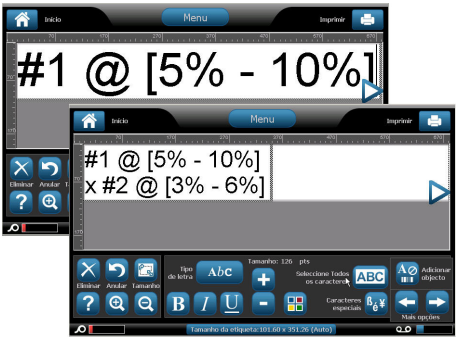

Editar o texto

Para editar texto, toque no texto que pretende alterar e, em seguida, toque em qualquer opção em Tools (Ferramentas) ou no painel Text Control (Painel de Controlo do Texto).

Imprimir uma etiqueta

Para imprimir uma etiqueta:

1. Toque em Print (Imprimir) .
2. Toque em Start Print (Iniciar Impressão) .

Despachetaţi imprimanta

În pachetul standard BBP®35/37 sunt incluse următoarele articole:

- Imprimantă pentru etichete BBP®35/37
- CD-ul documentaţiei care include ghidul de pornire rapidă în format electronic, manualul de utilizare şi legături web
- Cablu de alimentare
- Cablu USB tip B
- Ghid de pornire rapidă
- Trusă de curăţare

Înregistraţi-vă imprimanta

Înregistraţi-vă imprimanta on-line la www.bradycorp.com/register şi beneficiaţi de asistenţă şi actualizări gratuite ale produsului. (Consultaţi coperta posterioară a acestui ghid pentru referinţe privind asistenţa tehnică.)

Staţia de lucru Brady

Creaţi etichete cu PC-ul dvs. utilizând Staţia de lucru Brady. Furnizând aplicaţii care conţin reglementări şi standarde încorporate, Staţia de lucru Brady vă ajută să creaţi simboluri şi etichete pentru a vă menţine unitatea sigură şi în conformitate. Descărcaţi chiar astăzi în mod gratuit Staţia de lucru Brady la adresa Workstation.BradyID.com.

Vedere din exterior

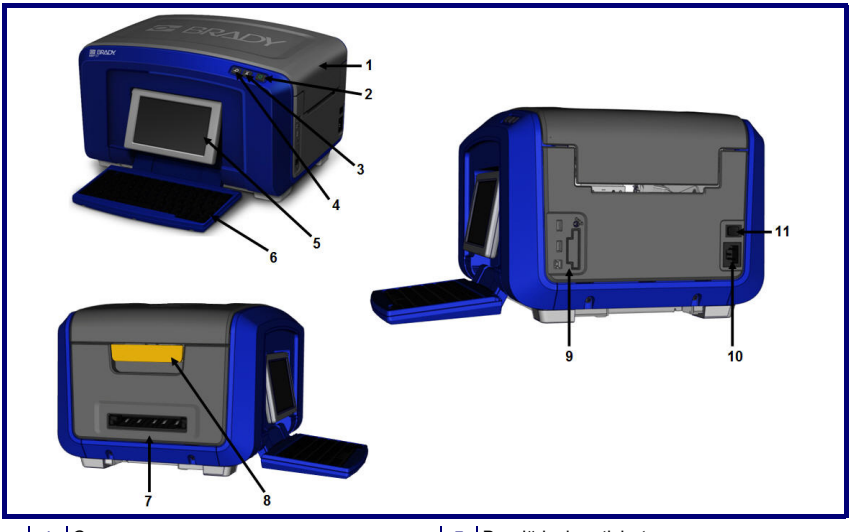

1	Capac	7	Bandă ieşire etichete
2	Buton alimentare (verde)	8	Clapetă deschidere capac
3	Buton tăiere suport media	9	USB, Porturi de expansiune şi Card Reţea Brady
4	Buton alimentare suport media		
5	Ecran tactil (se balansează în exterior)	10	Conexiune cablu de alimentare
6	Tastatură (se balansează în jos)	11	Comutator pornit/oprit

Instalarea imprimantei

Conectarea alimentării

Înainte de conectarea alimentării, asiguraţi-vă că aţi îndepărtat orice protecţie pentru transport din jurul capului de imprimare şi din interiorul imprimantei.

1. Introduceţi cablul de alimentare în portul de conexiune a cablului de alimentare din partea dreaptă a imprimantei, apoi introduceţi celălalt capăt al cablului într-o priză de c.a.
2. Porniţi comutatorul de alimentare.

Instalarea panglicii

Imaginile de pe interiorul capacului explică modalitatea de instalare a benzii şi a mediului etichetei (benzii).

1. Deschideţi capacul trăgând în sus pe partea inferioară a clapetei galbene.

PRECAUȚIE

Capacul se deschide rapid. Pentru a deschide mai uşor, aşezaţi o mână pe capac pe măsură ce eliberaţi clapeta.

2. Cu umărul cartuşului deasupra, orientat spre exterior, aşezaţi panglica expusă peste capul de imprimare, apoi apăsaţi cartuşul în continuare până când se fixează cu un clic pe poziţie.

1

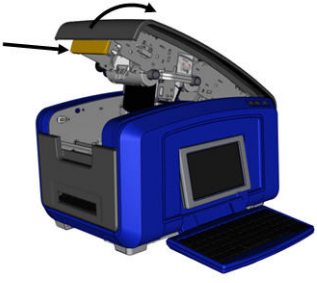

2

3. Rotiţi butonul axului panglicii pentru a strânge panglica peste capul de imprimare.

3

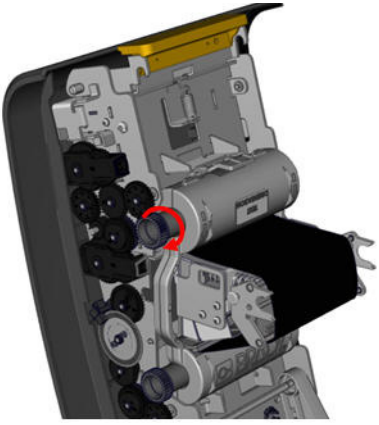

Instalarea suportului media (benzii)

4. Deschideţi bara de ştergere a suportului media în sus, afară din cavitatea benzii.
5. Prindeţi rola benzii cu banda care iese din partea de sus a rolei şi celula tactilă din partea stângă.

4

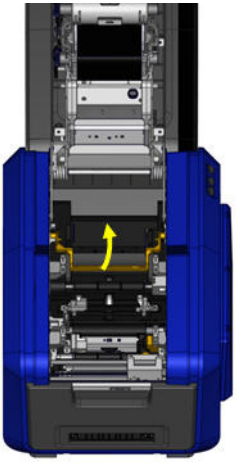

5

6. Introduceţi rola benzii în cavitatea benzii, aliniind celula tactilă cu cititorul de celule tactile.
7. Introduceţi banda etichetei sub ghidajele suportului media şi prin acestea până când banda acoperă rola de culoare neagră.

6

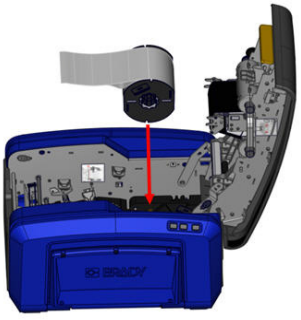

7

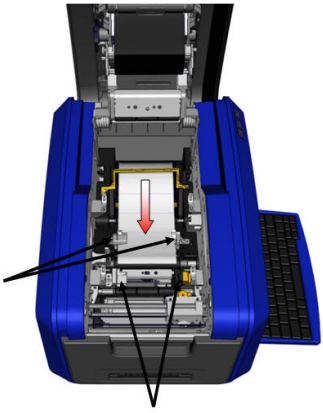

8. Apucaţi pârghia de reglare a benzii şi glisaţi ghidajele suportului media până când sunt aliniate cu marginile liniei benzii.
9. Dacă se utilizează suport media continuu, coborâţi bara pentru suportul media.

8

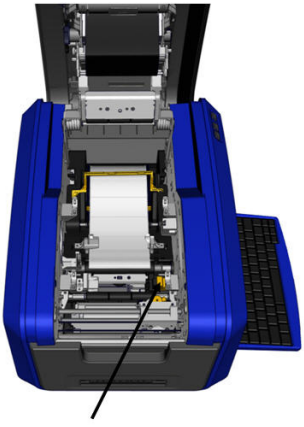

9

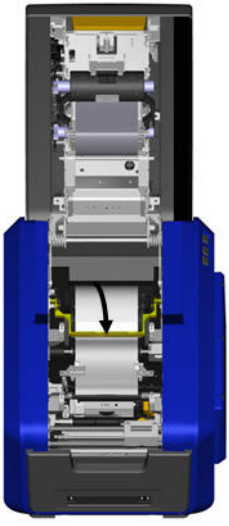

10. Închideţi capacul.

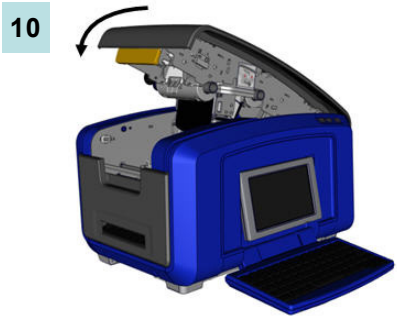

Pornit

Pentru a porni sau opri imprimanta:

1. Apăsaţi comutatorul pornit/oprit de pe partea laterală a imprimantei.

Pentru a porni sau a opri afişajul:

2. Apăsaţi tasta **Power** ⏻ (Pornire).

Ecran de afişare

Imprimanta BBP®35/37 utilizează tehnolgie cu ecran tactil. Cu ajutorul degetului, apăsaţi opţiunea dorită de pe ecranul de afişare.

Nr. articol	Pictograma	Descriere
1		**Home (Acasă)**: Vă readuce la pagina *Home (Acasă)* din orice punct al aplicaţiei. Atunci când sunteţi pe pagina Home (Acasă), butonul este afişat gri.
2	Meniu	**Menu (Meniu)**: Afişează opţiunile File (Fişier), Label (Etichetă) şi System (Sistem).
3		**Print (Imprimare)**: Afişează caseta de dialog *Print (Imprimare)* pentru imprimarea etichetei curente. Dacă nu se află nimic în Editor, butonul de imprimare este afişat gri.
4	Editor	Zona de introducere a textului sau obiectului. În această zonă puteţi să tastaţi, atingeţi sau să selectaţi obiectele pentru a fi afişate şi editate. Editorul prezint de asemenea culoarea suportului media instalat şi panglica şi afişează riglele care indică lungimea şi lăţimea
5	Panou de control	Zona principală pentru selectarea opţiunilor pentru crearea, editarea şi lucrul cu etichete şi obiecte. Panoul se schimbă în funcţie de opţiunea selectată. (Consultaţi ghidul de utilizare BBP®35/37 pentru instrucţiuni complete privind toate funcţiile şi caracteristicile imprimantei.)
6	Bară de stare	Afişează dimensiunile etichetei curente şi indicatorii pentru restul de panglică şi suport media rămase.
7	Panoul cu instrumente	Asigură opţiuni suplimentare pentru instrumentul specific selectat. Panoul Tools (Instrumente) se modifică în conformitate cu obiectul selectat.

Meniuri

Principalul buton Menu (Meniu) afişează o listă de sub-meniuri pentru diferite funcţii ale etichetei sau sistemului. Pentru a afişa opţiunile meniului sau sub-meniului:

1. Apăsaţi Meniu pentru a afişa sub-meniurile.
2. În lista verticală, apăsaţi opţiunea de sub-meniu dorită.

La rândul său, sub-meniul selectat poate afişa un alt sub-meniu.

3. Apăsaţi în continuare o opţiune de sub-meniu până când se afişează o casetă de dialog.

Opţiune de meniu	Descriere
Fişier	Iniţiaţi un nou fişier, deschideţi, salvaţi sau ştergeţi un fişier.
Etichetă	Setaţi dimensiunea şi orientarea etichetei, adăugaţi un cadru în jurul etichetei şi selectaţi un şablon..
Sistem	Configuraţi setările ceasului, alegeţi o limbă, setaţi textul, codul de bare şi valorile implicite de imprimare. Obţineţi informaţi despre imprimanta dvs., importaţi fonturi şi grafice dintr-un PC prin utilizarea unei unităţi flash USB. Asigură upgrade-uri firmware prin PC sau printr-o unitate flash USB. Asigură

Crearea unei etichete text

Introducerea textului

Atunci când imprimanta este pornită pentru prima dată, vi se prezintă pagina Home (Acasă), care afişează o bară verticală intermitentă (cursorul) şi mesajul „Type or touch here...” (Introduceţi text sau apăsaţi aici...) Cu ajutorul tastaturii, începeţi introducerea textului de la poziţia cursorului. Textul introdus este redimensionat automat pentru a încăpea pe etichetă.

Dacă doriţi o altă linie de text, apăsaţi [ENTER] (Introducere) de pe tastatură.

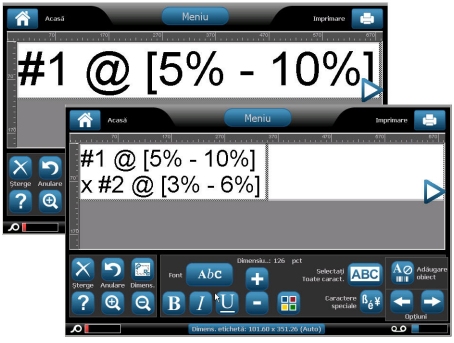

Editarea textului

Pentru a edita text, apăsaţi textul pe care doriţi să-l modificaţi, apoi atingeţi orice opţiune din Tools (Instrumente) sau de pe panoul de control text.

Imprimarea unei etichete

Pentru a imprima o etichetă:

1. Apăsaţi Print (Imprimare) .
2. Apăsaţi Start Print (Pornire imprimare) .

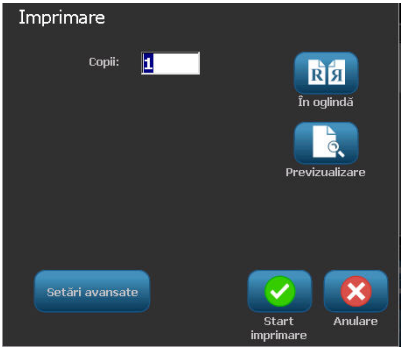

Packa upp skrivaren

Följande komponenter ingår i standardpaketet för skrivaren BBP®35/37:

- BBP®35/37 etikettskrivare
- Dokumentations-cd-skiva inklusive elektronisk snabbstartshandledning, användarhandbok och webblänkar
- nätsladd
- USB Typ B-kabel
- snabbstartshandledning
- rengöringssats

Registrera skrivaren

Registrera skrivaren online på www.bradycorp.com/register för gratis produktstöd och uppdateringar! (Se baksidan av denna bruksanvisning angående teknisk support.)

Brady Workstation

Skapa etiketter med din PC med hjälp av Brady Workstation. Med appar som innehåller inbyggda regelverk och standarder, hjälper Brady Workstation dig att skapa skyltar och etiketter för att se till att din anläggning är säker och uppfyller regelkrav. Hämta Brady Workstation kostnadsfritt på Workstation.BradyID.com.

Utsidan

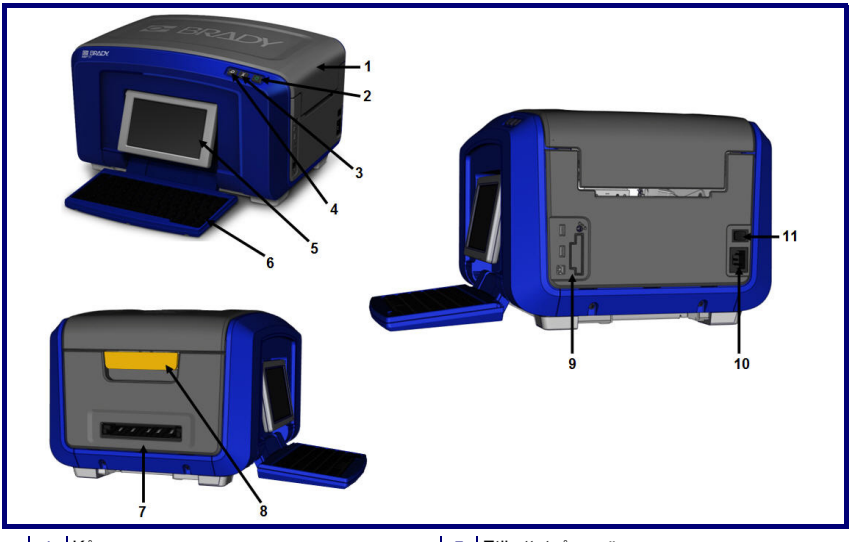

1	Kåpa	7	Etikettutgångsränna
2	Strömknapp (grön)	8	Kåpans låsspärr
3	Knappen stansade medier	9	USB, Expansionsportar och Brady-nätverkskort
4	Knappen mata medium		
5	Pekskärm (vrids utåt)	10	Nätsladdsanslutning
6	Tangentbord (vrids nedåt)	11	PÅ/AV-brytare

Installera skrivaren

Anslutning av strömmen

Innan du ansluter strömmen, se till att ta bort allt transportskydd från skrivhuvudet och inuti kåpan.

1. Anslut nätsladden till uttaget på höger sida av skrivaren, och anslut sedan den andra änden av nätsladden till ett strömuttag.
2. Ställ strömbrytaren på PÅ

Montering av färgband

En figur på insidan av kåpan visar hur etikettmediet (tejp) och färgband ska monteras.

1. Öppna kåpan genom att dra upp den gula spärren.

VARNING

Kåpan öppnas snabbt. För att göra det lättare att öppna, placera en hand på kåpan då du frigör spärren.

2. Med kassettfliken ovanpå, riktad utåt, placera färgbandet över skrivhuvudet, tryck sedan kassetten framåt tills den snäpper på plats.

1

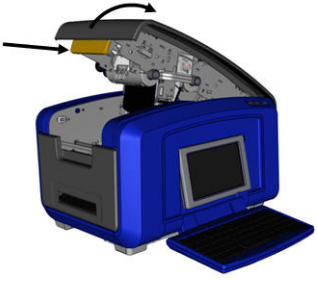

2

3. För att spänna färgbandet över skrivhuvudet, ska du vrida färgbandsvredet.

3

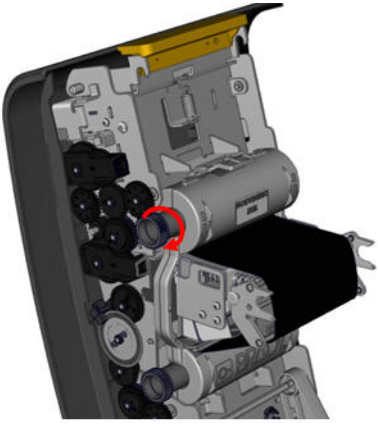

Installera media (tejp)

4. Sväng medieavtorkarskenan uppåt, bort från tejpbrunnen.
5. Greppa tejprullen (tejpen ska komma ut ur rullens översida och "tryckcellen" ska vara på vänster sida).

4

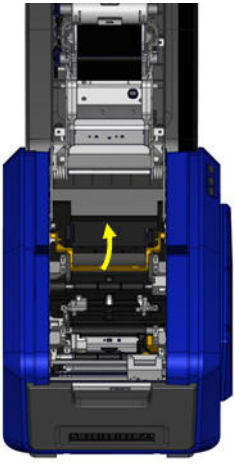

5

6. Lägg i tejprullen i tejpbrunnen, och jämställ tryckcellen och tryckcellsläsaren.
7. För in etikett-tejpen under och genom medieskenorna tills tejpen täcker den svarta valsen.

6

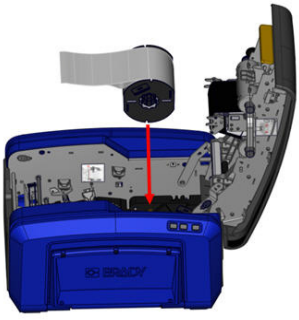

7

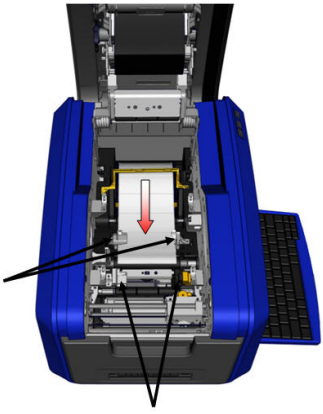

8. Dra åt justeringsspaken för tejpen och dra medieskenorna tills de är i linje med tejpremsan.
9. Om du använder kontinuerliga medier, sänk då medieavtorkarskenan.

8

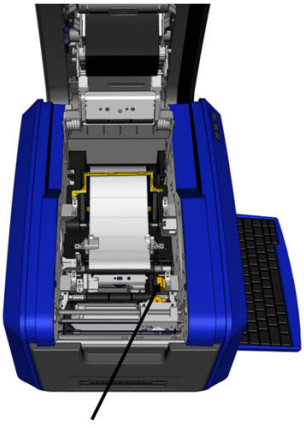

9

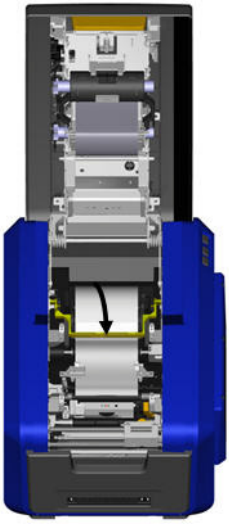

10. Stäng kåpan.

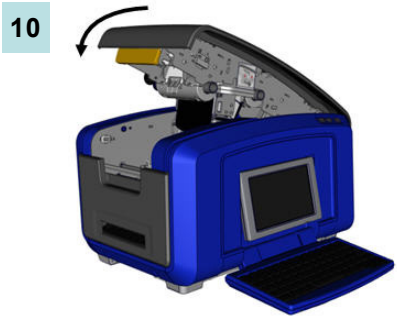

Aktivering av strömmen

Aktivering/avstängning av strömmen till skrivaren:

1. Tryck på på/av-brytaren på sidan av skrivaren.

För att stänga av eller på skärmen:

2. Tryck på **Ström** .

Visningsskärm

Skrivaren BBP®35/37 använder peksskärmsteknik. Med hjälp av fingret trycker du på önskat val på skärmen.

Punkt nr	Ikon	Beskrivning
1		**Hem**: Tar dig tillbaka till sidan *Hem* var du än befinner dig i programmet. När du är på sidan Hem, är knappen gråmarkerad.
2	Meny	**Meny**: Visar alternativ för filer, etiketter och system.
3		**Skriv ut**: Visar dialogrutan *Skriv ut* för att skriva ut den nuvarande etiketten. Om det inte finns något i Redigeraren, är utskriftsknappen gråmarkerad.
4	Redigeraren	Område där du anger text eller objekt. Skriv, tryck på eller markera objekt att visa och redigera i detta område. Redigeraren visar även färgen på det installerade mediet och färgbandet, och visar linjaler som indikerar längden och bredden på etiketten.
5	Kontrollpanel	Huvudområde där du väljer alternativ för att skapa, redigera och arbeta med etiketter och objekt. Panelen ändras beroende på vilket alternativ som valts. (Se bruksanvisningen till BBP®35/37 för fullständiga instruktioner om alla skrivarfunktioner.)
6	Statusfält	Visar aktuell etikettstorlek och indikatorer för den mängd media och färgband som finns kvar.
7	Verktygspanelen	Ger ytterligare alternativ för verktyget som valts. Verktygspanelen ändras enligt det objekt som väljs.

Menyer

Huvudknappen för Meny visar en lista med alla undermenyer för olika etikett- och systemfunktioner. För att visa meny- eller undermenyalternativ:

1. Tryck på Meny för att visa undermenyer.
2. I pop-up-listan trycker du på önskad undermeny.

Den valda undermenyn kan i sin tur visa ytterligare en undermeny.

3. Fortsätt att trycka på en undermeny tills en dialogruta visas.

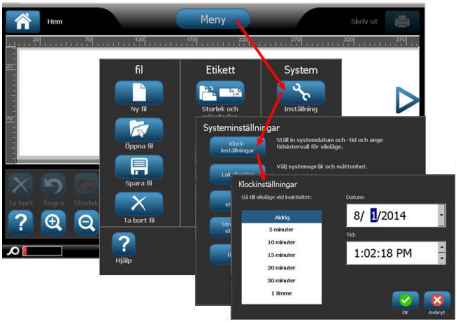

Menyalternativ	Beskrivning
Fil	Starta en ny fil, öppna, spara eller ta bort en fil.
Etikett	Ställ in storlek och orientering på etiketten, lägg till en ram runt etiketten eller välj en mall..
System	Konfigurera klockinställningar, välj ett språk, ställ in text, streckkod och standardinställningar för utskrift. Få information om din skrivare, importera typsnitt och grafik från en PC genom ett USB-minne. Tillhandahåller uppgraderingar av inbyggd programvara med hjälp av PC:n eller ett USB-

Skapa en textetikett

Skriva in text

Första gången du startar skrivaren visas hemsidan, och där visas ett blinkande vertikalt streck (markören) och meddelandet “Type or touch here...” (Skriv eller tryck här...). Börja skriva in text vid markören med hjälp av tangentbordet. Den införda texten storleksändras automatiskt så att den fyller etiketten.

Om du önskar en andra textrad, tryck på [RETUR].

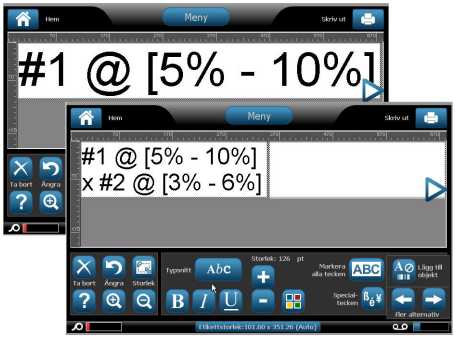

Redigering av text

För att redigera text, trycker du på texten du vill ändra, och sedan på ett alternativ i Verktyg eller på Textkontrollpanelen.

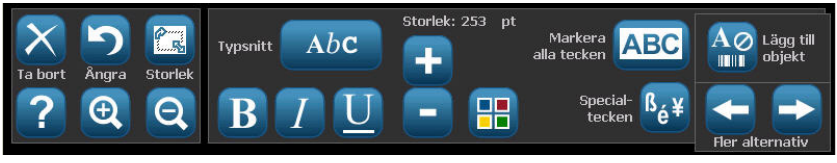

Utskrift av en etikett

För att skriva ut en etikett:

1. Tryck på Skriv ut
2. Tryck på Starta utskrift .

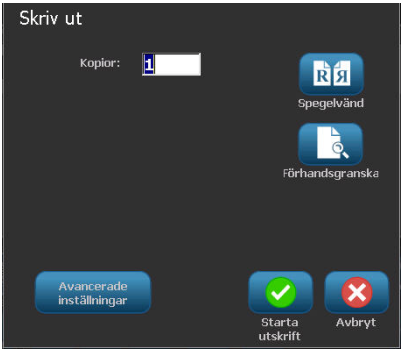

Yazıcıyı Ambalajdan Çıkarma

Standart BBP®35/37 paketine şunlar dahildir:

- BBP®35/37 Etiket Yazıcısı
- Elektronik Hızlı Başlangıç Kılavuzu, Kullanım Kılavuzu ve web bağlantılarının bulunduğu belgeler CD'si
- Güç Kablosu
- USB B Türü Kablosu
- Hızlı Başlangıç Kılavuzu
- Temizleme Seti

Yazıcıyı Kaydettirme

Yazıcınızı çevrimiçi olarak www.bradycorp.com/register adresinden kaydettirip ürün desteğini ve güncellemeleri ücretsiz alın! (Teknik destek başvuruları için bu kılavuzun arka kapağına bakın.)

Brady Workstation

Brady Workstation yazılımını kullanarak etiketleri bilgisayarınızla oluşturun. Yasal düzenleme ve standartların yerleşik olduğu Brady Workstation, tesisinizin güvenli ve yasal zorunluklara uygun olmasını sağlayan işaretleri ve etiketleri oluşturmanızı sağlar. Brady Workstation yazılımını bugün Workstation.BradyID.com adresinden ücretsiz indirin.

Dış Görünüm

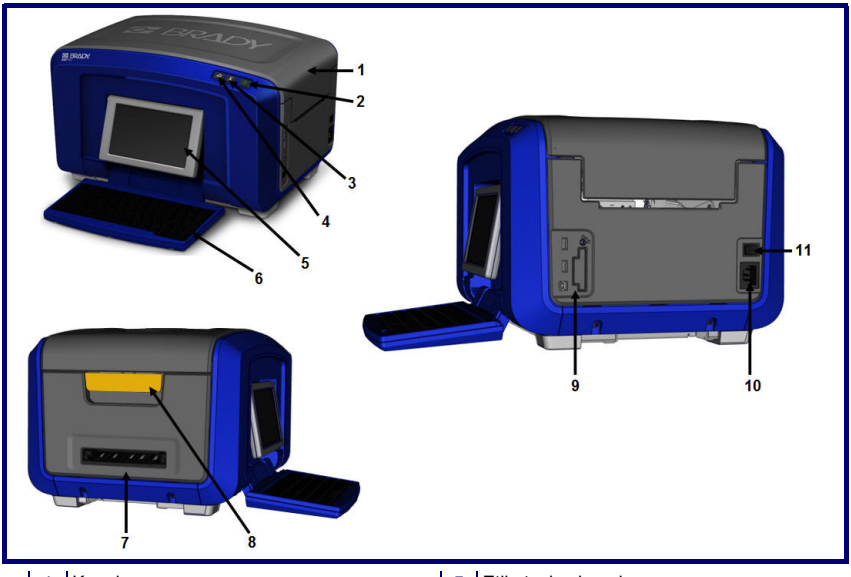

1	Kapak	7	Etiket çıkış kanalı
2	Güç düğmesi (yeşil)	8	Kapak açma mandalı
3	Ortam kesme düğmesi	9	USB, Genişletme Bağlantı Noktaları ve Brady Ağ Kartı
4	Ortam besleme düğmesi		
5	Dokunmatik ekran (dışarı doğru kalkar)	10	Güç kablosu bağlantısı
6	Klavye (içeri katlanır)	11	Açma/kapama düğmesi

Yazıcıyı Kurma

Gücü Bağlama

Gücü bağlamadan önce yazıcı kafasının etrafındaki ve kasanın içindeki nakliye korumalarını çıkardığınızdan emin olun.

1. Güç kablosunu yazıcının sağ tarafındaki güç kablosu bağlantı noktasına takın, sonra kablonun diğer ucunu AC güç prizine takın.
2. Güç anahtarını AÇIK duruma getirin.

Şeridi Takma

Kapağın içindeki resimler şeridin ve etiket ortamının (bant) nasıl takılacağını gösterir.

1. Sarı mandalı altından çekerek kapağı açın.

İKAZ

Kapak hemen yerinden atar. Açılmayı yavaşlatmak için mandalı çekerken elinizi kapağın üstüne koyun.

2. Çıkarılmış şeridi kartuş tırnağı yukarıda ve dışarı bakar şekilde yazıcı kafasının üstüne yerleştirin ve yerine oturana kadar ileri itin.

1

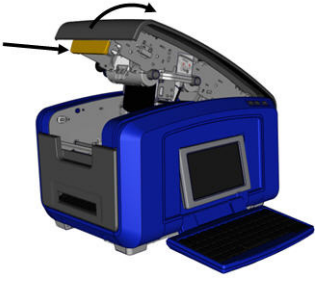

2

3. Şeridi yazıcı kafasının üstüne germek için şerit milinin düğmesini çevirin.

3

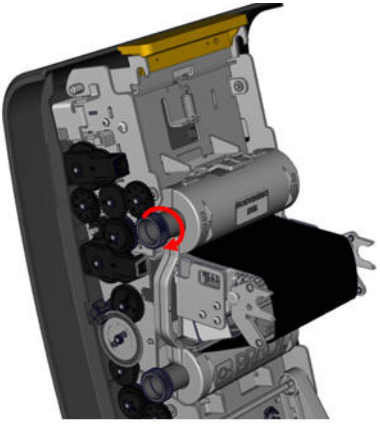

Etiket Ortamını Takma (Bant)

4. Ortam silici çubuğunu bant yuvasından dışarı çevirin.
5. Bant rulosunu bandın ucu yukarıda ve temas hücresi solda olacak şekilde tutun.

4

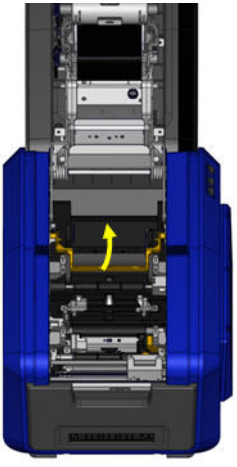

5

6. Bandı temas hücresi okuyucuya gelecek şekilde bant yuvasına bırakın.
7. Etiket bandını ortam kılavuzlarının altından geçirerek bant siyah makarayı kaplayana kadar çekin.

6

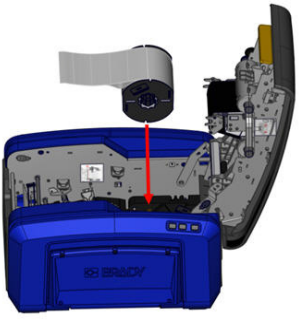

7

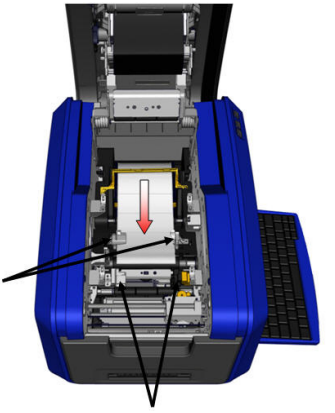

8. Bant ayar kolunu sıkıştırın ve ortam kılavuzlarını bant kenarlarına yaslanana kadar kaydırın.
9. Sürekli ortam kullanılıyorsa ortam çubuğunu indirin.

8

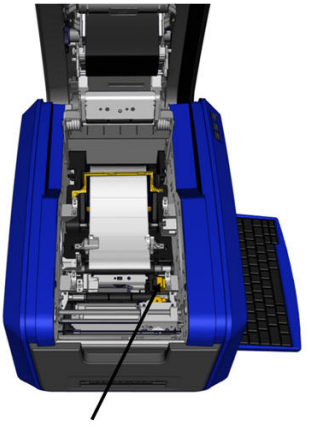

9

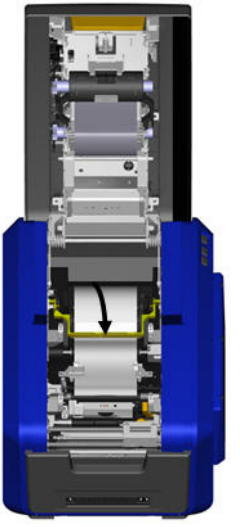

10. Kapağı kapatın.

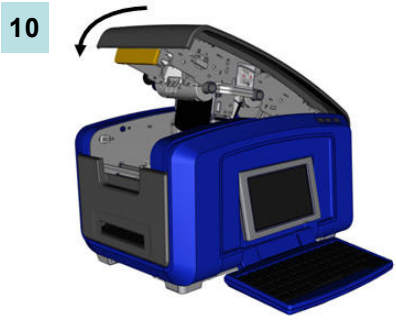

Gücü Açma

Yazıcı gücünü açmak veya kapatmak için:

1. Yazıcının yanındaki açma/kapama düğmesine basın.

Ekranı açmak veya kapatmak için:

2. **Güç** düğmesine basın.

Görüntü Ekranı

BBP®35/37 yazıcısında dokunmatik ekran teknolojisi kullanılır. Parmaklarınızı kullanarak görüntü ekranındaki istenen seçeneğe dokunun.

Öğe No.	Simge	Açıklama
1		**Home** (Giriş): Sizi uygulamanın her yerinden *Home* (Giriş) sayfasına döndürür. Home (Giriş) sayfasındayken düğme gri olarak kullanılamaz.
2	Menü	**Menu** (Menü): File (Dosya), Label (Etiket) ve System (Sistem) seçeneklerini görüntüler.
3		**Print** (Yazdır): Geçerli etiketin yazdırılması için *Print* (Yazdır) iletişim kutusunu görüntüler. Editor (Düzenleyici)'de hiçbir şey yoksa yazdır düğmesi gri olarak kullanılamaz.
4	Editor (Düzenleyici)	Metin veya nesne giriş alanı. Bu alanda görüntülemek ve düzenlemek için nesneleri yazın, dokunun veya seçin. Editor (Düzenleyici)'de yüklü bulunan ortamın ve şeridin rengi ve boyutunun yanı sıra etiketin uzunluğunu ve genişliğini belirten cetveller de gösterilir.
5	Control Panel (Kontrol Paneli)	Etiketlerin ve nesnelerin oluşturulması, düzenlenmesi ve bunlarla çalışma seçeneklerinin belirlenmesi için olan ana alan. Belirlenen seçeneğe bağlı olarak panel değişir. (Bütün yazıcı işlevleri ve özellikleri hakkındaki talimatlar için bkz. BBP®35/37 kullanım kılavuzu.)
6	Durum Çubuğu	Geçerli etiket boyutunu ve kalan ortam ve şerit miktarı göstergelerini gösterir.
7	Tools (Araçlar) Paneli	Seçilen araçla ilgili diğer seçenekleri gösterir. Tools (Araçlar) paneli seçilen nesneye bağlı olarak değişir.

Menüler

Ana Menu (Menü) düğmesi farklı etiket veya sistem işlevleriyle ilgili alt menülerin listesini görüntüler. Menü veya alt menü seçeneklerini görüntülemek için:

1. Alt menüleri görüntülemek için

düğmesine dokunun.
2. Açılır listede istenen alt menü seçeneğine dokunun.

Seçilen alt menü bundan sonra başka bir alt menü daha görüntüleyebilir.

3. İletişim kutusu görüntülenene kadar alt menü seçeneğine dokunmaya devam edin.

Menü Seçeneği	Açıklama
Dosya	Yeni dosya başlatma, kaydetme veya dosya silme.
Etiket	Etiketin boyutunu ve yönünü ayarlama, etiketin etrafına çerçeve koyma ve şablon seçme.
Sistem	Saat ayarlarını yapılandırma, dil seçme, metin, barkod ve yazdırma varsayılanlarını ayarlama. Yazıcı hakkında bilgi alma, yazı tiplerini ve grafikleri USB flash diski kullanarak bilgisayardan alma. Bilgisayar veya USB flash disk ile üretici yazılımı yükseltmelerini sağlar. Yazıcı tanılaması da sağlar.

Metin Etiketi Oluşturma

Metin Girme

Yazıcı ilk kez açıldığında yanıp sönen dikey bir çubuğun (imleç) ve “Type or touch here...” (Yazın veya buraya dokunun...) mesajının görüntülendiği Home (Giriş) sayfası ile karşılaşırsınız. Klavyeyi kullanarak imlecin olduğu konuma metin girmeye başlayın. Girilen metin otomatik olarak etiketi dolduracak şekilde yeniden boyutlandırılır.

Başka bir metin satırı eklemek istiyorsanız klavyedeki [ENTER] tuşuna basın.

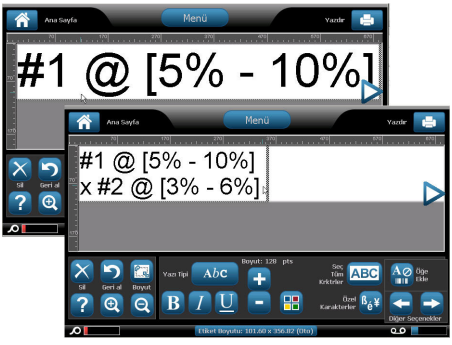

Metni Düzenleme

Metni düzenlemek için değiştirmek istediğiniz metne dokunun, sonra Tools (Araçlar)'daki veya Text Control Panel (Metin Kontrol Paneli)'ndeki seçeneklerden birine dokunun.

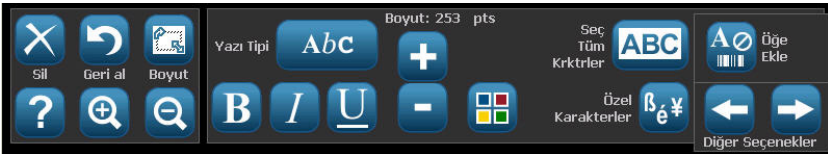

Etiket Yazdırma

Etiket yazdırmak için:

1. Print (Yazdır) düğmesine dokunun.
2. Start Print (Yazdırmayı Başlat) düğmesine dokunun.

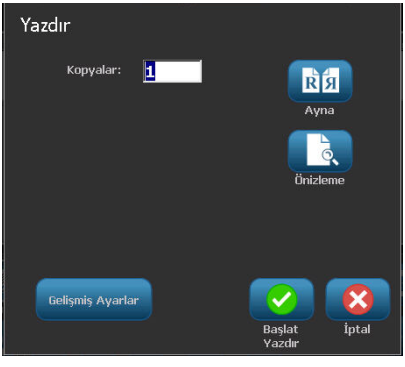

Printeri lahtipakkimine

BBP®35/37 tavakomplektis on järgmised asjad.

- BBP®35/37 Sildiprinter
- Dokumentidega CD, millel on elektrooniline kiirkasutusjuhend, kasutusjuhend ja veebilingid
- Toitejuhe
- B-tüüpi USB-kaabel
- Kiirkasutusjuhend
- Puhastuskomplekt

Printeri registreerimine

Registreerige oma printer veebilehel www.bradycorp.com/register ning saage tasuta tootetugi ja uuendusi! (Vaadake selle juhendi tagakaanelt tehnilise toe viiteid.)

Brady Workstation

Looge Brady Workstationit kasutades arvutis silte. Pakkudes rakendusi, kus on sisseehitatud regulatsioonid ja standardid, aitab Brady Workstation luua märke ja silte, et hoida teie asutust ohutu ja nõuetele vastavana. Laadige Brady Workstation juba täna tasuta alla siit: Workstation.BradyID.com.

Välisvaade

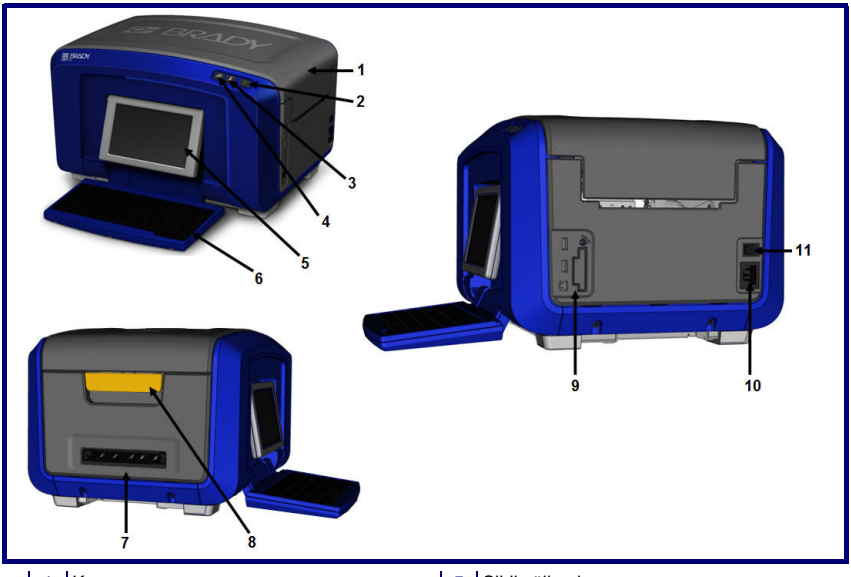

1	Kaas	7	Sildi väljumisrenn
2	Toitenupp (roheline)	8	Kaane vabastuslukk
3	Meediumi lõikamise nupp	9	USB, laienduspordid ja Brady võrgukaart
4	Meediumi sisestamise nupp		
5	Puuteekraan (väljakeeratav)	10	Toitejuhtme ühendus
6	Klaviatuur (allakeeratav)	11	Sisse-välja-lüliti

Printeri ülesseadmine

Toitega ühendamine

Enne toite ühendamist eemaldage kindlasti kõik transpordikaitsed printimispea ümbert ja kaane seest.

1. Ühendage toitejuhe printeri paremal küljel asuvasse toitejuhtme ühendusporti ja juhtme teine ots vahelduvvoolu pistikupessa.
2. Lülitage toitelüliti SISSE.

Värvilindi installeerimine

Kaane siseküljel olevatel joonistel on näidatud kuidas paigaldada värvilinti ja sildimeediumi (linti).

1. Avage kaas, tõmmates kollase luku alumisest servast.

ETTEVAATUST

Kaas hüppab kiiresti lahti. Avamise lihtsustamiseks asetage lukku lahti lastes käsi kaanele.

2. Kui kasseti klahv on üleval ja väljapoole suunatud, asetage paljastunud värvilint üle printimispea, seejärel vajutage kassetti ettepoole seni, kuni see klõpsuga kohale lukustub.

1

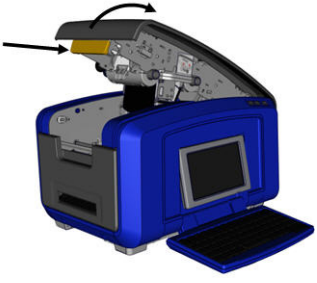

2

3. Pöörake värvilindi spindli nuppu, et pinguldada värvilint üle printimispea.

3

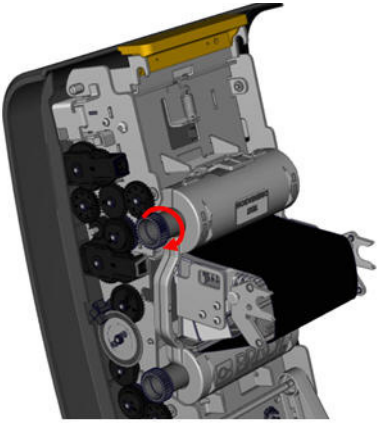

Meediumi (lindi) paigaldamine

4. Lükake meediumi silumissiin lindisahtlist üles ära.
5. Võtke lindirullist kinni nii, et lint tuleks välja rulli pealt ja puuteelement jääks vasakule.

4

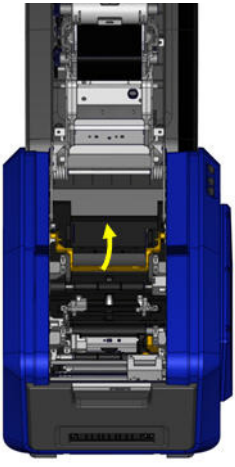

5

6. Laske lindi rull lindisahtlisse, joondades puuteelemendi puuteelemendi lugejaga.
7. Lükake sildi lint meediumi juhikute alt ja neist läbi seni, kuni lint katab musta rulliku.

6

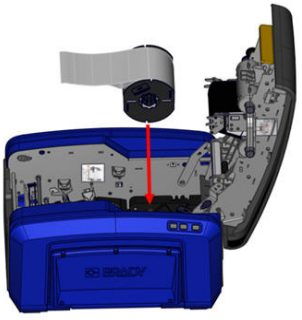

7

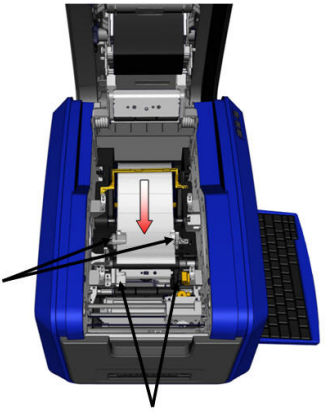

8. Pigistage lindi reguleerimishooba ja lükake meediumi juhikuid seni, kuni need on lindi äärtega joondatud.
9. Kui te kasutate pidevat meediumi, lükake silumissiin alla.

8

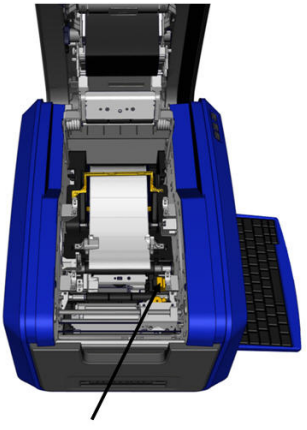

9

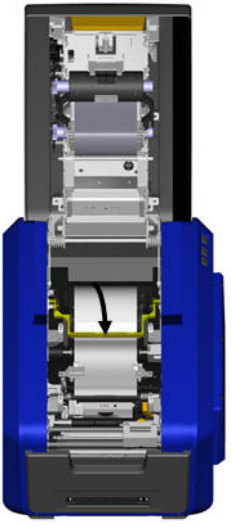

10. Sulgege kaas.

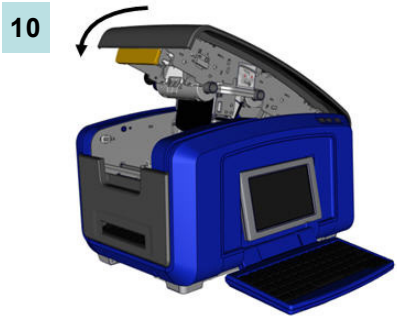

Toite sisselülitamine

Printeri sisse või välja lülitamiseks:

1. Vajutage printeri küljel sisse-välja-lülitit.

Kuva sisse või välja lülitamiseks:

2. Vajutage **toitenuppu** ⏻ .

Ekraan

BBP®35/37 printer kasutab puutetundliku ekraani tehnoloogiat. Puudutage sõrmega ekraanil soovitud valikut.

Nr	Ikoon	Kirjeldus
1		**Avaleht**: Viib rakenduse ükskõik millisest kohast tagasi *ava*lehele. Kui te olete avalehel, on see nupp hall.
2	Menüü	**Menüü**: Kuvab valikud File (Fail), Label (Silt) ja System (Süsteem).
3		**Printimine**: Kuvab praeguse sildi printimiseks dialoogikasti *Print* (Printimine). Kui redaktoris ei ole midagi, on see nupp hall.
4	Redaktor	Teksti või objekti sisestusala. Trükkige, puudutage või valige objekte, et neid siin alas kuvada ja redigeerida. Redaktoris kuvatakse ka paigaldatud meediumi ja värvilindi värvi ning sildi pikkust ja laiust näitavad joonlauad.
5	Juhtpanee el	Siltide ja objektide loomise, redigeerimise ja töötamise valikute valimise põhiala. Paneel vahetub vastavalt sellele, milline valik on valitud. (Kõikide printeri funktsioonide kohta täielikke juhiseid vaadake BBP®35/37 kasutusjuhendist.)
6	Olekurib a	Näitab praeguse sildi suurust ning allesoleva meediumi ja värvilindi koguse indikaatoreid.
7	Tööriista de paneel	Pakub valitud tööriistale lisavalikuid. Tööriistade paneel vahetub vastavalt valitud objektile.

Menüüd

Peamenüü nupp kuvab erinevate sildi- või süsteemifunktsioonide alammenüüde loendi. Menüü või alammenüü valikute kuvamiseks:

1. Alammenüüde kuvamiseks puudutage nuppu Menüü.
2. Puudutage hüpikloendis soovitud alammenüü valikut.

Valitud alammenüüs võidakse omakorda kuvada täiendavaid alammenüüsid.

3. Jätkake alammenüü valiku puudutamist seni, kuni kuvatakse dialoogikast.

Menüü valik	Kirjeldus
Fail	Looge uus fail, avage, salvestage või kustutage fail.
Silt	Määrake sildi suurus ja paigutus, asetage raam sildi ümber ja valige mall.
Süsteem	Seadistage kellaseadeid, valige keel, seadistage teksti, ribakoodi ja printimise vaikesätteid. Saage teavet printeri kohta, importige arvutist mälupulga kaudu fonte ja pilte. Pakub arvuti või mälupulga kaudu püsivara uuendusi. Samuti printeri diagnostikat.

Tekstisildi loomine

Teksti sisestamine

Printeri esmakordsel sisselülitamisel kuvatakse teile avakuva, kus on vilkuv vertikaalriba (kursor) ja teade „Type or touch here...” (Trükkige või puudutage siin ...). Kasutades klaviatuuri, alustage teksti sisestamist kursori kohale. Sisestatud teksti suurust muudetakse automaatselt, et see täidaks sildi.

Kui te soovite veel üht tekstirida, vajutage klaviatuuril sisestusklahvi.

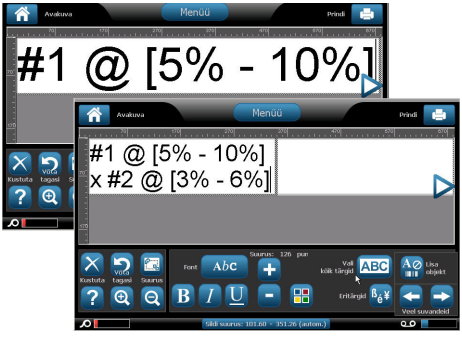

Teksti redigeerimine

Teksti redigeerimiseks puudutage teksti, mida te soovite muuta, seejärel puudutage ükskõik millist valikut suvandis Tööriistad või teksti juhtpaneelil.

Sildi printimine

Sildi printimiseks:

1. Puudutage nuppu Print (Prindi) .
2. Puudutage nuppu Start Print (Alusta printimist) .

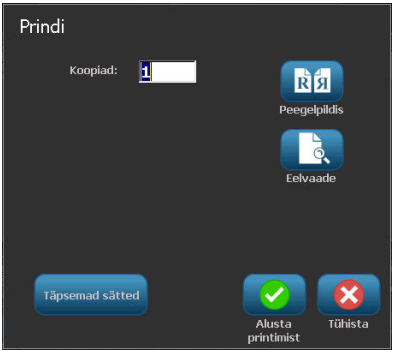

Unpack Your Printer

The following items are included in the standard BBP®35/37 package:

- BBP®35/37 Label Printer
- Documentation CD including electronic Quick Start Guide, User's Manual, and web links
- Power Cord
- USB Type B Cable
- Quick Start Guide
- Cleaning Kit

Register Your Printer

Register your printer on-line at www.bradycorp.com/register and receive free product support and updates. (Refer to the back cover of this guide for technical support references.)

Brady Workstation

Create labels with your PC using Brady Workstation. Providing apps that feature built in regulations and standards, Brady Workstation helps you create signs and labels to keep your facility safe and compliant. Download Brady Workstation for free today at Workstation.BradyID.com.

External View

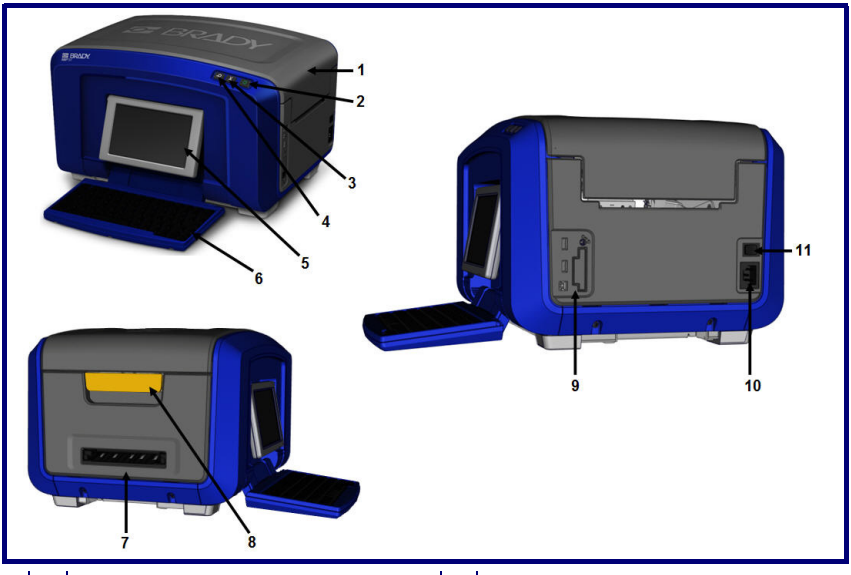

1	Cover	7	Label exit chute
2	Power button (green)	8	Cover release latch
3	Cut media button	9	USB, Expansion Ports and Brady Network Card
4	Feed media button		
5	Touch screen (flips out)	10	Power cord connection
6	Keyboard (flips down)	11	On/off switch

Setting Up the Printer

Connecting Power

Before connecting power, be sure to remove any transportation protection from around the printhead and inside the enclosure cover.

1. Plug the power cord into the power cord connection port on the right side of the printer, then plug the other end of the cord into an AC power outlet.
2. Turn the power switch to ON.

Installing Ribbon

Illustrations on the inside of the cover show how to install the ribbon and label media (tape).

1. Open the cover by pulling up on the bottom of the yellow latch.

CAUTION

The cover pops open quickly. To ease the opening, place a hand on the cover as you release the latch.

2. With the cartridge tab on top, facing outward, place the exposed ribbon over the print head, then push the cartridge forward until it snaps into place.

1

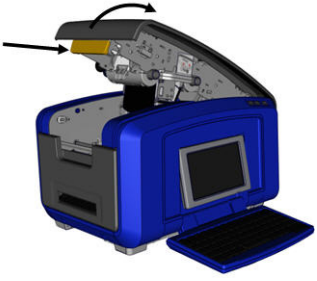

2

3. Turn the ribbon spindle knob to tighten the ribbon over the printhead.

3

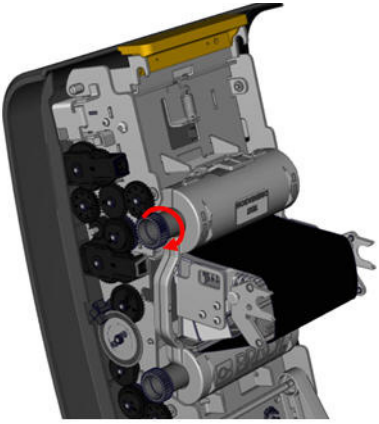

Installing Media (Tape)

4. Swing the media wiper bar up, out of the tape well.
5. Grasp the tape roll with the tape coming off the top of the roll and the touch cell on the left.

4

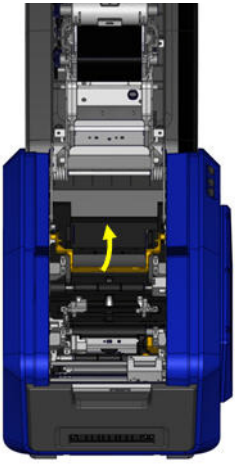

5

6. Drop the tape roll into the tape well, lining up the touch cell with the touch cell reader.
7. Thread the label tape under and through the media guides, until the tape covers the black roller.

6

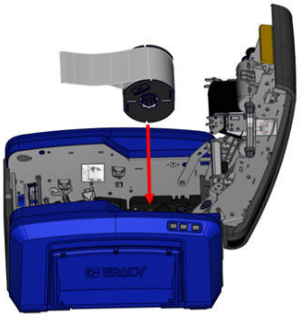

7

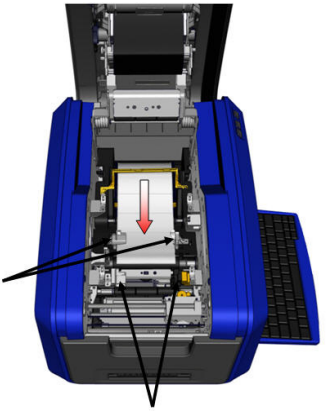

8. Pinch the tape adjustment lever and slide the media guides until they are lined up with the edges of the tape liner.
9. If using continuous media, lower the media bar.

8

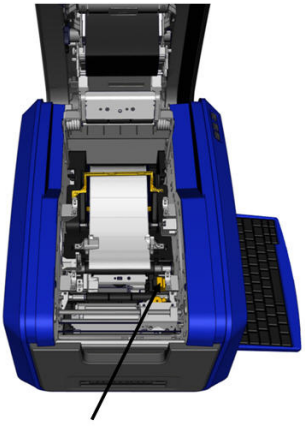

9

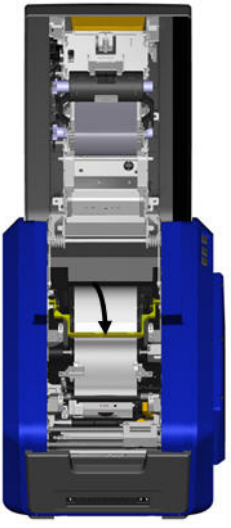

10. Close the cover.

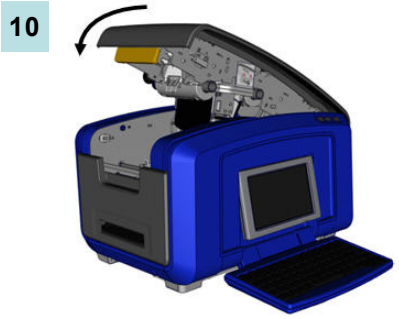

Power On

To turn the printer on or off:

1. Press the on/off switch on the side of the printer.

To turn the display on or off:

2. Press **Power** .

Display Screen

The BBP®35/37 printer uses touch screen technology. Using your finger, touch the desired option on the display screen.

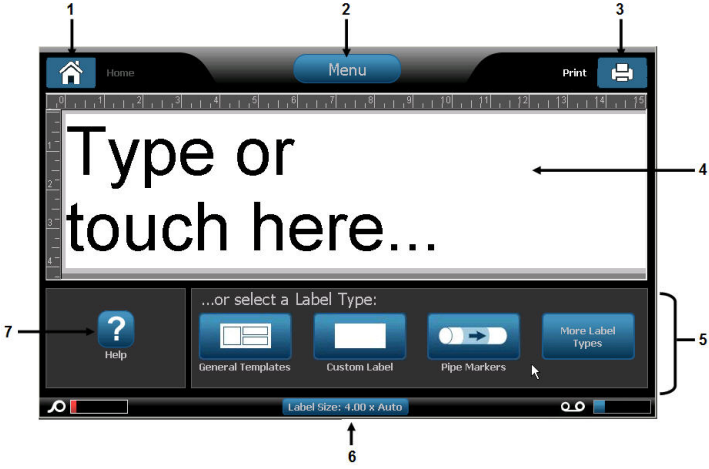

Item #	Icon	Description
1		**Home**: Returns you to the *Home* page from anywhere in the application. When you are on the Home page, the button is grayed out.
2	Menu	**Menu**: Displays File, Label and System options.
3		**Print**: Displays the *Print* dialog box for printing the current label. If there is nothing in the Editor, the print button is grayed out.
4	Editor	Text or object entry area. Type, touch or select objects to display and edit in this area. The Editor also shows the color of the installed media and ribbon and displays rulers indicating the length and width of the label.
5	Control Panel	Primary area for selecting options for creating, editing and working with labels and objects. The panel changes depending on what option is selected. (Refer to the BBP®35/37 user guide for complete instructions on all printer functions and features.)
6	Status Bar	Shows the current label size and indicators for the amount of media and ribbon remaining.
7	Tools Panel	Provides additional options for the specific tool selected. The Tools panel changes according to the object selected.

Menus

The main Menu button displays a list of sub-menus for different label or system functions. To display menu or sub-menu options:

1. Touch Menu to display the sub-menus.
2. In the pop-up list, touch the desired sub-menu option.

The selected sub-menu, in turn, can display another sub-menu.

3. Keep touching a sub-menu option until a dialog box displays.

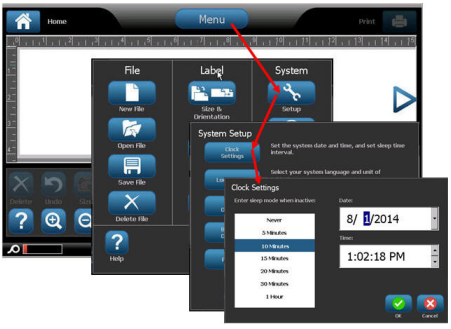

Menu Option	Description
File	Start a new file, open, save or delete a file.
Label	Set the size and orientation of the label, place a frame around the label, and select a template.
System	Configure clock settings, pick a language, set text, barcode, and printing defaults. Get information about your printer, import fonts and graphics from a PC through the use of an USB flash drive. Provides firmware upgrades through the PC or a USB flash drive. Also provides diagnostics for the printer.

Create a Text Label

Entering Text

When the printer is first turned on, you are presented with the Home page, displaying a blinking vertical bar (the cursor) and the message “Type or touch here...” Using the keyboard, begin entering text at the position of the cursor. The entered text automatically resizes to fill the label.

If you want another line of text, press [ENTER] on the keyboard.

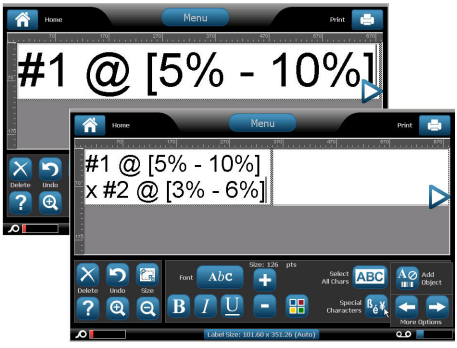

Edit Text

To edit text, touch the text you want to change, then touch any option in Tools or on the Text Control panel.

Printing a Label

To print a label:

1. Touch Print .
2. Touch Start Print .

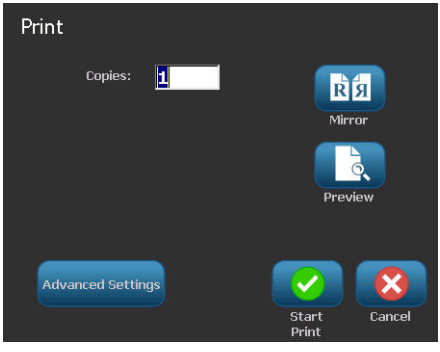

Brady Worldwide Inc.

6555 West Good Hope Road

Milwaukee, WI 53223 U.S.A.

Telephone: 414-358-6600 USA Domestic

Facsimile: 414-438-6958

Websites

For repair or technical assistance, go to your regional Brady Technical Support website:

- **United States:** www.bradyid.com
- **Europe:** www.bradyeurope.com
- **Asia Pacific:** www.bradycorp.com
- **Australia:** www.bradyaust.com.au
- **Canada:** www.bradycanada.ca
- **Latin American:** www.bradylatinamerica.com

Phone Numbers

- 1-800-643-8766 (USA)
- 1-800-263-6179 (Canada)
- 44 1295 228 205 (UK)
- 01 800 112 7239 (Mexico)
- 55 11 3604 7729 (Brazil)
- 001-866-748-4424 (Latin America)

Y 4 0 8 7 0 2 1

© 2015 Brady Worldwide Inc.

REV A