EÉN APPARAAT. DIRECTE ZICHTBAARHEID OP PROCESSEN.

IRX200 RFID-lezer

Krachtige RFID-leesprestatie

Lokale dataverwerking

Betrouwbare data-uitwisseling

Realtime zichtbaarheid. Unieke, alles-in-één tracering. Industriële betrouwbaarheid.

Maximaliseer de realtime zichtbaarheid op industriële processen met geavanceerde RFID-prestaties.

- Lees 1000 tags per seconde
- Geïntegreerde UHF RFID-antenne
- Ingebouwde edge computer
- Profinet- en OPC UA-connectoren
- IP67-beschermingsgraad
- Schokbestendigheid volgens EN 60068-2-27
- Trillingsbestendigheid volgens EN 60068-2-6
- Werkingstemperatuur van -20 tot 55 °C

MAXIMALE ZICHTBAARHEID

ALLES-IN-ÉÉN GEÏNTEGREERDE RFID-LEZER

NATIVE ONDERSTEUNING VOOR IT- EN OT-VERBINDINGEN

ONTWIKKELD VOOR INDUSTRIËLE OMGEVINGEN

IRX200
RFID-LEZER

DIRECTE ZICHTBAARHEID OP PROCESSEN

Tracering van werk in uitvoering • Tracering van de levenscyclus van tools • Realtime voorraad • Detectie van apparatuurstatus • Beveiliging van zendingen • Inspectie bij levering

UHF RFID-IDENTIFICATIE	
ISO-conformiteitsnormen	ISO 18000-63 (EPC-klasse 1Gen2v2)
Frequentie	ETSI 865.6-867.6 MHz of FCC/IC 902-928 MHz
RF-uitgestraald vermogen	Max. ERP 2 W (33 dBm)/EIRP 3,3 W (35,2 dBm)
Antennekenmerken	Circulair gepolariseerd. Max. versterking +7,5 dBic
Maximale ontvangstgevoeligheid	-87dBm
Leessnelheid	Tot 1000 tags per seconde
Externe antennepoort	1 RP-TNC vrouwelijk met geleid vermogen van 30 dBm
PLATFORM	
Centrale verwerkingseenheid (CPU)	Dual-core A53 with quad-core R5F co-CPUs
Besturingssysteem	Linux, Brady by Nordic ID IoT platform
Flash Geheugen	2 GB RAM, 8 GB Flash
GEBRUIKERSINTERFACE	
Apparaatindicatoren	LED voor RFID-lezen en -communicatie
AANSLUITMOGELIJKHEDEN	
Aansluitmogelijkheden	I/O connectie, Ethernet, USB
VOEDING	
Netvoeding	24 VDC, 1,25 A M12-L (FE aangesloten)
Stroomvereisten	Max. 12 W tijdens zenden. 4 W inactief.
AFMETINGEN EN GEWICHT	
Afmeting	200,00 mm (B) x 200,00 mm (H) x 48,00 mm (D)
Gewicht (kg)	1,1 kg
OMGEVING	
IP-classificatie	IP67
Werkingstemperatuur	-20°C - 55°C
Opslagtemperatuur	-40°C - 85°C
Bevestigingstype	Compatibel met Vesa 100-muurbeugel, 4 schroeven (niet meegeleverd)
Goedkeuring/Conformiteit	CE, EN 60068-2-27, EN 60068-2-6
ESD	Luchtafvoer: +/-8 kVdc, Contacten: +/-4 kVdc
SOFTWARE-INTERFACE	
Beheerinterface	Webbeheer-UI en SSH voor ontwikkelaars
Firmware-updates	Via webbeheer-UI en de RESTful-service
Configuratie IP-adres	IPv4 DHCP, Statisch IP, DCP (PNIO-modus)
Beveiliging	TLS v1.3
API-ondersteuning	NUR API voor RFID en RESTful-service voor toegang tot lezerconfiguratie
Industriële protocollen	OPC UA Auto-ID-server, Profinet IO-apparaat CC-B met 1 ms cyclustijd
Softwareontwikkeling	Applicatie kan geschreven worden met moderne programmeertalen. Interne RPC-bibliotheek voor C++/Rust/Python/C#

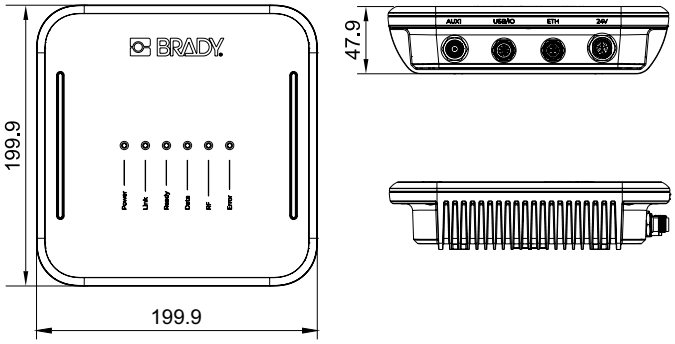

Artikelnummer	Omschrijving
321713	Brady IRX200 vaste RFID-lezer EU
321714	Brady IRX200 vaste RFID-lezer US
321715	Brady IRX200 vaste RFID-lezer AU

Accessoires

Artikelnummer	Omschrijving
321897	Brady XA20 UHF RFID-antenne EU
321898	Brady XA20 UHF RFID-antenne US
321900	IRX200 kabel 5 m M12-X naar RJ45
321901	IRX200 kabel 10 m M12-X naar RJ45
321902	IRX200 kabel 20 m M12-X naar RJ45
321903	RP-TNC antennekabel 1 m
321904	RP-TNC antennekabel 3 m
321905	RP-TNC antennekabel 5 m
321906	RP-TNC antennekabel 10 m
321907	IRX200 stroomkabel EU
321908	IRX200 stroomkabel UK
321909	IRX200 stroomkabel US
321910	IRX200 stroomkabel AU
321911	IRX200 stroomkabel CN
321912	IRX200 USB/IO-kabel 150 cm
321913	IRX200 IO-kabel 150 cm
321914	IRX200 stroomkabel 150 cm M12-L-connector

© 2024 Brady Worldwide, Inc. Alle rechten voorbehouden.