Streckkods-/etikettskrivare
BP-PR PLUS Serie

Förkortad bruksanvisning

Utgåva 7/06

Uppgifter om leveransomfattning, utseende, prestanda, mått och vikt motsvarar våra kunskaper vid tidpunkten för tryckning. Med reservation för ändringar.

Alla rättigheter förbehålls, även från översättningen.

Tillstånd

Etikettskrivare uppfyller följande säkerhetsdirektiv:

CE EG-direktiv för lågspänning (73/23/EEG)
EG-direktiv för maskiner (98/37/EG)
EG-direktivet Elektromagnetisk kompatibilitet (89/336/EEG)

FCC Villkor från del 15 i FCC-föreskrifterna för Class-A- Computer.
Användningen av den här utrustningen kan under ogynnsamma förhållanden leda till störningar i radio- eller TV-mottagningen (interferenser), vilka måste åtgärdas av användaren.

W.H. Brady
Lindestraat 21
Industriepark C3
9240 Zele Belgium
Tel.: +32 52 457 811
e-mail: support@brady.be

Identification Solutions Division
6555 W. Good Hope Road
PO Box 2131
Milwaukee, WI 53201 U.S.A.
Phone: 1-800-537-8791 Fax: 1-800-292-2289

1 Dokumentationens struktur

Dokumentationen för streckkod-/etikettskrivare **BP-PR PLUS** består av följande delar:

- Bruksanvisning
- Konfigureringsanvisningar
- Serviceanvisningar

Relaterad dokumentation:

- Reservdelslistor
- Programmeringshandbok

2 Säkerhet och miljö

Läs noggrant igenom den här bruksanvisningen innan etikettskrivaren används första gången. Bruksanvisningen beskriver alla funktioner för etikettskrivaren under användningen. De funktioner som finns är i enlighet med det orderrelaterade utförandet.

En detaljerad produktbeskrivning med alla tekniska uppgifter hittar du i *"Konfigureringsanvisningar **BP-PR PLUS**"*.

2.1 Avsedd användning

- Etikettskrivaren är konstruerad enligt aktuell teknisk utveckling och de erkända säkerhetstekniska reglerna. Trots detta kan faror för användarens/tredje mans liv och lem resp. negativ inverkan på etikettskrivaren och andra materiella värden uppstå vid användningen.
- Etikettskrivaren får endast användas i tekniskt felfritt skick och på avsett vis, man skall vara medveten om säkerhet och faror, samt respektera bruksanvisningen. Särskilt störningen som påverkar säkerheten negativt måste åtgärdas omedelbart.
- Etikettskrivaren är uteslutande avsedd för utskrift på lämpade material som tillverkaren har godkänt. Annan användning eller användning utöver detta är ej avsedd användning. Tillverkaren/leverantörer ansvarar inte för skador från felaktig användning, användaren tar själv hela risken.
- Till avsedd användning hör även att respektera bruksanvisningen, inklusive tillverkarens underhålls-rekommendationer/-föreskrifter.

2.2 Säkerhetsinformation

- Etikettskrivaren är konstruerad för elnät med växelspänning på 100 V till 240 V. Anslut endast etikettskrivaren till jordade uttag.
- Koppla endast etikettskrivaren till utrustning som leder skyddsklenspänning.
- Stäng av all relevant utrustning innan anslutningar kopplas eller lossas (dator, skrivare, tillbehör).
- Använd endast etikettskrivaren i en torr omgivning och utsätt den inte för väta (vattenstänk, dimma etc.).
- Om etikettskrivaren används med öppet lock, se till att kläder, hår, smycken eller dylikt på personer inte kommer i beröring med roterande delar som ligger öppet.
- Skrivarkomponenten kan bli het under utskriften. Berör den inte under användningen och låt den svalna före materialbyte, demontering eller justering.
- Utför endast handlingar som beskrivs i den här bruksanvisningen. Arbeten utöver detta får endast utföras av utbildad personal eller servicetekniker.

FARA!

Livsfarlig nätspänning!

⇒ **Öppna inte kåpan på etikettskrivaren.**

2.3 Miljövänlig avfallshantering

Förbrukad utrustning innehåller värdefulla material som bör återvinnas.

⇒ Lämna in förbrukad utrustning separat från övrigt avfall till lämpliga återvinningsställen.

Etikettskrivaren är uppbyggd i modulform, vilket gör att den enkelt kan plockas isär och delarna återvinnas.

Etikettskrivarens elektronikkort har ett litiumbatteri.

⇒ Lämna in detta batteri till batteriinsamlingen, behållare finns i handeln eller på återvinningsstationer.

3 Installation

3.1 Packa upp etikettskrivaren

⇒ Lyft upp etikettskrivaren i öglorna från kartongen.

⇒ Kontrollera om etikettskrivaren har transportskador.

⇒ Kontrollera att leveransen är komplett.

Leveransens omfattning

- Etikettskrivare
- Tom foliekärna, monterad på transferfolieupplindare
- Avrivningskant (endast basmaskiner)
- Matningssensor (endast matnings-maskiner)
- Nätkabel
- Dokumentation

! Spara originalförpackningen för transporter vid senare tillfällen.

3.2 Ställa upp etikettskrivaren

OBS!

Utrustningen och utskriftsmaterialet skadas genom fuktighet och väta.

⇒ Ställ endast etikettskrivaren på torra platser och där den är skyddad mot vattenstänk.

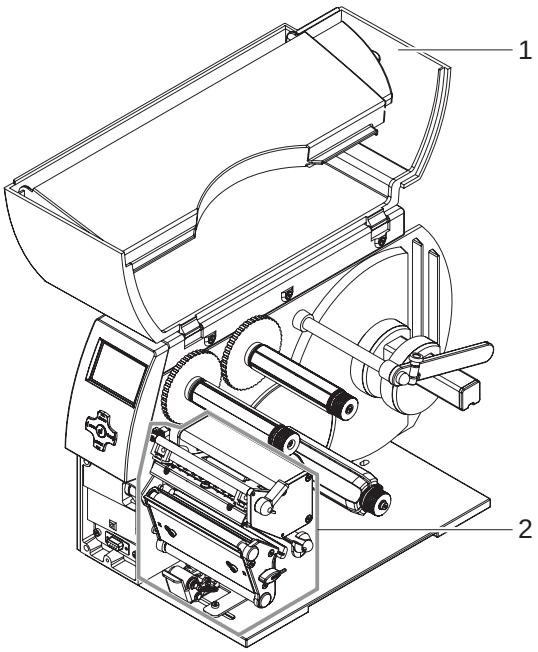

Bild 1: Ta bort transportsäkringarna

⇒ Ställ skrivaren på ett jämnt underlag.

⇒ Öppna locket (1) på etikettskrivaren.

⇒ Ta bort transporsäkringarna av skumgummi vid skrivarhuvudet (2).

3.3 Ansluta etikettskrivaren

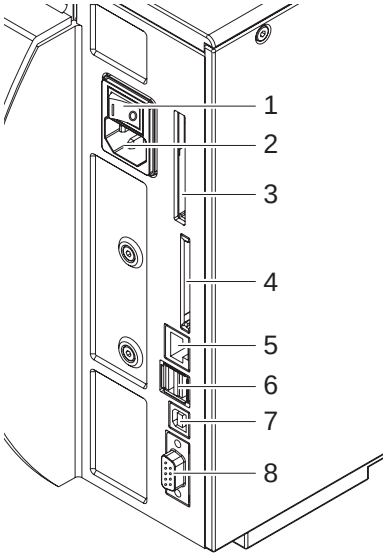

Bild 2: Nät- och datoranslutningar

1 Nätbrytare
2 Nätanslutningsuttag
3 Insticksplats för cardbus eller pc-kort typ II
4 Insticksplats för CompactFlash-minneskort
5 Ethernet 10/100 Base-T
6 USB-gränssnitt för tangentbord eller skanner
7 USB-High Speed Slave-gränssnitt
8 Seriellt RS 232 C-gränssnitt

3.3.1 Ansluta till elnätet

Skrivaren är utrustad med ett självinställande nätaggregat. Det går att använda skrivare med en nätspänning på 230 V~/50 Hz eller 115 V~/60 Hz utan att den modifieras.

OBS!

⇒ **Ställ nätbrytaren (1) i läget ”O” innan skrivare ansluts.**

1. Sätt i nätkabeln i nätanslutningsuttaget (2).
2. Sätt i nätkabelns kontakt i ett jordat vägguttag.

3.3.2 Anslut till datorn eller datornätverket.

! Är jordningen inte tillräcklig eller saknas helt kan det leda till störningar i användningen.
Se till att alla datorer som är anslutna till etikettskrivaren samt anslutningskablarna är jordade.

⇒ Koppla ihop etikettskrivaren med datorn eller nätverket med en lämplig kabel.

Detaljer om hur de enskilda gränssnitten konfigureras finns i *“Konfigureringsanvisningarna“*.

3.4 Sätta på och stänga av etikettskrivaren

När alla anslutningar är klara:

⇒ Sätt på skrivaren med nätbrytaren (1).
Skrivaren genomför ett systemtest och visar sedan systemstatusen **`Färdig`** på displayen.

Om det inträffar något fel under systemstarten, visas symbolen ☠ och typen av fel.

4 Manöverpanel

4.1 Hur kontrollpanelen är uppbyggd

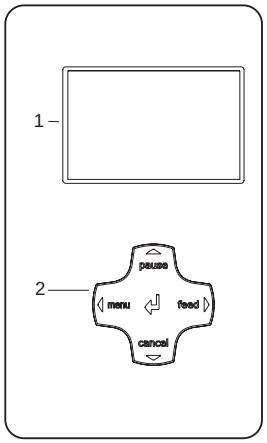

Bild 3: Manöverpanel

Kontrollpanelen består av den grafiska angivelsen (1) och navigeringsplattan (2) med fem integrerade knappar.

Den grafiska angivelsen informerar om aktuell status för skrivaren och utskriften, meddelar fel och anger skrivarinställningarna i menyn.

Knappfunktionerna beror på den aktuella skrivarstatusen:
Man känner igen aktiva funktioner genom att text och symboler på navigeringsplattans knappar lyser.

När skrivaren används lyser aktiva funktioner vitt (t.ex. **menu** eller **feed).** . I offlinemenyn lyser aktiva funktioner orange (pilar, knapp ↵).

4.2 Funktioner

4.2.1 Symbolangivelser

Beroende på hur skrivaren är konfigurerad kan följande symboler i tabellen nedan visas på bildskärmens statusrad. De hjälper till att snabbt visa den aktuella skrivarstatusen. Hur statusraden konfigureras se *“Konfigureringsanvisningar“*.

Symbolen	Betydelse	Symbolen	Betydelse
	Tid		Skrivarhuvudets temperatur
	Datum		PPP-förråd
	Status för folieförrådet	MEM	Användarminne (memory)
	WLAN-fältstyrka	INP	Inbuffert
FDX 100	Ethernet-status		Skrivare tar emot data

Tab. 1: Displaysymboler vid utskrift

4.2.2 Energisparläge

Om skrivaren inte används en längre tid, kopplar den om automatiskt till energisparläget. Displayen visar grafiken ZZZZ och knappbelysningen är avstängd.

För att avsluta energisparläget:

⇒ Tryck på en valfri knapp på navigeringsplattan.

4.2.3 Knappfunktioner

Knapp	Status	Funktion
menu	**`Färdig`**	Till Offline-menyn (se *"Konfigureringsanvisningar"*)
feed	**`Färdig`**	Frammatning av en tom etikett
pause	**`Färdig`**	Upprepa utskrift av senaste etiketten
	`Skriver etikett`	Avbryta utskrift, skrivare går över till statusen **`paus`**
	`Paus`	Fortsätta utskrift, skrivaren går över till statusen **`skriver etikett`**
	Fel – kan åtgärdas	Fortsätt utskrift när felet har åtgärdats, skrivaren går över till statusen **`skriver etikett`**
cancel	**`Färdig`**	Radera utskriftsminne, därefter går det inte att upprepa utskriften av den sista etiketten
	`Skriver etikett` **`Paus`** Fel – kan åtgärdas Fel - kan ej åtgärdas	Kort tryckning→ avbryt aktuell utskrift Lång tryckning→ avbryt aktuell utskrift och radera alla utskrifter
	`Systemfel`	Tryck Om felet är kvar, kontakta service.
Knapp ↵	Fel – **`kan åtgärdas`** Fel - **`kan ej åtgärdas`**	Öppna hjälp→ kort information om hur felet åtgärdas visas
	Offline-menyn	Kort tryckning→ kunna välja värde på parameternivån, överta ett valt värde eller starta en funktion Lång tryckning (> 2s)→ Lämna parameternivån utan att överta parameterinställningen
◀	Offline-menyn	Välja menypunkter på en menynivå eller välja värden på parameternivån. Tryck eventuellt flera gånger på den översta menynivån för att komma till statusen **`Färdig`** från Offline-menyn.
▶	Offline-menyn	Välja menypunkter på en menynivå eller välja värden på parameternivån.
▲ ▼	Offline-menyn	Gå till en högre eller lägre menynivå eller ställa in värden på parameternivån

Tab. 2: Knappfunktioner

5 Utrustningstyper

5.1 Basmaskin

Basmaskinen skriver ut etiketter eller material på löpande bana från rullar eller med falsning.

Etiketterna tas bort i **avrivningsläge** för hand.

Med tillbehöret "kniv” kan etiketterna skäras av automatiskt. För detaljer, se tillbehörsanvisningar.

Med tillbehöret "extern upplindare” kan etiketterna lindas upp. För detaljer, se tillbehörsanvisningar.

Eftersom det inte finns någon intern upplindare går det inte att lossa etiketterna automatiskt från bärarmaterialet (matningsläge) eller linda upp internt.

5.2 Matningsmaskin

Matningsmaskinen är förberedd för matningsläget och utrustad med en intern upplindare och ett dragsystem bestående av styrvals och avdragningssystem. Det går att skriva ut etiketter eller material i löpande bana från rullar eller med falsning.

Användning i **avrivningsläge** och med tillbehöret ”kniv” eller ”extern upplindare” är möjlig genom montering av avrivningskanten (se “6.4” på sida 17) på samma sätt som med basmaskinen.

I **matningsläge** lossas etiketten från bärarbandet efter att den skrivits ut. Med fotocellsbrytaren (tillbehör) kan etiketten tas bort manuellt. Med applikatorn (tillbehör) kan etiketterna tas bort automatiskt. Bärarbandet rullas upp av den interna upplindaren.

För att använda det **interna upplindningsläget** demonteras avdragningssystemet (se “6.5” på sida 18) och matningskanten byts ut mot styrplåten (se “6.4” på sida 17).

6 Sätta i material

Använd den medföljande **insexnyckeln** för att ställa in och underlätta montering, nyckeln finns i nedre delen av utskriftsenheten. Se bild 5, position 8. Andra verktyg behövs inte för de arbeten som beskrivs här.

6.1 Sätta i rulletiketter

6.1.1 Demontera och montera kärnadaptrar

För etikettrullar med en kärndiameter på ≥ 75 mm monteras kärnadaptrar på rullhållaren för att etikettrullen skall styras bättre. Demontera kärnadaptrarna för mindre etikettrullar på följande sätt.

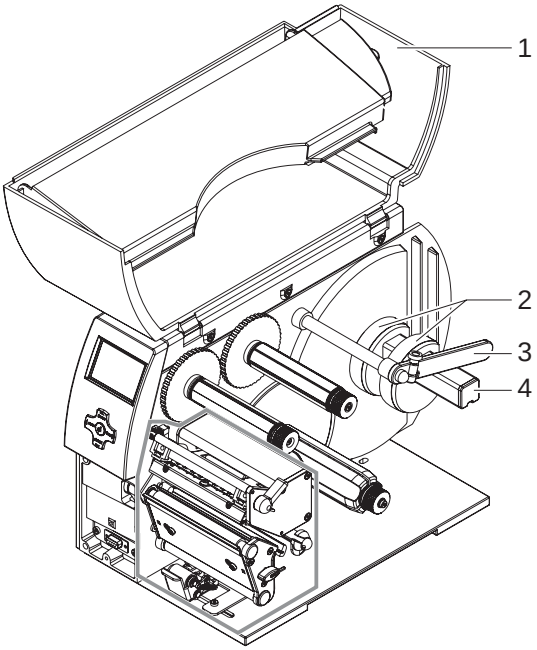

Bild 4: Montera kärnadaptrar

Demontera kärnadaptrar

1. Öppna locket (1).
2. Lossa fästskruvarna till kärnadaptrarna (2) med insexnyckel.
3. Ta bort kärnadaptrarna från rullhållaren (4).

Montera kärnadaptrar

1. Öppna locket (1).
2. Lossa fästskruvarna till kärnadaptrarna (2) med insexnyckel.
3. Skjut den första kärnadaptern till stopp på höljet på rullhållaren (4) och dra åt fästskruven.
4. Skjut den andra kärnadaptern enligt rullbredden på rullhållaren (4) och dra åt fästskruven.

6.1.2 Sätta etikettrullen på rullhållaren

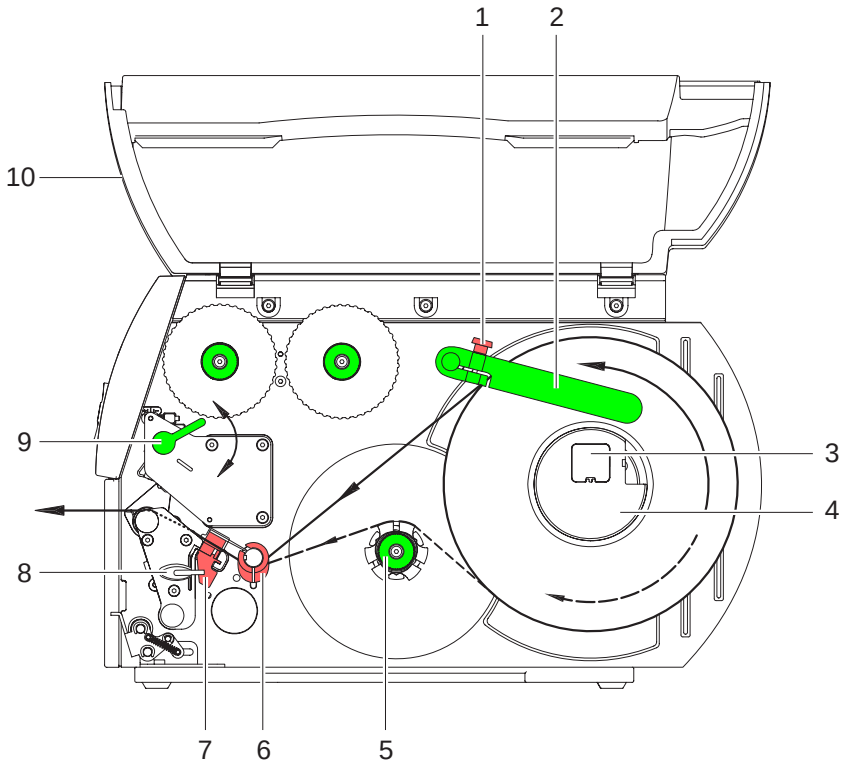

Bild 5: Sätta i rulletiketter

1. Öppna locket (10).
2. Lossa letterskruven (1) och sväng styrningen (2) uppåt och skjut så långt det går utåt.
3. Demontera kärnadaptrar (4) vid etikettrullar med en kärndiameter på ≤ 75 mm (se “6.1.1” på sida 10).
4. Lägg etikettrullen på rullhållaren så att etiketterna kan läggas in i rätt läge i skrivarhuvudet. Man måste kunna se etiketternas utskriftssida uppifrån.
5. Linda av längre etikettremsor:
   För matnings- eller upplindningsläge: ca. 60 cm
   För avrivningsläge: ca. 40 cm
6. Skjut etikettrullen så långt det går mot höljets vägg.
7. Sväng styrningen (2) nedåt på rullhållaren (3) och skjut mot etikettrullen så att den bromsas lätt vid avlindningen.
8. Dra åt letterskruven (1).

6.1.3 Sätta i etikettremsan i skrivarhuvudet

1. Vrid spaken (9) moturs för att lyfta upp skrivarhuvudet.
2. Skjut justerringen på axeln (6) så långt det går utåt.
3. För etikettremsan ovanför den interna upplindaren (5) till utskriftsenheten.
4. För etikettremsan under axeln (6) och genom fotocellsbrytaren (7) så att den lämnar utskriftsenheten mellan skrivarhuvudet och tryckvalsen.
5. Skjut justerringen på axeln (6) mot ytterkanten på etikettremsan.

6.1.4 Ställa in fotocellsbrytaren

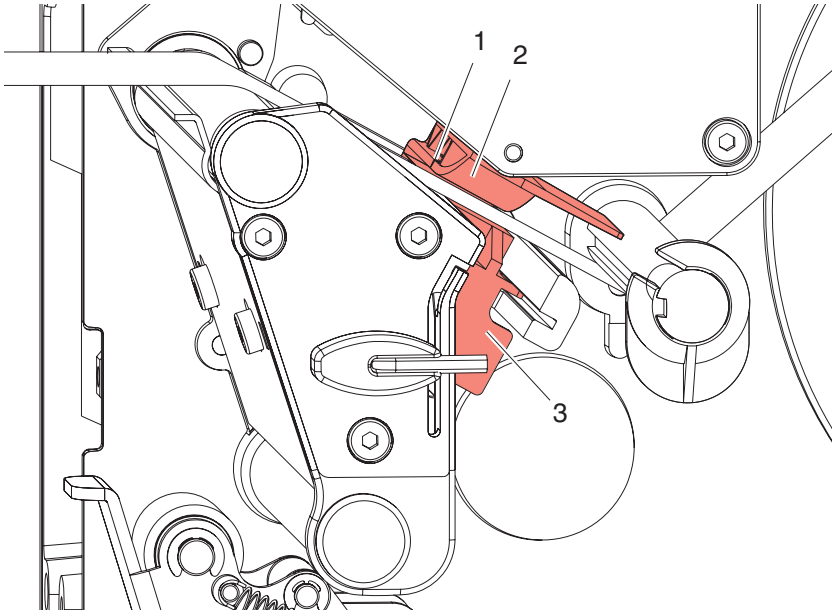

Bild 6: Ställa in fotocellsbrytaren

Fotocellsbrytaren (2) kan skjutas på tvären mot pappersriktningen för att anpassas till etikettmaterialet. Sensorn (1) på fotocellsbrytaren syns framifrån när man tittar genom utskriftsenheten och är markerad med en skåra i fotocellsbrytaren.

⇒ Positionera fotocellsbrytaren med handtaget (3) så att sensorn (1) kan identifiera etikettmellanrummet eller ett reflex- eller perforeringsmärke.

- eller, om etiketterna inte är rektangulära, -

⇒ Rikta fotocellsbrytaren med handtaget (3) efter etikettens framkant i pappersriktningen.

Endast för användning i avrivningsläge:

⇒ Vrid spaken (bild 5, pos. 9) medurs för att låsa skrivarhuvudet.
Etikettrullen är isatt för att **användas i avrivningsläge**.

6.1.5 Linda upp etikettremsan i upplindningsläge

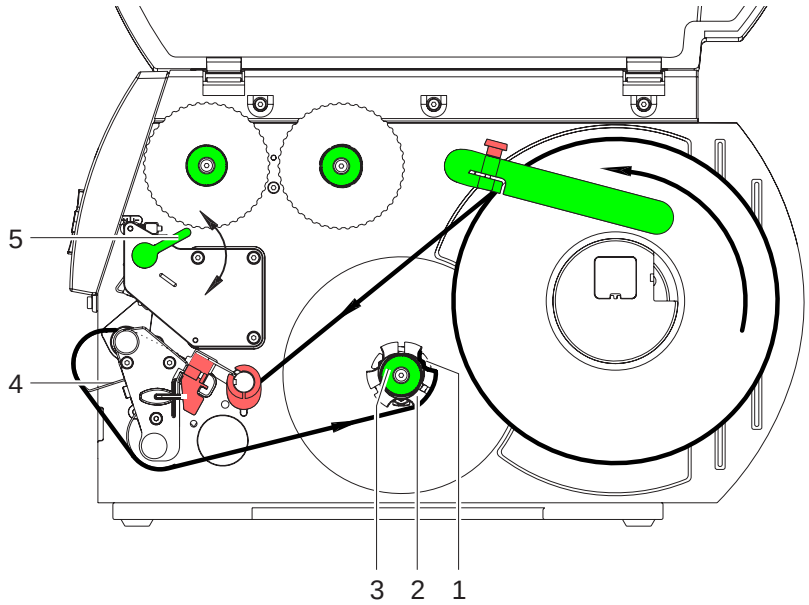

Bild 7: Styra etikettremsan i upplindningsläge

I upplindningsläge lindas etiketterna upp internt igen efter att de har skrivits ut för att användas senare.

1. Demontera ev. avdragningssystemet (se “6.5” på sida 18) och montera styrplåten för upplindningsläget (se “6.4” på sida 17).
2. Dra etikettremsan om styrplåten (4) till den interna upplindaren (2).
3. Håll fast upplindaren (2) och vrid vridknappen (3) medurs till stopp.
4. Skjut etikettremsan under en klämma (1) på upplindaren och vrid vridknappen (3) moturs till stopp.
   Upplindaren vidgas vilket klämmer fast etikettremsan.
5. Vrid upplindaren (2) moturs för att sträcka etikettremsan.
6. Vrid spaken (5) medurs för att låsa skrivarhuvudet.
   Etikettrullen är ilagd för att **användas i upplindningsläge**.

6.1.6 Linda upp etikettremsan i matningsläge

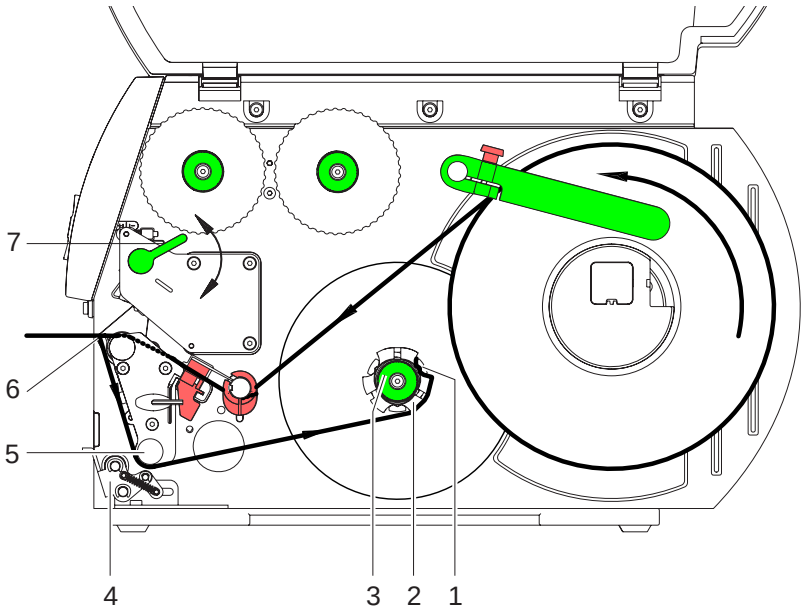

Bild 8: Styrning av etikettremsan i matningsläge

I matningsläge tas etiketterna av efter att de blivit utskrivna och endast bärarmaterialet lindas upp internt.

1. Lyft upp avdragningssystemet (4) från styrvalsen (5).
2. Ta bort etiketter från bärarmaterialet på de första 100 mm på etikettremsan.
3. För etikettremsan om matningskanten (6) och styrvalsen (5) till upplindaren (2).
4. Håll fast upplindaren (2) och vrid vridknappen (3) medurs till stopp.
5. Skjut etikettremsan under en klämma (1) på upplindaren (2) och vrid vridknappen (3) till stopp moturs.
   Upplindaren vidgas vilket klämmer fast etikettremsan.
6. Vrid upplindaren (2) moturs för att sträcka etikettremsan.
7. Lossa övre fästskruven på avdragningssystemet (4) lite grand med insexnyckel och placera avdragningssystemet (4) på mitten i förhållande till etikettremsan (se “6.5” på sida 18).
8. Stäng avdragningssystemet (4) och dra åt övre fästskruven på avdragningssystemet (4).
9. Vrid spaken (7) medurs för att låsa skrivarhuvudet.
   Etikettrullen är ilagd för att **användas i matningsläge**.

6.1.7 Ställa in skrivarhuvudets låssystem

Skrivarhuvudet trycks emot med två slidar. Positionen för den yttre sliden måste ställas in på bredden för det etikettmaterial som används för

- att utskriftskvaliteten skall bli jämn över hela etikettbredden,
- Undvik att transferfolien veckas,
- Undvik onödigt slitage av tryckvalsen och skrivarhuvudet.

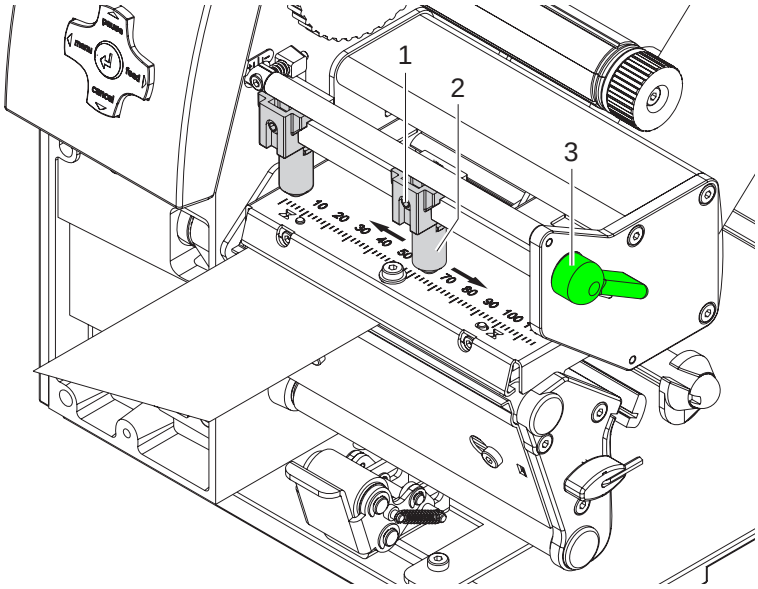

Bild 9: Ställa in skrivarhuvudets låssystem

1. Vrid spaken (3) medurs för att låsa skrivarhuvudet.
2. Lossa gängstiftet (1) vid den yttre sliden (2) med en insexnyckel.
3. Placera den yttre sliden (2) ovanför den yttre etikettkanten och dra åt gängstiftet (1).

6.2 Sätta i transferfolie

! Lägg inte i någon transferfolie vid direkt termoutskrift och ta bort transferfolie som ev. redan har lagts in.

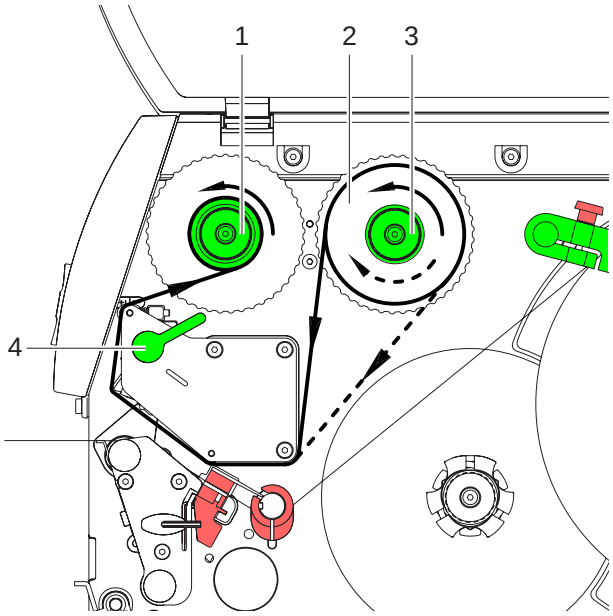

Bild 10: Hur transferfolien dras

1. Rengör skrivarhuvudet innan transferfolien sätts i (se “8.3” på sida 20).
2. Vrid spaken (4) moturs för att lyfta upp skrivarhuvudet.
3. Skjut transferfolierullen (2) till stopp på avlindaren (3) så att foliens färgbeläggning är nedåt när folien rullas av. För avlindaren (3) finns ingen föregiven rotationsriktning.
4. Håll fast transferfolierullen (2) och vrid vridhuvudet på avlindaren (3) moturs tills transferfolierullen är fixerad.
5. Skjut en lämpad transferfoliekärna på transferfolieupplindaren (1) och fixera på samma vis.
6. För transferfolien såsom visas på bilden 10 genom utskriftsenheten.
7. Fixera början av transferfolien med en tejpbit på transferfoliekärnan (1). Kom ihåg att rotationsriktningen för transferfolieupplindaren är moturs.
8. Vrid transferfolieupplindaren (1) moturs för att sträcka transferfolien.
9. Vrid spaken (4) medurs för att låsa skrivarhuvudet.

6.3 Ställa in dragningen av transferfolien

Veck på transferfolien kan leda till att utskriften blir felaktig. För att undvika att veck bildas kan man justera styrningen av transferfolien. Se även "Ställa in skrivarhuvudets låssystem" på sida 15.

Det är enklast att justera under utskriften.

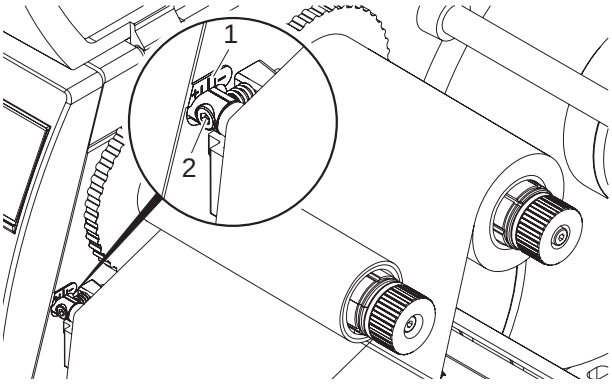

Bild 11: Ställa in dragningen av transferfolien

1. Läs av den nuvarande inställningen på skalan (1) och skriv ev. upp den.
2. Vrid på skruven (2) med en insexnyckel och observera vad som händer med folien.
   I riktningen **+** sträcks innerkanten av transferfolien, i riktningen **-** ytterkanten.

6.4 Demontera och montera styrplåt, matnings- och avrivningskant

För att ställa om skrivaren till ett annat driftsläge måste ev. en styrplåt eller en matnings- eller avrivningskant monteras.

Vid skrivarversioner med avdragningssystem på styrvalsen, måste man för att använda upplindningsläget demontera avdragningssystemet på styrvalsen innan styrplåten monteras (se “6.5” på sida 18).

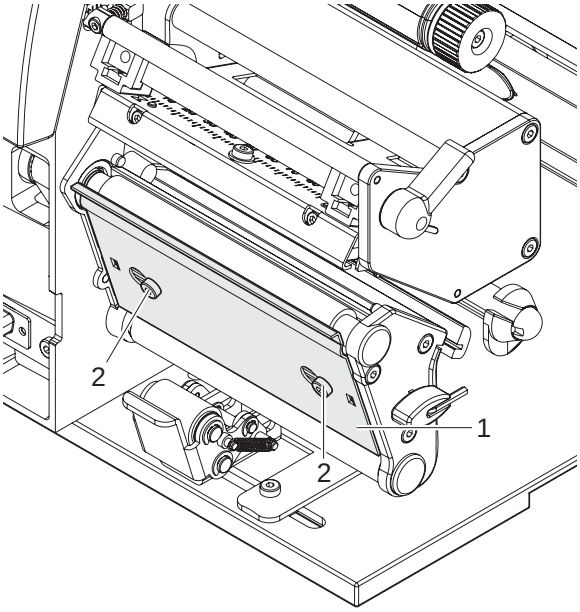

Bild 12: Demontera och montera styrplåt, matnings- och avrivningskant

Demontera plåten

1. Lossa skruvarna (2) flera varv.
2. Skjut plåten (1) åt höger och ta bort den.

Montera plåten

1. Sätt plåten (1) på skruvarna (2) och skjut så långt det går åt vänster.
2. Dra åt skruvarna (2).

6.5 Demontera och montera avdragningsystem

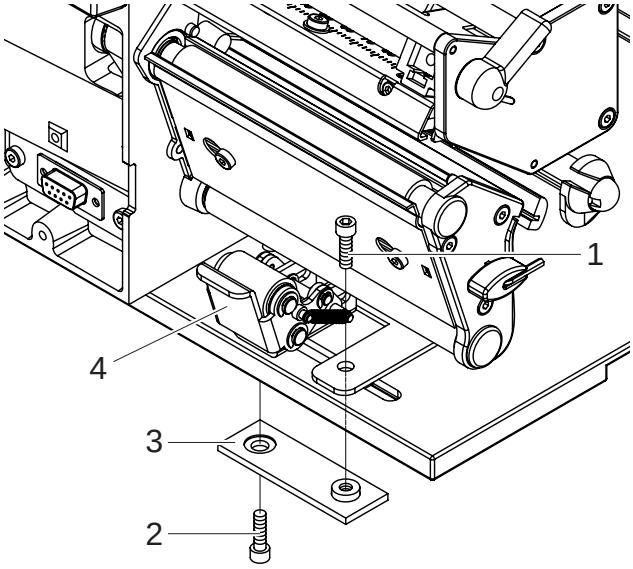

Bild 13: Demontera avdragningssystem

Demontera avdragningssystem

1. Placera skrivaren vid bordskanten så att det avlånga hålet går att komma åt underifrån.
2. Skruva ut skruvarna (1) (2) och ta bort dem.
3. Ta bort avdragningssystemet (4) och den nedre plattan (3).

Montera avdragningssystem

1. Placera skrivaren vid bordskanten så att det avlånga hålet går att komma åt underifrån.
2. Sätt avdragningssystemet (4) i den avlånga hålet och skruva lätt fast den nedre plattan (3) med skruven (1) uppifrån.
3. Skruva lätt fast den nedre plattan (3) med skruven nedifrån.
4. Rikta avdragningssystemet (4) mot etikett-mitten och dra åt skruvarna.

7 Utskrift

OBS!

Skrivarhuvudet skadas genom felaktig behandling!

⇒ **Berör inte undersidan av skrivarhuvudet med fingrarna eller med vassa föremål.**

⇒ **Se till att det inte finns någon smuts på etiketterna.**

⇒ **Se till att etiketterna är släta. Sträva etiketter är som sandpapper och minskar livslängden på skrivarhuvudet.**

⇒ **Skriv ut med så låg skrivarhuvudtemperatur som möjligt.**

7.1 Synkroniseringskörning

Skrivaren är färdig att användas när alla anslutningar har kopplats, etiketter och ev. transferfolien har satts in och skrivarhuvudet är låst. Detaljer om skrivarkonfigureringen hittar du i *"Konfigureringsanvisningarna" **BP-PR PLUS**"*.

När etikettmaterialet har satts in krävs en synkroniseringskörning där skrivaren automatiskt bestämmer längden på de isatta etiketterna och ställer in etikettmatningen på motsvarande sätt.

1. Tryck på knappen **feed** för att starta synkroniseringskörningen.
2. Ta bort tomma etiketter efter synkroniseringen.
   Skrivaren är synkroniserad med det ilagda etikettmaterialet.

En synkroniseringskörning behövs inte om skrivarhuvudet inte har öppnats mellan två olika utskrifter även om den har varit avstängd.

7.2 Avrivningsläge

I avrivningsläget skrivs etiketter eller material på löpande bana ut. Efter utskriften tas etikettremsan bort för hand. För detta är etikettskrivaren utrustad med en avrivningskant.
Som alternativ kan etiketten skäras av automatiskt eller etikettremsan lindas upp externt.

7.3 Matningsläge

I matningsläge lossas etiketterna automatiskt från bärarmaterialet efter utskriften och blir färdiga att tas bort. För att detta är etikettskrivaren utrustad med en matningskant och något av följande tillbehör: Fotocellsbrytare (PS6 eller PS8), matningsadapter (PS5) eller applikator (A1000). Bärarmaterialet lindas upp internt i skrivaren.

7.4 Intern upplindning

Etiketterna lindas upp internt igen efter utskriften med bärarmaterialet för att användas senare. För detta är etikettskrivaren utrustad med en styrplåt.

8 Rengöring och enkelt underhåll

FARA!

Livsfara genom elektrisk stöt!

⇒ **Koppla bort skrivaren från elnätet före alla underhållsarbeten.**

8.1 Allmän rengöring

Intervall: Vid behov

OBS!

Skrivaren skadas av starka rengöringsmedel!

⇒ **Använda inga slipande medel eller lösningsmedel för att göra rent på utsidan eller rengöring av komponenter.**

⇒ Ta bort damm och pappersludd i utskriftsområdet med en mjuk pensel eller dammsugare.

⇒ Rengör utsidan med allrengöringsmedel.

8.2 Rengöra tryckvalsen

Intervall: Varje gång man byter etikettrulle eller när utskriften och etikettransporten försämras.

1. Vrid spaken (4, bild 10) moturs för att lyfta upp skrivarhuvudet.
2. Ta ut etiketter och transferfolie från skrivaren.
3. Ta bort avlagringar och valsrengöring med en mjuk trasa.
4. Om valsen är skadad, byt ut den.

8.3 Rengöra skrivarhuvudet

Intervall:

- Direkt termoutskrift: Efter varje byte av etikettrulle
- Termotransferutskrift: Vid varje byte av transferfolie eller om utskriften försämras

Under utskriften kan smuts samlas på skrivarhuvudet som påverkar utskriften negativt, t.ex. kontrastskillnader eller lodrätta streck.

OBS!

Skrivarhuvudet skadas!

⇒ **Använd inga vassa eller hårda föremål för att rengöra skrivarhuvudet.**

⇒ **Berör inte glasskyddsbeläggningen på skrivarhuvudet.**

1. Vrid spaken (4, bild. 10) moturs för att lyfta upp skrivarhuvudet.
2. Ta ut etiketter och transferfolie från skrivaren.
3. Rengör ytan på skrivarhuvudet med specialrengöringspenna eller med en bomullstops doppad i alkohol.
4. Låt skrivarhuvudet torka 2-3 minuter innan skrivaren används.

8.4 Rengöra fotocellsbrytaren

Intervall: När man byter etikettrulle

OBS!

Skador på fotocellen!

⇒ **Använda inte vassa eller hårda föremål eller lösningsmedel för att göra rent fotocellen.**

Fotocellsbrytaren kan bli smutsig genom pappersdamm. Därigenom kan identifieringen av etiketternas början påverkas negativt.

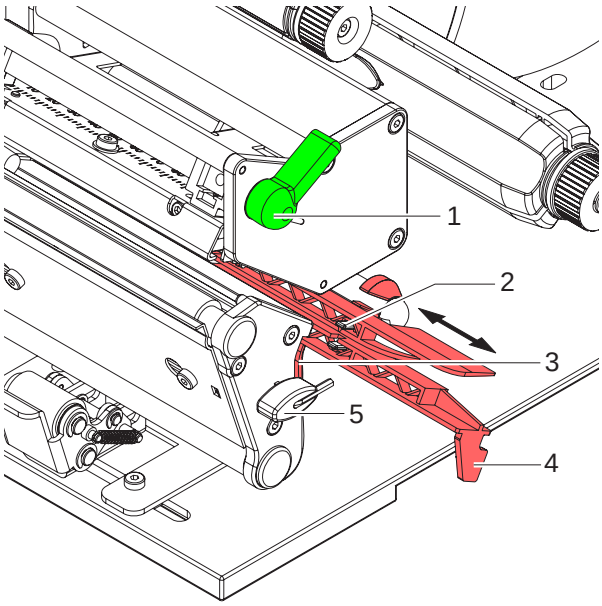

Bild 14: Rengöra fotocell

1. Vrid spaken (1) moturs för att lyfta upp skrivarhuvudet.
2. Ta ut etiketter och transferfolie från skrivaren.
3. Ta insexnyckeln (5) från hållaren.
4. Tryck ner stoppfjädern (3) och sväng långsamt fotocellsbrytaren utåt med handtaget (4). Se till att fotocellskabeln inte sträcks.
5. Rengör fotocellsbrytare och sensorer (2) med pensel eller med bomullstops indränkta i alkohol.
6. Skjut tillbaka fotocellsbrytaren med handtaget (3) och ställ in (se “6.1.4” på sida 12).
7. Skjut insexnyckeln (5) i hållaren.
8. Sätt i etiketter och transferfolie igen (se “6.1” på sida 10).

9 EG-intyg om överensstämmelse

Gesellschaft für
Computer- und
Automations-Bausteine
mbH & Co KG
Wilhelm-Schickard-Str. 14
D-76131 Karlsruhe

EG - intyg om överensstämmelse

Härmed förklarar vi att nedanstående beskrivna maskin på grund av dess utformning och konstruktion samt i den version som vi släpper ut på marknaden uppfyller hithörande säkerhets- och hälsoskyddskrav i de aktuella EG-direktiven. Om maskinen ändras eller används till andra ändamål utan vårt medgivande, upphör detta intyg att gälla.

Apparat:	Typ:
Transferskrivare/ Termodirektskrivare	**BP-PR PLUS Serie**

Tillämpbara EG-direktiv och normer:

- EG-direktiv för maskiner	**98/37/EG**
- Säkerhet vid maskiner	EN ISO 12100-1:2003 EN ISO 12100-2:2003
EG-direktiv för lågspänning	**73/23/EEG**
- Säkerhet vid informationsapparater och kontorsmaskiner	EN 60950-1:2001
EG-direktiv EMK	**89/336/EEG**
- Gränsvärden för radiostörningar från anordningar inom informationsteknik	EN 55022:1998 + A1:2000 + A2:2003 - Class A
- Övertoner	EN 61000-3-2:2000
- Spänningsvariationer / flimmer	EN 61000-3-3:1995+A1:2001
Anordningar för interferenstålighet Gränsvärden och testförfaranden	EN 55024:1998 + A1:2001 + A2:2003

Ansvarig tillverkaret:

cab Produkttechnik Sömmerda
Gesellschaft für Computer-
und Automationsbausteine mbH
99610 Sömmerda

Sömmerda, 10.04.06

Erwin Fascher
Verkställande direktör