Strekkode-/Etikettrykker BP-PR PLUS serie

Kort bruksanvisning

Utgave 7/06

Angivelser for leveringsomfang, utseende, ytelse, mål og vekt tilsvarer våre kunnskaper ved trykketidspunktet. Det tas forbehold om endringer.

Forbeholdt alle rettigheter, også inkludert oversettelsene.

Tillatelser

Etikettrykker oppfyller følgende sikkerhetsretningslinjer:

CE EU-retningslinje for lav spenning (73/23/EC)
EU-maskinretningslinje (98/37/EU)
EU-retningslinje for elektromagnetisk kompatibilitet (89/336/EC)

FCC Betingelser fra del 15 i FCC-forskriftene for Class-A-Computer.
Driften av dette apparatet kan under ugunstige betingelser føre til forstyrrelser på radio- og TV-mottak (interferens), som evt. må rettes opp gjennom mottiltak fra operatøren.

W.H. Brady
Lindestraat 21
Industriepark C3
9240 Zele Belgium
Tel.: +32 52 457 811
e-mail: support@brady.be

Identification Solutions Division
6555 W. Good Hope Road
PO Box 2131
Milwaukee, WI 53201 U.S.A.
Phone: 1-800-537-8791 Fax: 1-800-292-2289

1 Dokumentasjonens oppbygning

Dokumentasjonen for strekkode-/etikettrykkeren **BP-PR PLUS** består av følgende deler:

- Bruksanvisning
- Konfigurasjonsanvisning
- Serviceanvisning

Videreførende dokumentasjon:

- Reservedelslister
- Programmeringshåndbok

2 Sikkerhet og miljø

Før første bruk av etikettrykkeren skal denne bruksanvisningen leses grundig igjennom. Bruksanvisningen beskriver alle funksjoner til etikettrykkeren i løpet av driften. Faktiske eksisterende funksjoner retter seg etter oppdragsaktuell utføring.

i En detaljert produktbeskrivelse med alle tekniske data finnes i *"Konfigurasjonsanvisning **BP-PR PLUS**"*.

2.1 Formålsmessig bruk

- Etikettrykkeren er konstruert etter dagens tekniske standard og gjeldende sikkerhetstekniske regler. Likevel kan det ved bruk være fare for kropp og liv for operatøren eller tredjeperson, eller det kan oppstå forringelse av etikettrykkeren og andre eiendeler.
- Etikettrykkeren skal kun benyttes i lytefri tilstand, samt formålsmessig, sikkerhets- og farebevisst under overholdelse av bruksanvisningen! Spesielt feil som begrenser sikkerheten må straks rettes opp.
- Etikettrykkeren skal kun brukes til å trykke på egnet materiale som er tillatt fra produsenten! Annen bruk eller bruk som går utover dette er å betrakte som ikke formålsmessig. For skader som oppstår som følge av misbruk tar produsenten/leverandøren ikke ansvar, risikoen bæres alene av brukeren.
- Til formålsmessig bruk hører også overhold av bruksanvisningen, inklusiv vedlikeholdsanbefalinger/-forskrifter som er gitt fra produsenten.

2.2 Sikkerhetshenvisninger

- Etikettrykkeren er konstruert for strømnett med vekselspenninger mellom 100 og 240 V. Etikettrykkeren tilkoples kun til stikkontakter med jording.
- Etikettrykkeren skal kun koples sammen med apparater med ekstra lav spenning.
- Kople ut alle aktuelle apparater (datamaskin, skriver, tilbehør) før oppretting eller fjerning av tilkoplinger.
- Etikettrykkeren skal kun brukes i tørre omgivelser og ikke utsettes for fuktighet (vannsprut, tåke osv.).
- Hvis etiketten brukes med åpent deksel, se til at personers klær, hår, smykker eller lignende ikke kommer i berøring med de åpne, roterende delene.
- Trykkomponentene kan bli varme ved bruk. Ikke berør under drift og kjøl ned før materialskifte, demontering eller justering.
- Utfør kun handlingene som er beskrevet i denne bruksanvisningen. Videre arbeider skal kun utføres av opplært personale eller serviceteknikere.

FARE!

Livsfare på grunn av nettspenning!

⇒ **Ikke åpne etikettrykkerens hus.**

2.3 Miljøriktig bortskaffing

Gamle apparater inneholder verdifulle resirkulerbare materialer som skal tilføres gjenbruk.

⇒ Bortskaff gamle apparater separat fra restavfall via egnede innsamlingssteder.

Gjennom den modulære konstruksjonsmåten på etikettrykkeren er det mulig å demontere bestanddeler uten problemer, slik at delen kan tilføres resirkulering.

Elektronikkplatene til etikettrykkeren er utstyrt med et lithiumbatteri.

⇒ Kast dette batteriet i batteriinnsamlingsbeholdere i handel eller hos avfallsbedrifter.

3 Installasjon

3.1 Pakke ut etikettrykkeren

⇒ Løft etikettrykkeren ut av kartongen etter holdesløyfene.
⇒ Kontroller etikettrykkeren for transportskader.
⇒ Kontroller leveringen for fullstendighet.

Leveringsomfang

- Etikettrykker
- tom foliekjerne, montert på transferfolieoppvikler
- Avrivningskant (kun ved grunnapparater)
- Giverkant (kun giverapparater)
- Nettledning
- Dokumentasjon

! Oppbevar originalemballasjen for senere transport.

3.2 Sett opp etikettrykker

FORSIKTIG!
Skade på apparatet og trykkematerialer ved fuktighet og våte omgivelser.
⇒ Etikettrykkeren skal kun stilles opp på tørre steder beskyttet fra vannsprut.

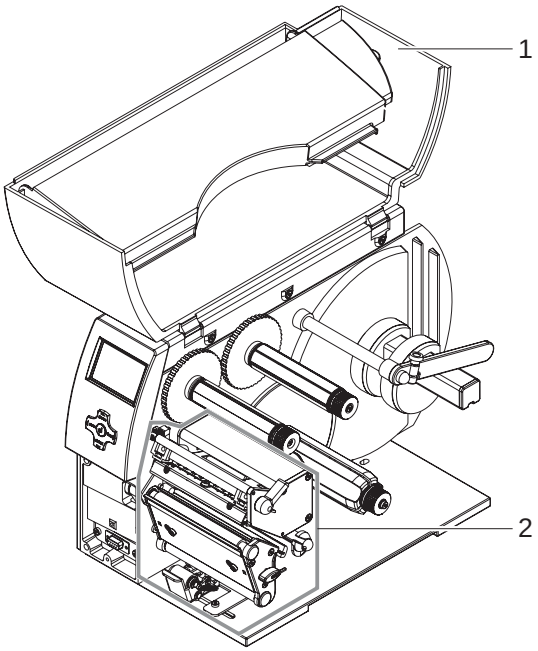

Fig. 1: Fjern transportsikringene

⇒ Still trykker på jevnt underlag.
⇒ Åpne deksel (1) på etikettrykkeren.
⇒ Fjern transportsikringer av skumstoff i trykkhodeområdet (2).

3.3 Kople til etikettrykkeren

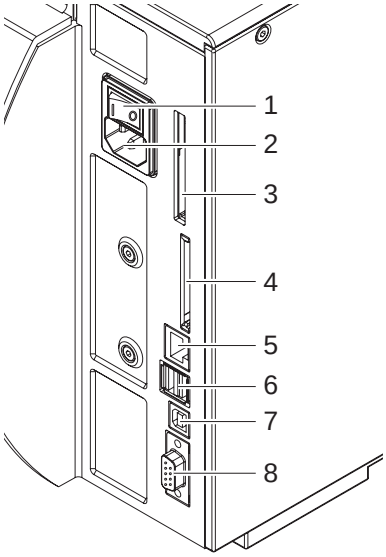

Fig. 2: Nett- og datamaskintilkoplinger

1	Kretsbryter
2	Nettilkoplingshylse
3	Åpning for Cardbus eller PC-Card type II
4	Stikkplass for CompactFlash-minnekort
5	Ethernet 10/100 Base T grensesnitt
6	USB grensesnitt for tastatur og skanner
7	USB High Speed Slave-grensesnitt
8	Serielt RS-232 C-grensesnitt

3.3.1 Kople til strømnett

Printeren er utstyrt med en nettdel med bredt område. Drift med en nettspenning på 230 V~/50 Hz eller 115 V~/60 Hz er mulig uten inngrep i apparatet.

FORSIKTIG!

⇒ **Før nettilkopling skal kretsbryteren (1) settes på stillingen "O".**

1. Sett inn strømstøpsel i strømuttaket (2).
2. Sett inn støpselet til strømledningen i en jordet stikkontakt.

3.3.2 Tilkople til datamaskin eller datanettverk

! Gjennom utilstrekkelig eller feil jording kan det oppstå feil ved drift.
Se til at alle datamaskiner og forbindelseskabler som er tilkoplet etikettrykkeren er jordet.

⇒ Forbind etikettrykkeren med datamaskin eller nettverk med egnet kabel.

Opplysninger om konfigurasjon av de enkelte grensesnittene, se *"Konfigurasjonsanvisning"*.

3.4 Slå på og av etikettrykkeren

Når alle tilkoplinger er opprettet:

⇒ Slå av og på trykkeren med strømbryteren (1).

Trykkeren gjennomgår en systemtest og viser deretter i displayet systemtilstanden **`Online`**.

Når det oppstår en feil i løpet av systemstart, vises symbolet ☠ og type feil.

4 Kontrollpanel

4.1 Oppbygning av kontrollpanelet

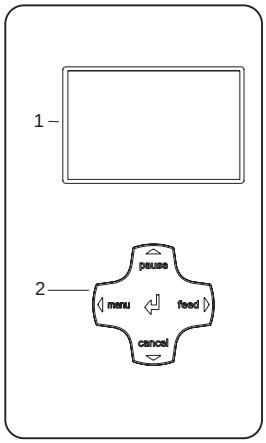

Fig. 3: Kontrollpanel

Kontrollpanelet består av et grafisk display (1) og navigasjonstastene (2) med 5 integrerte taster.

Det grafiske displayet informerer om aktuell tilstand på trykkeren og trykke-oppdraget, melder feil og viser trykkerinnstillingene i menyen.

Tastefunksjonene er avhengig av aktuell trykkertilstand:
Aktive funksjoner gjenkjennes gjennom at skrifter og symboler på tastene på navigatortastene lyser.

I trykkdrift lyser aktive funksjoner hvitt (f.eks. **menu** eller **feed**).
I offlinemenyen lyser aktive funksjoner oransje (piler, tast ↵).

4.2 Funksjoner

4.2.1 Symbolvisninger

Alt etter trykkerkonfigurasjon kan de symbolene som er fremstilt i følgende tabell vises i statuslinjen til skjermen. Disse gjør det mulig med en hurtig oppdagelse av aktuell trykkertilstand. Når det gjelder konfigurasjon av statuslinjen, se *"Konfigurasjonsanvisning"*.

Symbolet	Betydning	Symbolet	Betydning
	Klokkeslett		Temperatur på trykkhodet
	Dato		PPP-tilgode
	Status på folieforråd	MEM	Brukerminne (Memory)
	WLAN-feltstyrke	INP	Inngangsbuffer
FDX 100	Ethernet-status		Trykker mottar data

Tab. 1: Displaysymboler under trykking

4.2.2 Energisparemodus

Hvis trykkeren ikke brukes over lengre rid, går den automatisk over i energisparingsmodus. Displayet viser grafikken , og tastebelysningen slås av.

For å avslutte energisparingsmodus:

⇒ Trykk vilkårlig tast på navigatortastene.

4.2.3 Tastefunksjoner

Tast	Tilstand	Funksjon
menu	**`Online`**	Til offlinemeny (se *"Konfigurasjonsanvisning"*)
feed	**`Online`**	Fremmating av etikett
pause	**`Online`**	Gjenta trykk på siste etikett
	`Skriver etikett`	Avbryt trykkeoppdrag, trykker går til tilstanden **`Pause`**
	`Pause`	Fortsette trykkeoppdrag, trykker går til tilstanden **`Skriver etikett`**
	Feil som kan rettes opp	Etter feilretting, fortsette trykkeoppdrag, Trykker går til tilstanden **`Skriver etikett`**
cancel	**`Online`**	Slett trykkebuffer, deretter er det ikke mulig med en trykkgjentakelse av siste etiketten
	`Skriver etikett` **`Pause`** Feil som kan rettes opp Feil som ikke kan rettes opp	Kort trykk→ avbryt aktuelt trykkeoppdrag Langt trykk→ avbryt aktuelt trykkeoppdrag og slett alle trykkeoppdrag
	`Systemfeil`	Trykk Hvis feilen oppstår igjen, ta kontakt med service
Tast ↵	Feil som kan **`rettes opp`** Feil som ikke **`kan rettes opp`**	Hente hjelp→ en kort informasjon om heving av feilen vises
	Offline-meny	Kort trykk→ gjør det mulig med verdivalg i parameterområdet , overta en utvalgt verdi eller starte en funksjon Langt trykk (> 2s) → Forlat parameterområdet uten å overta parameterinnstillingen
◀	Offline-meny	Velg menypunkter i et menyområde eller velg verdier i parameterområdet. Trykk evt. flere ganger i øverste menyområde for å komme fra offlinemenyen til tilstanden **`Online`**
▶	Offline-meny	Velg menypunkter i et menyområde eller velg verdier i parameterområdet.
▲ ▼	Offline-meny	Oppnå et høyere eller lavere menyområde eller stille inn verdier i parameterområdet

Tab. 2: Tastefunksjoner

5 Apparattyper

5.1 Basisapparat

Basisapparatet tjener til trykk på etiketter eller evighetsmateriale som ruller eller løpende papir.

Etikettuttaket følger manuelt i **avrivningsmodus**.

Med tilbehøret "Kniv" kan etikettene kuttes av automatisk. Detaljer om dette, se Tilbehørsanvisning.

Med tilbehøret "ekstern oppvikler" kan etikettene oppvikles. Detaljer om dette, se Tilbehørsanvisning.

Pga. manglende intern oppvikler er en automatisk løsing av etikettene fra bærematerialet (givermodus) og intern oppvikling ikke mulig.

5.2 Giverapparat

Giverapparatet er for utstyrt for givermodus og derfor utstyrt med en intern oppvikler og et trekksystem som består av styrevals og påtrykkingssystem. Trykk på etiketter eller evighetsmateriale fra ruller eller løpende papir er mulig.

Driften i **avrivningsmodus** og med tilbehøret "Kniv" eller "ekstern oppvikler" er som ved basisapparatet mulig gjennom montering av avrivningskanten (se ”6.4” på side 17).

I **givermodus** blir etiketten atskilt fra bærermaterialet etter trykk. Med giverlysskranken (tilbehør) kan etiketten tas av manuelt. Med applikatoren (tilbehør) kan etikettavtaking skje automatisert. Bærebåndet opprulles av intern oppvikler.

Demonter påtrykksystem for drift i **intern oppviklingsmodus** og bytt giverkant (se ”6.5” på side 18) mot styreblekk (se ”6.4” på side 17).

6 Legg inn material

Bruk den medfølgende **sekskantnøkkelen**, som befinner seg i nedre del av trykkenheten, for innstillinger og enkle monteringer. Se fig. 5, posisjon 8. Videre verktøy er ikke nødvendig for de arbeidene som beskrives her.

6.1 Legge inn rulletiketter

6.1.1 Montere og demontere kjerneadapter

For etikettruller med kjernediameter ≥ 75 mm til bedre føring av etikettrulle på rullholderen kjerneadapter montert. For mindre etikettruller demonter kjerneadapter etter følgende.

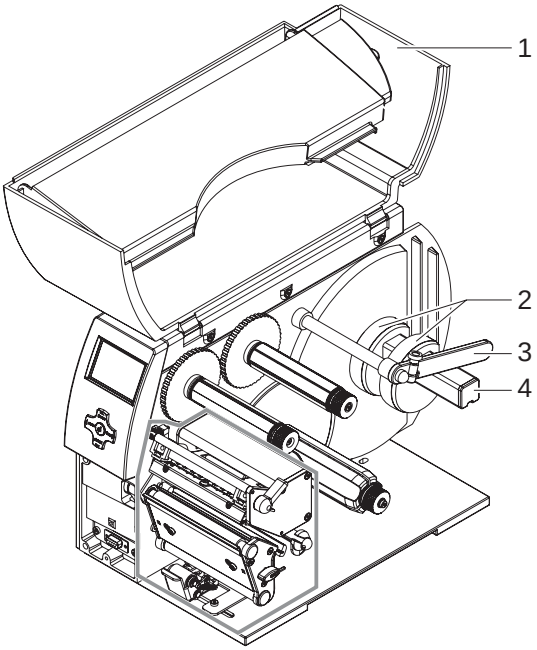

Fig. 4: Bygg på kjerneadapter

Demonter kjerneadapter

1. Åpne deksel (1).
2. Løsne holdeskruer for kjerneadapter (2) med sekskantnøkkel.
3. Ta kjerneadapter fra rullholder (4).

Bygg på kjerneadapter

1. Åpne deksel (1).
2. Løsne holdeskruer for kjerneadapter (2) med sekskantnøkkel.
3. Skyv den første kjerneadapteren til anslag på huset på rullholderen (4) og trekk til holdeskrue.
4. Skyv den andre kjerneadapteren etter rullbredden på rullholderen (4) og trekk til holdeskrue.

6.1.2 Posisjoner etikettrull på rullholderen

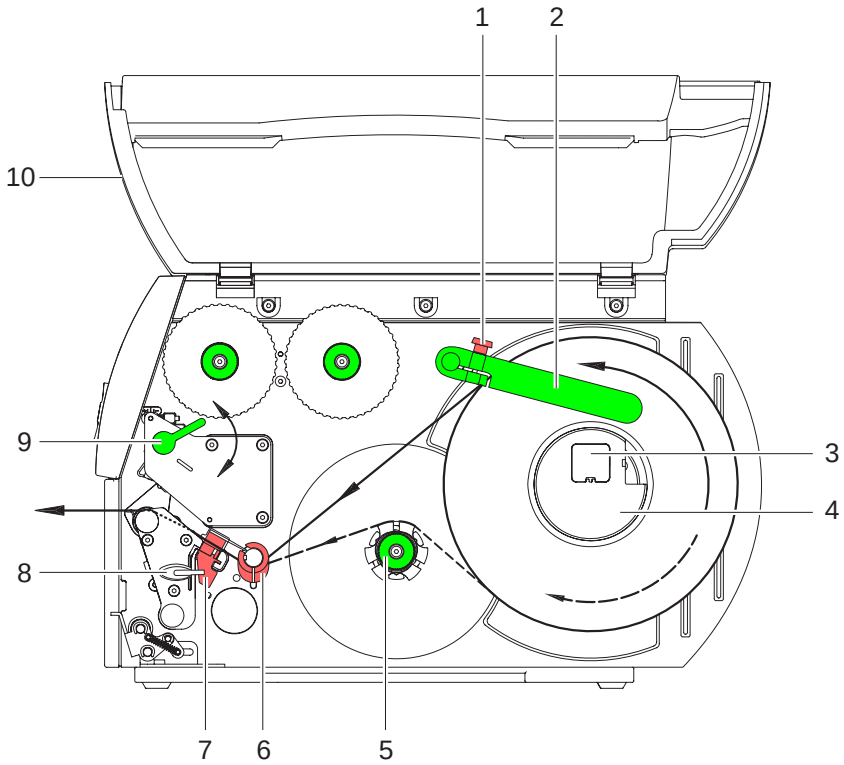

Fig. 5: Legge inn rulletiketter

1. Åpne deksel (10).
2. Løsne fingerskrue (1) og sving føring (2) oppover og skyv helt utover.
3. På etikettruller med kjernediameter ≤ 75 mm demonter kjerneadapter (4). (se ”6.1.1” på side 10)
4. Legg etikettrull på rullholderen slik at etikettene kan legges inn stillingsrett i trykkhodet. Trykksiden på etikettene skal være å se ovenfra.
5. Avvikle lengre etikettstrimlene:
   For giver- eller oppviklingsmodus: ca. 60 cm
   For avrivningsmodus: ca. 40 cm
6. Skyv etikettrull mot husveggen på anslag.
7. Sving føring (2) nedover på rullholderen (3) og skyv så mot etikettrullen, slik at denne bremses lett ved avvikling.
8. Trekk til fingerskrue (1).

6.1.3 Legg inn etikettstrimler i trykkhodet

1. Drei spake (9) i motsatt retning av klokkeretning for å heve trykkhodet.
2. Skyv justeringsring på aksel (6) helt ut.
3. Før etikettstrimler over intern oppvikler (5) til trykkenhet.
4. Før etikettstrimler slik under aksel (6) og gjennom etikettlysskranken (7), slik at den forlater trykkenheten mellom trykkhodet og trykkvalsen.
5. Skyv justeringsring på aksel (6) mot ytterkant av etikettstrimlen.

6.1.4 Still inn etikettlysskranke

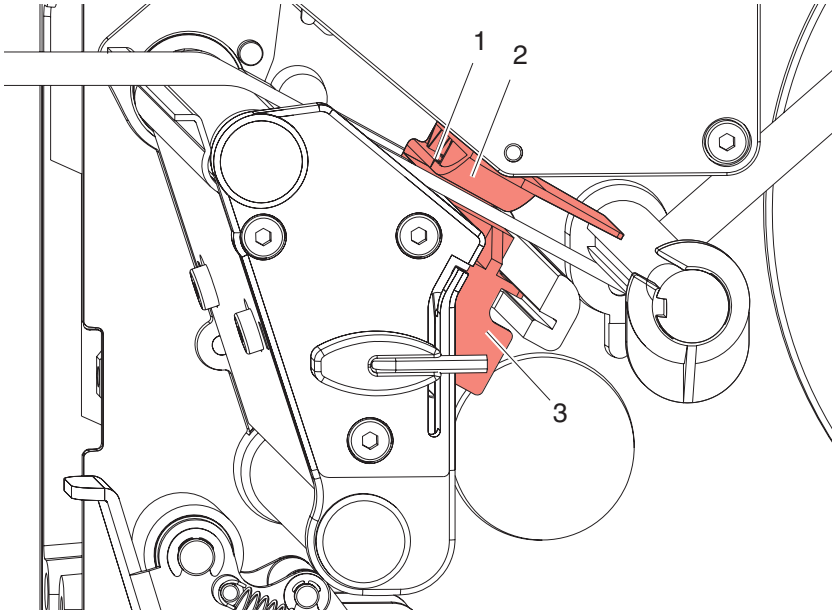

Fig. 6: Still inn etikettlysskranke

Etikettlysskranken (2) kan forskyves for tilpasning til etikettmaterialet på tvers av papirløpsretningen. Sensoren (1) på etikettlysskranken er synlig forfra gjennom trykkenheten og markert med et innsnitt i lysskrankeholderen.

⇒ Still etikettlysskranken slik med håndtaket (3)at sensoren (1) kan oppfatte etikettmellomrom eller refleks- eller perforasjonsmerker.

- eller hvis etikettene avviker fra rettkantet form, -

⇒ Innrett etikettlysskranken med håndtak (3) på første kanten av etiketten i papirløpsretning.

Kun for driften i avrivningsmodus:

⇒ Drei spake (fig. 5, pos.9) i klokkeretning for å låse trykkhodet.
Etikettrullen er ment for drift i **avrivningsmodus**.

6.1.5 Oppvikling av etikettstrimmelen i oppviklingsmodus

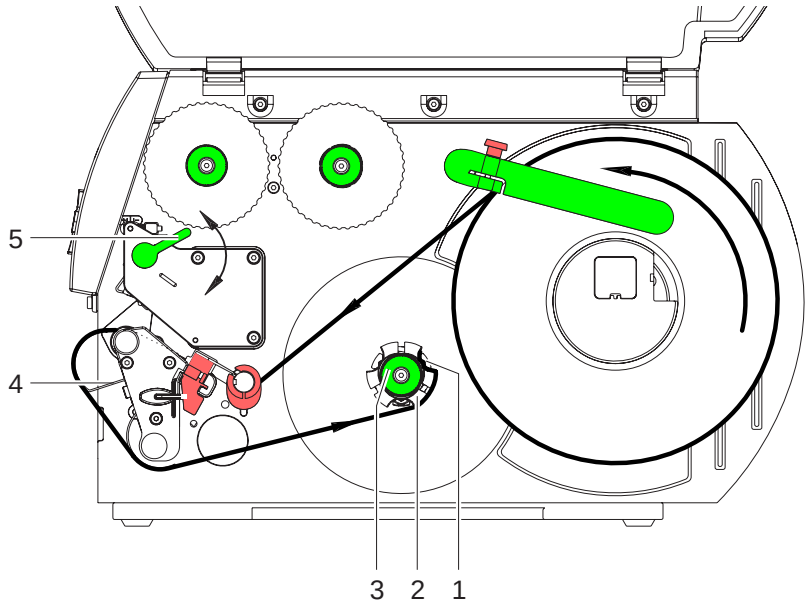

Fig. 7: Føring av etikettstrimmelen i oppviklingsmodus

I oppviklingsmodus blir etikettene viklet opp igjen etter trykking til intern bruk senere.

1. Demonter påtrykksystemet for oppviklingsmodus (se ”6.5” på side 18) og monter styreplate (se ”6.4” på side 17).
2. Før etikettstrimler rundt styreplaten (4) til intern oppvikler (4).
3. Hold fast oppvikler (2) og drei dreieknotten (3) i klokkeretning til anslag.
4. Skyv etikettstripene under en klemme (1) på oppvikleren og drei dreieknotten (3) i motsatt retning av klokkeretning til anslag.

   Oppvikleren spres, og etikettstrimmelen klemmes fast.
5. Drei oppvikler (2) i motsatt retning av klokkeretning for å stramme etikettstrimmelen.
6. Drei spake (5) i klokkeretning for å låse trykkhodet.

   Etikettrullen er ment for **drift i oppviklingsmodus**.

6.1.6 Oppvikling av etikettstrimmelen i givermodus

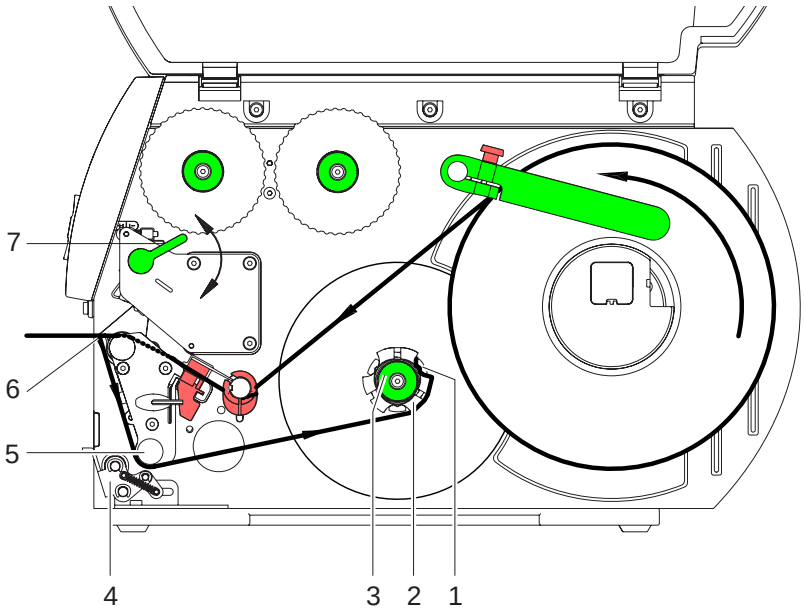

Fig. 8: Føring av etikettstrimmelen i givermodus

I givermodus blir etikettene tatt ut etter trykking, og bærematerialet oppvikles internt.

1. Løft påtrykksystem (4) fra styrevalsen (5).
2. Fjern etiketter på de første 100 mm av etikettstrimmelen fra bærematerialet.
3. Før etikettstrimler rundt giverkanten (6) og styrevalsen (5) til oppvikler (2).
4. Hold fast oppvikler (2) og drei dreiehodet (3) i klokkeretning til anslag.
5. Skyv etikettstripene under en klemme (1) på oppvikleren (2) og drei dreieknotten (3) i motsatt retning av klokkeretning til anslag.

   Oppvikleren spres, og etikettstrimmelen klemmes fast.
6. Drei oppvikler (2) i motsatt retning av klokkeretning for å stramme etikettstrimmelen.
7. Løsne øvre festeskrue på påtrykksystemet (4) lett med sekskantnøkkel, og posisjoner påtrykksystem (4) midt i forhold til etikettstrimmelen (se ”6.5” på side 18).
8. Lukk påtrykksystemet (4), og trekk til øvre festeskrue på påtrykksystemet (4).
9. Drei spake (7) i klokkeretning for å låse trykkhodet.

   Etikettrullen er ment for **drift i givermodus**.

6.1.7 Still inn hodepåtrykksystemet

Trykkhodet påtrykkes med to støt. Posisjon på ytre støt må være innstilt på bredden til brukt etikettmaterial for

- å oppnå en jevn trykkvalitet over hele etikettbredden,
- unngå folder i transferfolieløp,
- unngå for tidlig slitasje på trykkvalsen og trykkhodet.

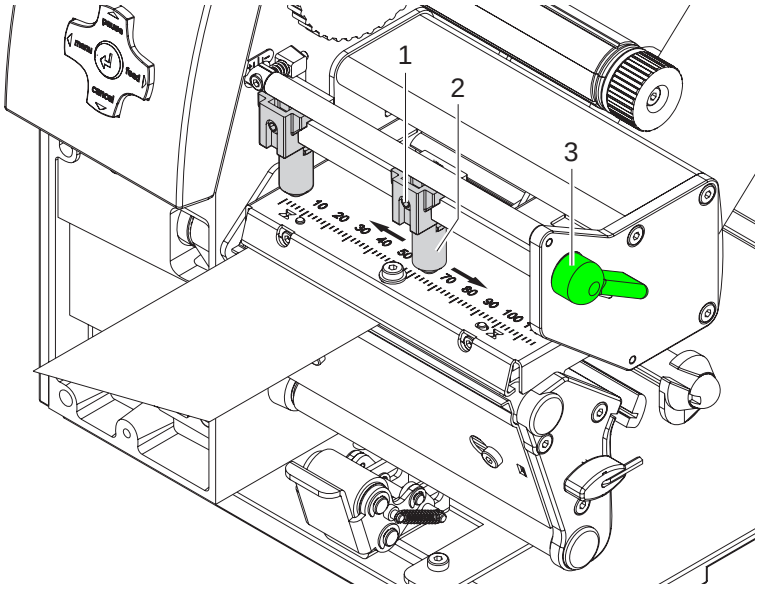

Fig. 9: Still inn hodepåtrykksystemet

1. Drei spake (3) i klokkeretning for å låse trykkhodet.
2. Løsne gjengestift (2) på ytre støt (2) med sekskantnøkkel.
3. Posisjoner ytre støt (2) ovenfor ytre etikettkant og trekk til gjengestift (1).

6.2 Legge inn transferfolie

! Ikke legg inn transferfolie ved direkte termotrykk, og evt. fjern transferfolie som allerede er lagt inn.

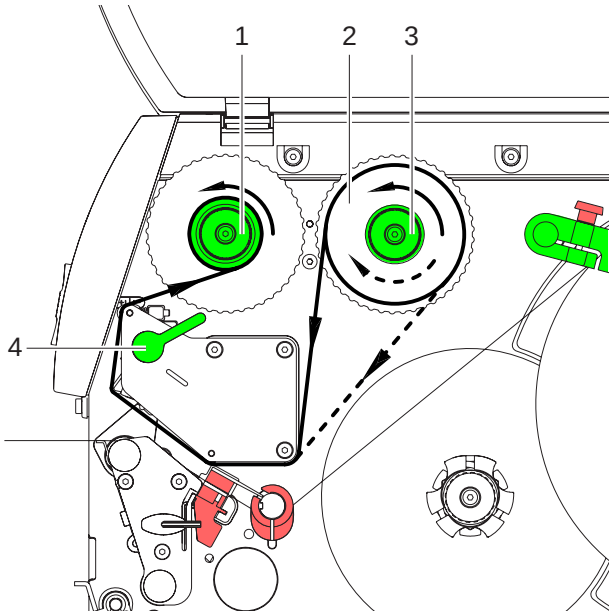

Fig. 10: Transferfolieløp

1. Rengjør trykkhodet før innlegging av transferfolie (se ”8.3” på side 20).
2. Drei spake (4) i motsatt retning av klokkeretning for å heve trykkhodet.
3. Skyv transferfolierull (2) til anslag på avvikleren (3), slik at fargebelegget på folien ved avvikling vender nedover. På avvikler (3) er det ingen gitt rotasjonsretning.
4. Hold fast transferfolie (2) og drei dreiehodet på avvikler (3) i motsatt retning av klokkeretning til transferfolierullen festes.
5. Skyv egnet transferfoliekjerne på transferfolieoppvikler (1) og fest på samme måte.
6. Før transferfolie gjennom trykkenheten som på fig. 10.
7. Fest transferfoliestart på transferfoliekjernen (1) med teip. Sørg her for at rotasjonsretning på transferfolieoppvikler går i motsatt retning av klokkeretning.
8. Drei transferfolieoppvikler (1) i motsatt retning av klokkeretning for å glatte ut transferfolieløpet.
9. Drei spake (4) i klokkeretning for å låse trykkhodet.

6.3 Still inn transferfolieløpet

Foldedannelse i transferfolieløpet kan føre til trykkbildefeil. For å unngå foldedannelse kan transferfolie-styringen justeres. Se også “Still inn hodepåtrykksystemet” på side 15.

Justeringen lar seg best utføre i løpet av trykkdrift.

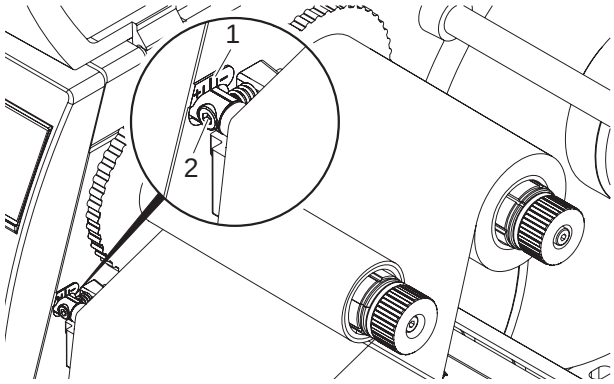

Fig. 11: Still inn transferfolieløpet

1. Lese av eksisterende innstilling på skalaen (1) og evt. noter.
2. Drei med sekskantnøkkel (2) og overvåk folieforløpet.
   I retningen **+** blir den indre kanten på trans-ferfolien strammet, i retningen **-** strammes ytterkanten.

6.4 Montere og demontere styreplate, giver- og avrivningskant

For å omruste trykkeren for annen driftsmodus, må evt. en styreplate hhv. en giver- eller avrivningskant monteres.

Ved trykkerversjoner med påtrykksystem på styrevalsen, må påtrykksystemet demonteres før drift i oppviklingsmodus før monteringen av styreplaten.(se ”6.5” på side 18)

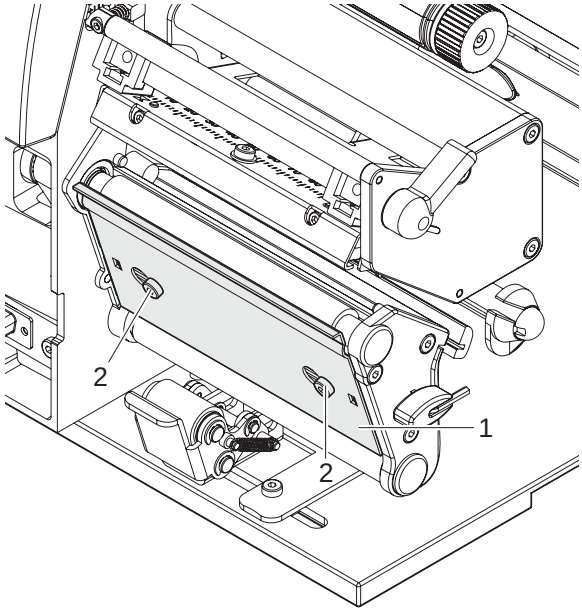

Fig. 12: Montere og demontere styreplate, giver- og avrivningskant

Demonter plate

1. Løsne skruene (2) med flere omdreininger.
2. Skyv platen (1) mot høyre og ta av.

Monter plate

1. Sett platen (1) på skruene (2) og skyv helt mot venstre.
2. Trekk til skruer (2).

6.5 Montere og demontere påtrykksystem

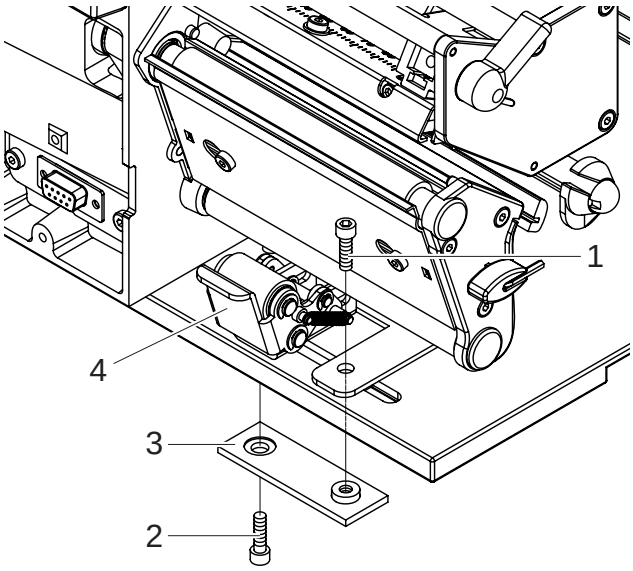

Fig. 13: Demonter påtrykksystem

Demonter påtrykksystem

1. Posisjoner trykker på bordkanten, slik at langhullet er tilgjengelig fra undersiden.
2. Skru ut og ta av skruer (1) (2).
3. Ta av påtrykksystem (4) og nedre plate (3).

Monter påtrykksystem

1. Posisjoner trykker på bordkanten, slik at langhullet er tilgjengelig fra undersiden.
2. Sett påtrykksystem (4) i det lange hullet, og trekk til nedre platen (3) med skrue (1) lett.
3. Skru til nedre plate (3) med skruen (2) lett fra undersiden.
4. Innrett påtrykksystemet (4) til etikettsenter og trekk til skruer.

7 Trykkdrift

FORSIKTIG!

Skade på trykkhodet gjennom uformålsmessig behandling!

⇒ **Undersiden av trykkhodet skal ikke berøres med fingrene eller skarpe gjenstander.**

⇒ **Se til at det ikke befinner seg urenheter på etikettene.**

⇒ **Vær oppmerksom på glatte etikettoverflater. Rå etiketter virker som smergel og reduserer levetiden på trykkhodet.**

⇒ **Trykk med lavest mulig trykkhodetemperatur.**

7.1 Synkroniseringsløp

Trykkeren er driftsklar når alle tilkoplinger er opprettet og etiketter og transferfolie er lagt inn og trykkhodet er låst. Opplysninger om trykkerkonfigurasjon finnes i *"Konfigurasjonsanvisning **BP-PR PLUS**"*.

Etter at etikettmaterialet er lagt inn er det nødvendig med et synkroniseringsløp, der trykkeren automatisk bestemmer lengden på innlagte etiketter og innstiller etikettfremskyvningen deretter.

1. Trykk på tasten **feed** (mating) for å starte synkroniseringen.
2. Etter synkroniseringen er utført, fjernes tometikettene.
   Trykkeren er synkronisert på innlagt etikettmaterial.

Et synkroniseringsløp er ikke nødvendig når trykkhodet ikke ble åpnet mellom ulike trykkeoppdrag, også når trykkeren var avslått.

7.2 Avrivningsmodus

I avrivningsmodus påtrykkes etiketter eller evighetsmaterial. Etter trykk skilles etikettstrimmelen manuelt. Etikettrykkeren er utstyrt med en avrivningskant.
Alternativt kan etiketten automatisk skrives av, eller etikettstrimlene kan oppvikles eksternt.

7.3 Dispensermodus

I givermodus blir etikettene løsnet automatisk fra bærematerialet etter trykking og stilles klart til uttak. Etikettrykkeren er utstyrt med en giverkant og er utstyret med et av følgende ekstraapparater. Giverlysskranke (PS6 eller PS8), giveradapter (PS5) eller applikator (A1000). Bærematerialet oppvikles internt i trykkeren.

7.4 Intern oppvikling

Etikettene blir viklet opp igjen internt med bærematerialet etter trykking til bruk senere. Etikettrykkeren er utstyrt med en styreplate.

8 Rengjøring og enkelt vedlikehold

FARE!

Livsfarlig elektrisk sjokk!

⇒ **Kople trykkeren fra strømnettet før alt vedlikeholdsarbeid.**

8.1 Generell rengjøring

Intervall: Ved behov

FORSIKTIG!

Skader på trykkeren kan oppstå fra hissige rengjøringmidler!

⇒ **Det skal ikke brukes skure- eller løsemidler til rengjøring av ytre overflater eller komponenter.**

⇒ Støv og papirfnugg i trykkeområdet må fjernes med myk kost eller støvsuger.

⇒ Rengjør ytre overflater med universalrengjøringsmidler.

8.2 Rengjør trykkvals

Intervall: Ved hvert skifte av etikettrull eller ved forringelse av trykkbildet og etikettransporten

1. Drei spake (4. fig. 10) i motsatt retning av klokkeretning for å heve trykkhodet.
2. Ta ut etiketter og transferfolie fra printeren.
3. Fjern avleiringer med valserengjøringsmiddel og myk klut.
4. Når valsen viser skader, må valsen skiftes ut.

8.3 Rengjør trykkhode

Intervall:

- Direkte termotrykk: Ved hvert skifte av etikettrull
- Termotransfertrykk: Ved hvert skifte av transferfolie eller ved forringelse av trykkbildet

Ved trykking kan det samle seg smuss på skrivehodet som forringer trykkbildet, f.eks. gjennom kontrastforskjeller eller loddrette striper.

FORSIKTIG!

Skade på trykkhodet!

⇒ **Ikke bruk skarpe eller harde gjenstander ved rengjøring av skrivehodet!**

⇒ **Ikke berør glassvernslaget på trykkhodet.**

1. Drei spake (4. fig. 10) i motsatt retning av klokkeretning for å heve trykkhodet.
2. Ta ut etiketter og transferfolie fra printeren.
3. Rengjør trykkhodeoverflate med spesialrengjøringsstiften eller med en vattpinne fuktet med ren alkohol.
4. Før igangsetting av trykkeren la trykkhodet tørke 2 til -3 minutter.

8.4 Rengjør etikettlysskranke

Intervall: Ved fornyelse av etikettrullen

FORSIKTIG!

Skade på lysskranken!

⇒ **Ikke bruk skarpe eller harde gjenstander eller løsemidler ved rengjøring av lysskranken.**

Etikettlysskranken kan bli tilsmusset gjennom papirstøv. Gjennom dette kan etikettstartgjenkjenningen forringes.

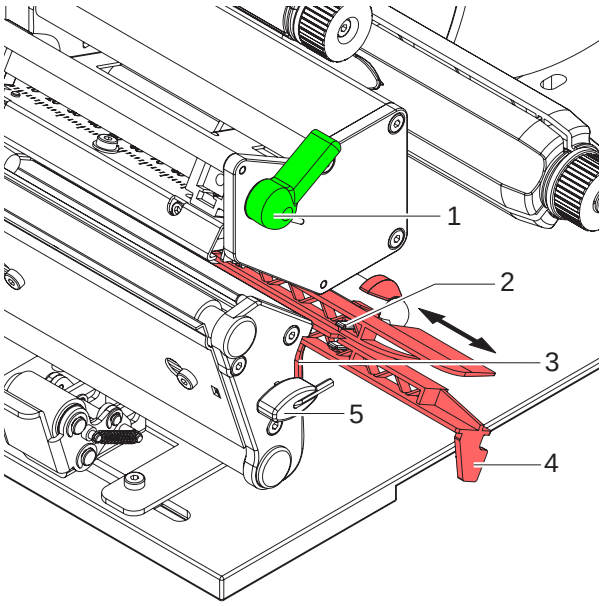

Fig. 14: Rengjør lysskranke

1. Drei spake (1) i motsatt retning av klokkeretning for å heve trykkhodet.
2. Ta ut etiketter og transferfolie fra printeren.
3. Ta sekskantnøkkel (5) ut av holderen.
4. Trykk på anslagsfjær (3), og trekk etikettlysskranken etter håndtak (4) langsomt utover. Se til at lysskrankekabelen ikke spennes.
5. Rengjør etikettlysskranke og sensorer (2) med pensel eller med en vattpinne fuktet med ren alkohol.
6. Skyv etikettlysskranken ved håndtaket (3) tilbake og still inn (se ”6.1.4” på side 12).
7. Skyv sekskantnøkkel (5) inn i holderen.
8. Legg inn etiketter og transferfolie igjen (se ”6.1” på side 10).

9 EU-samsvarserklæring

Gesellschaft für
Computer- und
Automations-Bausteine
mbH & Co KG
Wilhelm-Schickard-Str. 14
D-76131 Karlsruhe

EU-samsvarserklæring

Vi erklærer herved at maskinen beskrevet nedenfor som følge av måten den er konsipiert og bygget på, samt utførelsen vi har gjort tilgjengelig på markedet, oppfyller de relevante grunnleggende sikkerhets- og helsekravene til de gjeldende EU-retningslinjene. Dersom det foretas endringer på maskinen eller den benyttes til andre formål enn oppgitt, vil denne erklæringen regnes som ugyldig.

Apparat:	Type:
Transferprinter/ Direkte termotrykker	**BP-PR PLUS serie**

Anvendte EU-retningslinjer og normer:

- EU-maskinretningslinje	**98/37/EU**
- Maskinsikkerhet	EN ISO 12100-1:2003
	EN ISO 12100-2:2003
- EU-retningslinje for lav spenning	**73/23/EC**
- Sikkerhet for datamaskiner og kontormaskiner	EN 60950-1:2001
- EU-retningslinje for elektromagnetisk kompatibilitet	**89/336/EC**
- Grenseverdier for støy fra IT-innretninger	EN 55022:1998 + A1:2000 + A2:2003 - Class A
- Harmonisk svingning	EN 61000-3-2:2000
- Spenningsvariasjoner / flimring	EN 61000-3-3:1995+A1:2001
Feilfasthetsinnretninger	EN 55024:1998 + A1:2001 + A2:2003
Grenseverdier og kontrollprosesser	

Tegnet på vegne av produsenten:

cab Produkttechnik Sömmerda
Gesellschaft für Computer-
und Automationsbausteine mbH
99610 Sömmerda

Sömmerda, 10.04.06

Erwin Fascher
Administrerende direktør