Stampante per codice a barre/etichette

Serie BP-PR PLUS

Istruzioni per l'uso in breve

Edizione 7/06

Le indicazioni in merito al kit di fornitura, all'aspetto, alla prestazione, alle dimensioni e al peso rispecchiano le nostre conoscenze al momento della tiratura. Conforme a cambiamento.

Tutti i diritti, compresi quelli della traduzione, riservati.

Omologazioni

Le stampante per etichette soddisfano le seguenti direttive sulla sicurezza:

CE Direttiva CE sulla bassa tensione (73/23/CEE)
Direttiva CE sulle macchine (98/37/CE)
Direttiva CE sulla compatibilità elettromagnetica (89/336/CEE)

FCC Condizioni delle norme FCC, Parte 15 per computer di Classe A.
In condizioni sfavorevoli, il funzionamento di queste apparecchiature può comportare disturbi di ricezione di radio o televisori (interferenze), che devono essere eventualmente eliminati dall'utente.

W.H. Brady
Lindestraat 21
Industriepark C3
9240 Zele Belgium
Tel.: +32 52 457 811
e-mail: support@brady.be

Identification Solutions Division
6555 W. Good Hope Road
PO Box 2131
Milwaukee, WI 53201 U.S.A.
Phone: 1-800-537-8791 Fax: 1-800-292-2289

1 Struttura della documentazione

La documentazione in merito alla stampante per codici a barre ed etichette **BP-PR PLUS** ’è composta dalle seguenti parti:

- Istruzioni per l’uso
- manuale di configurazione
- manuale di assistenza tecnica

Ulteriore documentazione:

- elenchi di parti di ricambio
- manuale di programmazione

2 Sicurezza e ambiente

Prima di mettere in funzione le apparecchiature per la prima volta, leggere attentamente le presenti istruzioni per l’uso della stampante per etichette. Le istruzioni per l’uso descrivono tutte le funzioni della stampante durante il funzionamento. Le funzioni effettivamente disponibili si orientano secondo la versione ordinata.

Una descrizione dettagliata del prodotto con tutti i dati tecnici è disponibile nel *“Manuale di configurazione **BP-PR PLUS**“* .

2.1 Impiego legittimo

- La stampante per etichette è costruita secondo lo stato della tecnica e in osservanza delle regole sulla sicurezza tecnica. Ciononostante, durante il suo impiego possono risultare pericoli per l’incolumità dell’utente o di terzi, nonché danneggiamenti alla stampante e ad altri oggetti di valore.
- La stampante per etichette può essere utilizzata solo se tecnicamente perfetta e dietro conoscenza dell’uso regolamentare, della sicurezza e dei pericoli in osservanza delle istruzioni per l’uso! In particolare i guasti che possono comprometterne la sicurezza devono essere eliminati immediatamente.
- La stampante per etichette è destinata esclusivamente alla stampa di materiali adeguati ammessi dal produttore. Un uso diverso o ulteriore non è regolamentare. Il produttore/fornitore non risponde di danni risultanti da un utilizzo improprio, il rischio è solo dell’utente.
- Dell’uso regolamentare fa parte anche l’osservanza delle istruzioni per l’uso, incluse le raccomandazioni/prescrizioni del produttore in merito alla manutenzione.

2.2 Indicazioni di sicurezza

- La stampante per etichette è concepita per reti elettriche con tensione alternata di 100 V - 240 V. Collegare la stampante per etichette solo a prese con contatto per conduttore di protezione.
- Collegare la stampante per etichette solo ad apparecchiature con tensione inferiore a 42V.
- Prima di stabilire o staccare collegamenti, spegnere tutte le apparecchiature interessate (computer, stampante, accessori).
- Utilizzare la stampante solo in un ambiente asciutto e non esporla ad acqua (spruzzi d'acqua, nebbia ecc.).
- Se la stampante viene utilizzata con il coperchio aperto, accertarsi che capelli, gioielli o simili non entrino in contatto con le parti rotanti esposte.
- Il gruppo stampante può diventare bollente durante la stampa. Non toccare durante il funzionamento e lasciar raffreddare prima di sostituire il materiale o di effettuarne lo smontaggio o la regolazione.
- Effettuare solo quanto descritto nelle presenti istruzioni per l'uso. Lavori più complessi possono essere effettuati solo da personale addestrato o da tecnici del servizio di assistenza.

PERICOLO!

Pericolo di morte per tensione di rete!

⇒ **Non aprire il corpo della stampante.**

2.3 Smaltimento compatibile con l'ambiente

Le apparecchiature da smaltire contengono pregiati materiali riciclabili, che andrebbero recuperati.

⇒ Smaltire le apparecchiature separatamente dai rifiuti residuali tramite i punti di raccolta adeguati.

La struttura modulare della stampante per etichette ne consente lo smontaggio completo e di conseguenza il riciclaggio di tutte le sue parti.

La piastrina elettronica della stampante per etichette è dotata di una batteria al litio.

⇒ Smaltire questa batteria in contenitori appositi di raccolta di rivenditori o degli enti di smaltimento pubblici.

3 Installazione

3.1 Sballo della stampante per etichette

⇒ Sollevare la stampante dal cartone afferrandola dai sostegni.

⇒ Verificare che la stampante non si sia danneggiata durante il trasporto.

⇒ Verificare la presenza di tutte le parti.

Portata di rifornimento

- Stampante per etichette
- Anima del nastro vuota, montata sull'avvolgitore del nastro transfer
- Bordo di taglio (solo nelle apparecchiature di base)
- Bordo di emissione (solo apparecchiature con la funzione di emissione)
- Cavo principale
- Documentazione

! Conservare la confezione originale per trasporti successivi.

3.2 Installazione della stampante per etichette

ATTENZIONE!

Danneggiamento dell'apparecchiatura e dei materiali di stampa tramite umidità.

⇒ Installare la stampante per etichette solo in luoghi asciutti protetti da spruzzi d'acqua.

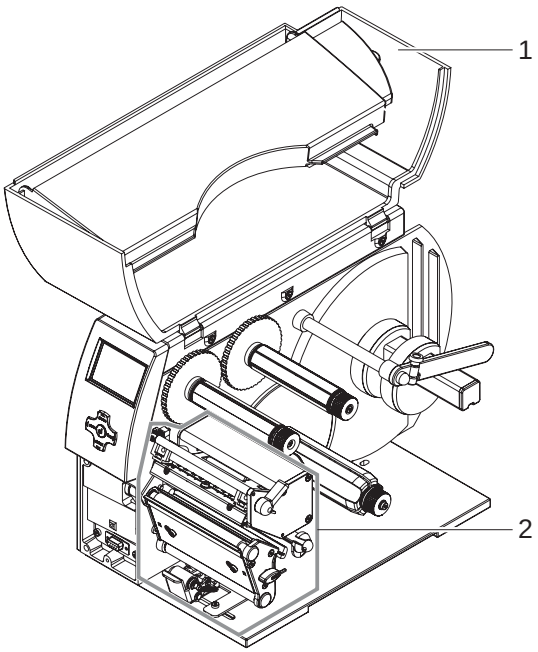

Fig. 1: Rimuovere la sicura per il trasporto

⇒ Collocare la stampante su una base piana.

⇒ Aprire il coperchio (1) della stampante.

⇒ Rimuovere le sicure di resina espansa per il trasporto dalla zona della testina di stampa (2).

3.3 Allacciamento della stampante

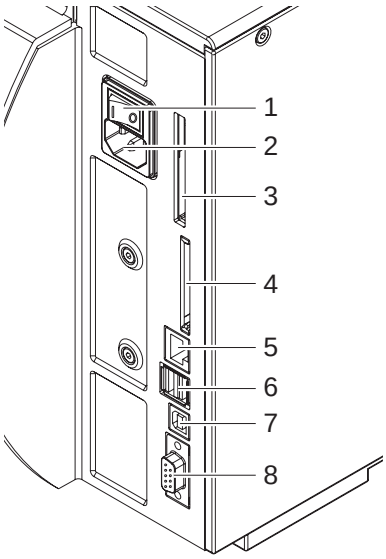

Fig. 2: Allacciamenti di rete e per il computer

1	Interruttore principale
2	Presa di collegamento alla rete
3	Slot per Cardbus o PC Card tipo II
4	Slot per scheda di memoria Compact Flash
5	Interfaccia Ethernet 10/100 Base T
6	Interfaccia USB per tastiera o scanner
7	Interfaccia Slave USB High Speed
8	Interfaccia C seriale RS-232

3.3.1 Allacciamento alla rete elettrica

La stampante è dotata di un alimentatore ad ampia tensione È possibile utilizzare sia una tensione di rete di 230V~/50 Hz che una tensione di 115V~/60 Hz senza apportare modifiche all'apparecchiatura.

ATTENZIONE!

⇒ **Prima di effettuare l'allacciamento alla rete, portare l'interruttore di rete (1) nella posizione "O".**

1. Inserire il cavo di rete nella presa (2).
2. Inserire la spina del cavo di rete nella presa collegata a terra.

3.3.2 Allacciamento al computer o alla rete del computer

! Sono possibili disturbi di funzionamento a causa di un collegamento a terra insufficiente o del tutto assente.
Accertarsi che tutti i computer collegati alla stampante per etichette e i cavi di collegamento siano collegati a terra.

⇒ Collegare la stampante al computer o alla rete con un cavo adatto.

Dettagli sulla configurazione delle singole interfacce sono riportati nel *"Manuale di configurazione"*.

3.4 Accensione e spegnimento della stampante per etichette

Una volta stabiliti tutti i collegamenti:

⇒ accendere la stampante dall'interruttore di rete (1).

La stampante effettua un test di sistema, dopodiché indica sul display lo stato **`In Linea`**.

Se durante l'avviamento del sistema si verifica un errore, viene visualizzato il simbolo ☠ e il tipo di errore.

4 Pannello di controllo

4.1 Struttura del pannello di comando

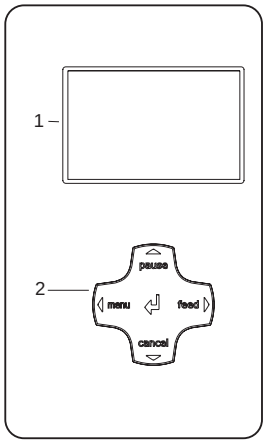

Fig. 3: Pannello di controllo

Il pannello di comando è composto dal display grafico (1) e dalla superficie di navigazione (2) con cinque tasti integrati.

Il display grafico fornisce informazioni sullo stato attuale della stampante e dell'ordine di stampa, comunica errori e indica nel menù le impostazioni della stampante.

Le funzioni dei tasti dipendono dallo stato attuale della stampante:
Le funzioni attive si riconoscono dal fatto che le scritte e i simboli sui tasti della superficie di navigazione si illuminano.

Nella modalità di stampa, le funzioni attive sono illuminate di bianco (ad es. **menu** o **feed)**.
Nel menù Offline, le funzioni attive sono illuminate d'arancione (freccia, tasto ↵).

4.2 Funzioni

4.2.1 Simboli

A seconda della configurazione della stampante, nella riga di stato dello schermo possono comparire i simboli rappresentati nella seguente tabella. Essi consentono di constatare rapidamente lo stato della stampante. Per la configurazione della riga di stato vedi il *"Manuale di configurazione"*.

Simbolo	Significato	Simbolo	Significato
	Orologio		Temperatura della testina di stampa
	Data		Credito PPP
	Stato della riserva di nastro	MEM	Memoria utente (Memory)
	Intensità di campo WLAN	INP	Buffer d'ingresso
FDX 100	Stato Ethernet		La stampante sta ricevendo dati

Tab. 1: Simboli durante la stampa

4.2.2 Modalità a risparmio energetico

Se la stampante non viene utilizzata per un periodo prolungato, attiva automaticamente la modalità a risparmio energetico.
L'indicazione mostra la grafica ZZZZ e l'illuminazione dei tasti è disattivata.

Per terminare la modalità a risparmio energetico:

⇒ premere un tasto qualsiasi sulla superficie di navigazione.

4.2.3 Funzioni dei tasti

Tasto	Stato	Funzione
menu	**`In Linea`**	al menu Offline (vedi *"Manuale di configurazione"*)
feed	**`In Linea`**	Avanzamento di un'etichetta vuota
pause	**`In Linea`**	Ripetere la stampa dell'etichetta
	`Stampe Etich.`	Interrompere l'ordine di stampa, la stampante attiva lo stato **`Pausa`**
	`Pause`	Proseguire l'ordine di stampa, la stampante attiva lo stato **`Stampa etichetta`**
	Errore correggibile	Proseguire l'ordine di stampa dopo l'eliminazione dell'errore, la stampante attiva lo stato **`Stampa etichetta`**
cancel	**`In Linea`**	eliminare il buffer di stampa, dopodiché non è possibile ripetere la stampa dell'ultima etichetta
	`Stampe Etich.` **`Pause`** Errore correggibile Errore non correggibile	Breve pressione→ annullare l'ordine di stampa attuale Pressione prolungata→ annullare l'ordine di stampa attuale e cancellare tutti gli ordini di stampa
	`Errore di sistema`	Premere Se l'errore si verifica ripetutamente, informare il servizio di assistenza tecnica
Tasto ↵	Errore **`correggibile`** Errore **`non correggibile`**	Attivare la guida→ viene visualizzata una breve informazione per eliminare l'errore
	Menu Offline	Breve pressione→ nel livello dei parametri consentire la selezione di un valore, acquisire un valore selezionato o avviare una funzione Pressione prolungata (> 2s) → abbandonare il livello dei parametri senza acquisire il parametro impostato
◀	Menu Offline	Selezionare i punti del menù in un livello del menù o selezionare valori nel livello dei parametri. Nel livello superiore del menù, premere ripetutamente per tornare dal menu Offline nello stato **`In Linea`**
▶	Menu Offline	Selezionare i punti del menù in un livello del menù o selezionare valori nel livello dei parametri.
▲ ▼	Menu Offline	Selezionare un livello del menù superiore o inferiore o regolare valori nel livello dei parametri.

Tab. 2: Funzioni dei tasti

5 Tipi di apparecchiature

5.1 Apparecchiatura di base

L'apparecchiatura di base serve a stampare etichette o materiale a modulo continuo su rotoli o carta ripiegata.

Le etichette vengono rimosse a mano nella **modalità tear-off**.

Con l'accessorio 'lama', le etichette possono essere tagliate automaticamente. Per dettagli vedi Manuale sugli accessori.

Con l'accessorio 'avvolgitore esterno', le etichette possono essere avvolte. Per dettagli vedi Manuale sugli accessori.

Per via dell'assenza di un avvolgitore interno, non è possibile far staccare automaticamente le etichette dal materiale portante (modalità di emissione) e far eseguire l'avvolgimento interno.

5.2 Apparecchiatura con la funzione di emissione

L'apparecchiatura con la funzione di emissione è preparata per la modalità di emissione, per la quale è dotata di un avvolgitore interno ed un sistema di trazione costituito da un rullo di rinvio e un sistema di pressione. La stampa può essere eseguita su etichette o materiale a modulo continuo su rotoli o carta ripiegata.

Il funzionamento nella **modalità tear-off** e con l'accessorio 'lama' o 'avvolgitore esterno' è possibile montando un bordo di taglio (vedere "6.4" a pagina 17) così come per l'apparecchiatura di base.

Nella **modalità di emissione**, dopo la stampa l'etichetta viene separata dal nastro portante. Con il relè fotoelettrico di emissione (accessorio), l'etichetta può essere rimossa a mano. Con l'applicatore (accessorio), la rimozione dell'etichetta può essere eseguita anche automaticamente. Il nastro portante viene avvolto dall'avvolgitore interno.

Per il funzionamento nella **modalità di avvolgimento interno**, smontare il sistema di pressione (vedere "6.5" a pagina 18) e sostituire il bordo di emissione con la lamina di rinvio (vedere "6.4" a pagina 17).

6 Inserimento del materiale

Per effettuare le regolazioni e facilitare il montaggio, utilizzare la **chiave esagonale** disposta nella parte inferiore dell'unità di stampa. Vedi Fig. 5, Posizione 8. Per i lavori qui descritti, non sono necessari altri utensili.

6.1 Inserimento dei rotoli di etichette

6.1.1 Smontaggio e montaggio dell'adattatore dell'anima

Per i rotoli di etichette con anime dallo spessore di ≥ 75 mm, per una guida migliore del rotolo di etichette sul portarotoli viene montato un adattatore per anime. Per rotoli di etichette più piccoli, smontare l'adattatore per anime nel modo seguente.

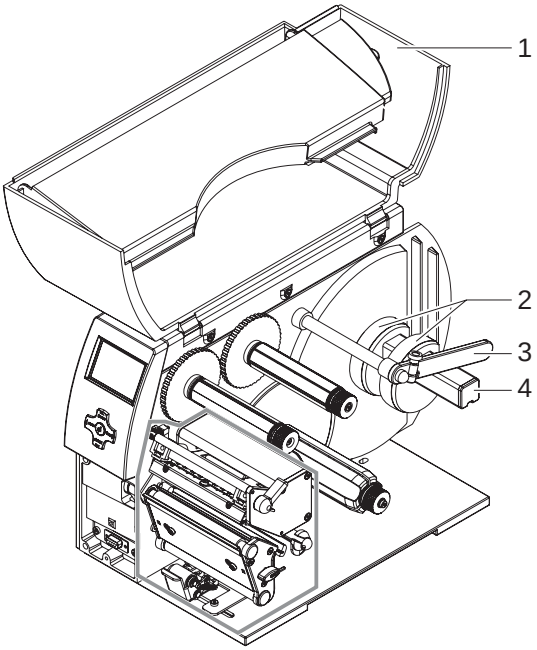

Fig. 4: Montaggio dell'adattatore per anime

Smontaggio dell'adattatore per anime

1. Aprire il coperchio (1).
2. Allentare le viti di fissaggio degli adattatori per anime (2) con la chiave esagonale.
3. Rimuovere gli adattatori per anime dal portarotoli (4).

Montaggio dell'adattatore per anime

1. Aprire il coperchio (1).
2. Allentare le viti di fissaggio degli adattatori per anime (2) con la chiave esagonale.
3. Spingere il primo adattatore per anime sul portarotoli (4) fino all'arresto e stringere la vite di fissaggio.
4. Spingere il secondo adattatore per anime sul portarotoli (4) secondo la larghezza del rotolo e stringere la vite di fissaggio.

6.1.2 Posizionare il rotolo di etichette sul portarotoli

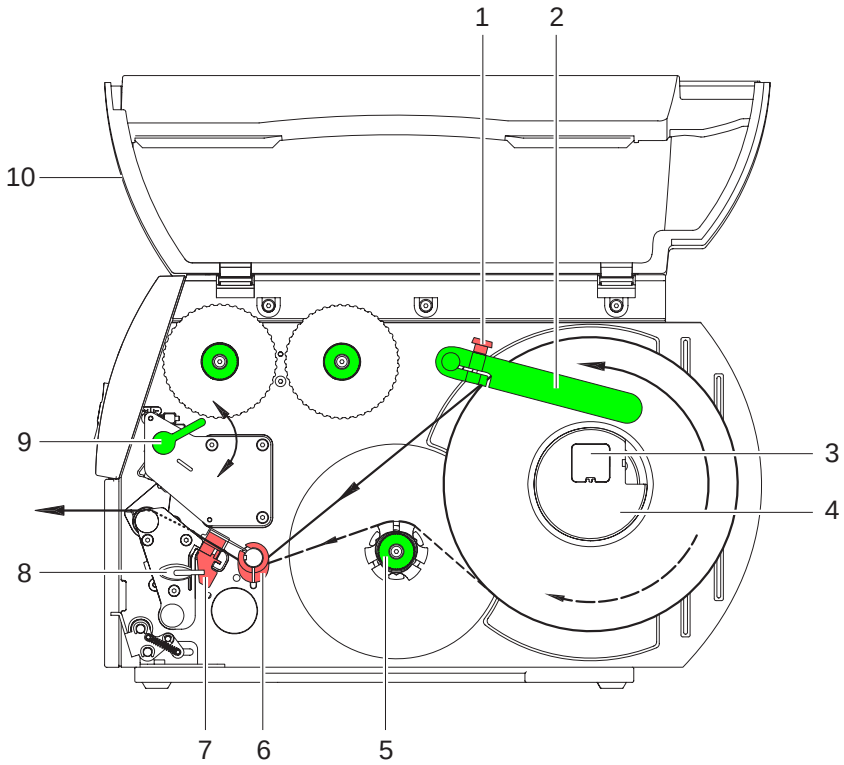

Fig. 5: Inserimento dei rotoli di etichette

1. Aprire il coperchio (10).
2. Allentare la vite a testa zigrinata (1), spostare la guida (2) verso l'alto e spingerla quanto possibile verso l'esterno.
3. Con rotoli di etichette con anime dal diametro ≤ 75 mm, smontare gli adattatori per anime (4) (vedere "6.1.1" a pagina 10).
4. Collocare il rotolo di etichette sul portarotoli in modo tale che le etichette possano essere inserite correttamente nella testina di stampa. Il lato da stampare delle etichette deve essere visibile dall'alto.
5. Svolgere una striscia di etichette più lunga:
   per la modalità di emissione o avvolgimento: ca. 60 cm
   per la modalità tear-off: ca. 40 cm
6. Spingere il rotolo di etichette contro la parete del case fino all'arresto.
7. Orientare la guida (2) verso il basso sul portarotoli (3) e spingerla contro il rotolo di etichette, in modo tale che durante lo svolgimento il rotolo venga leggermente frenato.
8. Stringere la vite a testa zigrinata (1).

6.1.3 Inserimento di strisce di etichette nella testina di stampa

1. Ruotare la leva (9) in senso antiorario per sollevare la testina di stampa.
2. Spingere l'anello di regolazione sull'asse (6) quanto possibile verso l'esterno.
3. Condurre la striscia di etichette verso l'unità di stampa al di sopra dell'avvolgitore interno (5).
4. Condurre la striscia di etichette sotto l'asse (6) e attraverso il relè fotoelettrico (7), in modo tale che abbandoni l'unità di stampa tra la testina e il rullo.
5. Spingere l'anello di regolazione sull'asse (6) contro il lato esterno della striscia di etichette.

6.1.4 Regolazione della barriera fotoelettrica delle etichette

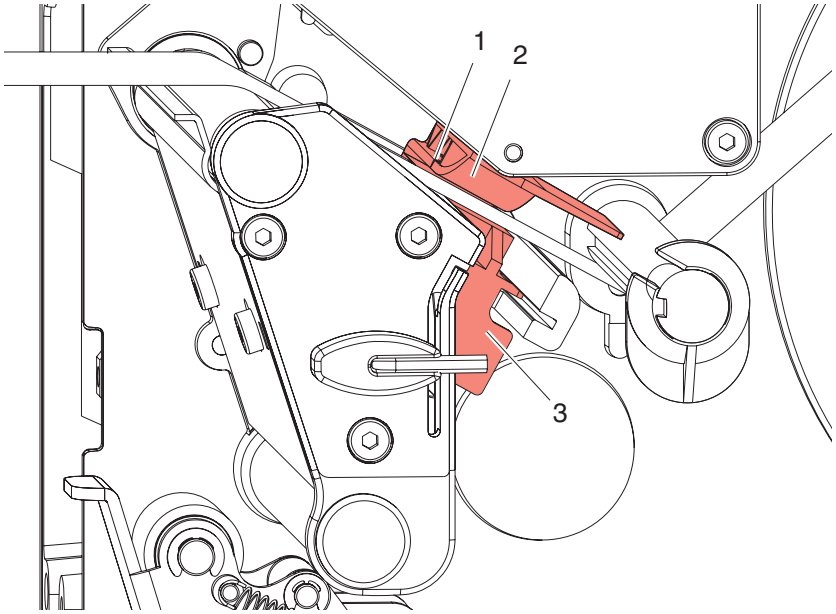

Fig. 6: Regolazione della barriera fotoelettrica delle etichette

La barriera fotoelettrica delle etichette (2) può essere spostata trasversalmente alla direzione del percorso della carta per essere adattata al materiale delle etichette. Il sensore (1) della barriera fotoelettrica delle etichette è visibile dal davanti se si guarda attraverso l'unità di stampa ed è marcato con un intaglio nel portabarriera fotoelettrica.

⇒ Posizionare la barriera fotoelettrica delle etichette con l'impugnatura (3), in modo tale che il sensore (1) possa rilevare l'interspazio tra le etichette o la presenza di marcature a riflessione o perforate.

- oppure se le etichette non hanno la forma rettangolare -

⇒ orientare la barriera fotoelettrica delle etichette con l'impugnatura (3) sul bordo anteriore dell'etichetta in direzione del percorso della carta.

Solo per il funzionamento nella modalità tear-off.

⇒ Ruotare la leva (Fig. 5, Pos.9) in senso orario per bloccare la testina di stampa.
Il rotolo di etichette è inserito per il **funzionamento nella modalità tear-off**.

6.1.5 Avvolgimento della striscia di etichette nella modalità di avvolgimento

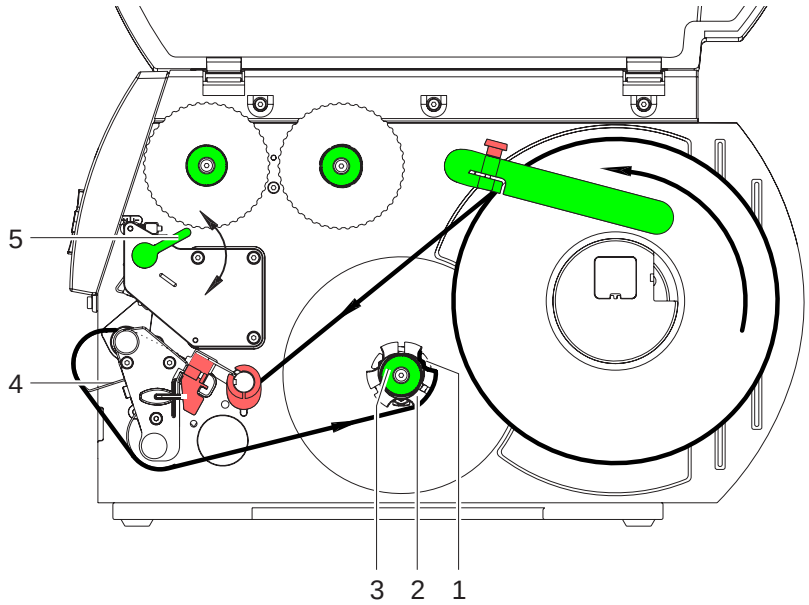

Fig. 7: Percorso della striscia di etichette nella modalità di avvolgimento

Nella modalità di avvolgimento, le etichette vengono riavvolte internamente dopo essere state stampate per un utilizzo in un secondo momento.

1. Per la modalità di avvolgimento, smontare eventualmente il sistema di pressione (vedere ”6.5” a pagina 18) e montare la lamina di rinvio (vedere ”6.4” a pagina 17).
2. Condurre la striscia di etichette all’avvolgitore interno (2) passando intorno alla lamina di rinvio (4).
3. Reggere l’avvolgitore (2) e ruotare la manopola (3) in senso orario fino all’arresto.
4. Spingere la striscia di etichette sotto una graffa (1) dell’avvolgitore e ruotare la manopola (3) in senso antiorario fino all’arresto.

   In questo modo, l’avvolgitore viene divaricato e la striscia di etichette viene bloccata.
5. Ruotare l’avvolgitore (2) in senso antiorario per tendere la striscia di etichette.
6. Ruotare la leva (5) in senso orario per bloccare la testina di stampa.

   Il rotolo di etichette è inserito per il **funzionamento nella modalità di avvolgimento**.

6.1.6 Avvolgimento della striscia di etichette nella modalità di emissione

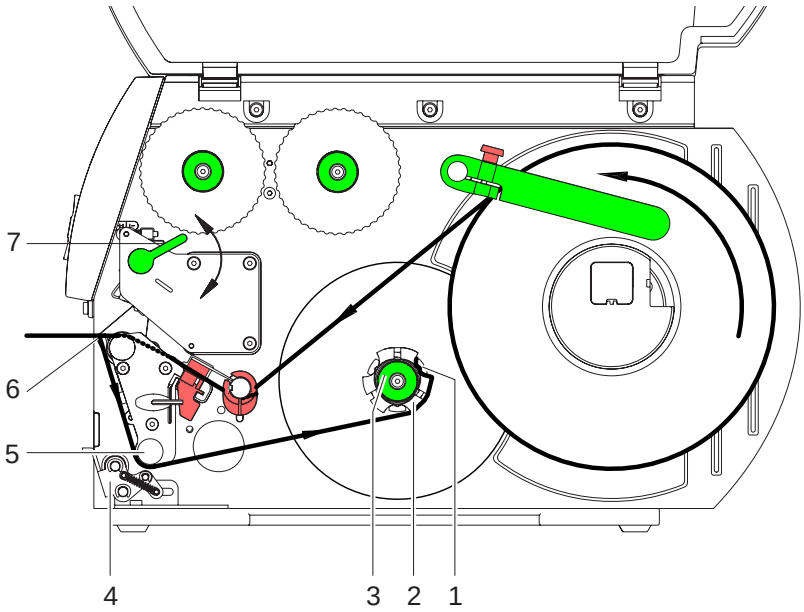

Fig. 8: Percorso della striscia di etichette nella modalità di emissione

Nella modalità di emissione, le etichette vengono rimosse dopo essere state stampate e viene avvolto internamente solo il materiale portante.

1. Sollevare il sistema di pressione (4) dal rullo di rinvio (5).
2. Rimuovere le etichette dal materiale portante sui primi 100 mm della striscia di etichette.
3. Condurre la striscia di etichette all'avvolgitore (2) passando per il bordo di emissione (6) e il rullo di rinvio (5).
4. Reggere l'avvolgitore (2) e ruotare la manopola (3) in senso orario fino all'arresto.
5. Spingere la striscia di etichette sotto una graffa (1) dell'avvolgitore (2) e ruotare la manopola (3) in senso antiorario fino all'arresto.

   In questo modo, l'avvolgitore viene divaricato e la striscia di etichette viene bloccata.
6. Ruotare l'avvolgitore (2) in senso antiorario per tendere la striscia di etichette.
7. Allentare leggermente la vite superiore di fissaggio sul sistema di pressione (4) con la chiave esagonale e posizionare il sistema di pressione (4) al centro della striscia di etichette (vedere "6.5" a pagina 18).
8. Chiudere il sistema di pressione (4) e stringere la vite superiore di fissaggio sul sistema di pressione (4).
9. Ruotare la leva (7) in senso orario per bloccare la testina di stampa.

   Il rotolo di etichette è inserito per il **funzionamento nella modalità** di emissione.

6.1.7 Regolazione del sistema di pressione della testina

La testina di stampa viene premuta con due slittoni. La posizione dello slittone esterno deve essere regolata in base alla larghezza del materiale da stampare utilizzato per

- ottenere una qualità di stampa uniforme su tutta la larghezza dell'etichetta,
- evitare pieghe nel percorso del nastro transfer,
- evitare un'usura prematura del rullo pressore e della testina di stampa.

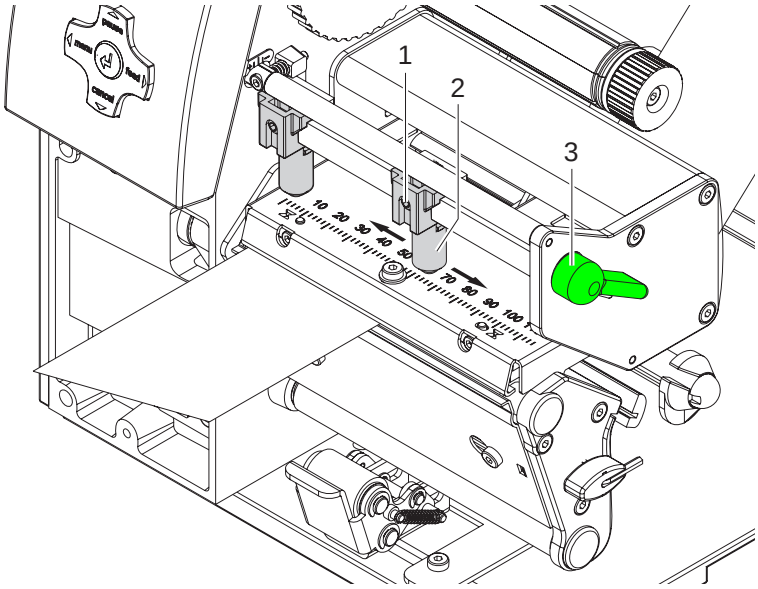

Fig. 9: Regolazione del sistema di pressione della testina

1. Ruotare la leva (3) in senso orario per bloccare la testina di stampa.
2. Allentare la spina filettata (1) sullo slittone esterno (2) con la chiave esagonale.
3. Posizionare lo slittone esterno (2) al di sopra del bordo esterno dell'etichetta e stringere la spina filettata (1).

6.2 Inserimento del nastro transfer

! In caso di stampa termica diretta, non inserire nastri transfer ed eventualmente rimuovere nastri transfer già inseriti.

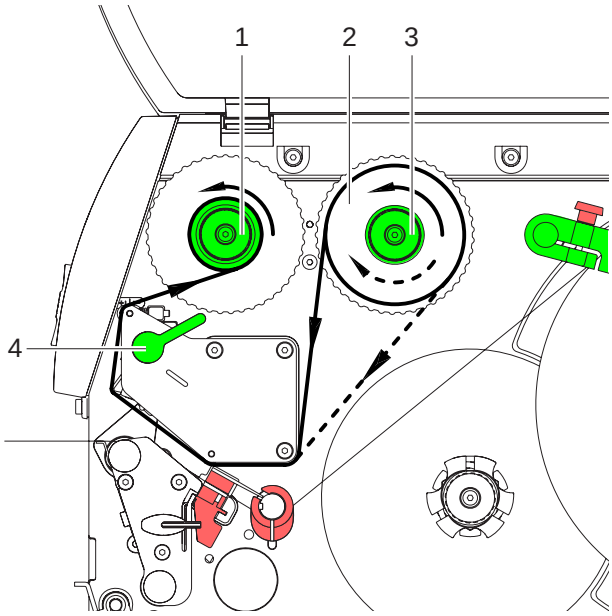

Fig. 10: Percorso del nastro transfer

1. Prima di inserire il nastro transfer, pulire la testina di stampa (vedere ”8.3” a pagina 20).
2. Ruotare la leva (4) in senso antiorario per sollevare la testina di stampa.
3. Spingere il rotolo di nastro transfer (2) sullo svolgitore (3) fino all’arresto, in modo tale che lo strato di colore del nastro sia rivolto verso il basso durante lo svolgimento. Per lo svolgitore (3) non è impostata alcun senso di rotazione.
4. Reggere il rotolo di nastro transfer (2) e ruotare la manopola sullo svolgitore (3) in senso antiorario, fino a fissare il rotolo di nastro transfer.
5. Spingere un’anima per nastri transfer adeguata sull’avvolgitore di nastri transfer (1) e fissarla allo stesso modo.
6. Condurre il nastro transfer attraverso l’unità di stampa come mostrato nella fig 10.
7. Fissare l’estremità iniziale del nastro transfer sull’anima (1) con un nastro adesivo, osservando il senso di rotazione dell’avvolgitore del nastro transfer in senso antiorario.
8. Ruotare l’avvolgitore del nastro transfer (1) in senso antiorario per lisciare il nastro transfer.
9. Ruotare la leva (4) in senso orario per bloccare la testina di stampa.

6.3 Regolazione del percorso del nastro transfer

La formazione di pieghe nel percorso del nastro transfer può provocare errori di stampa. Per evitare che si formino delle pieghe, è possibile regolare il rinvio del nastro transfer. Vedere anche “Regolazione del sistema di pressione della testina” a pagina 15.

i La regolazione va preferibilmente effettuata durante la stampa.

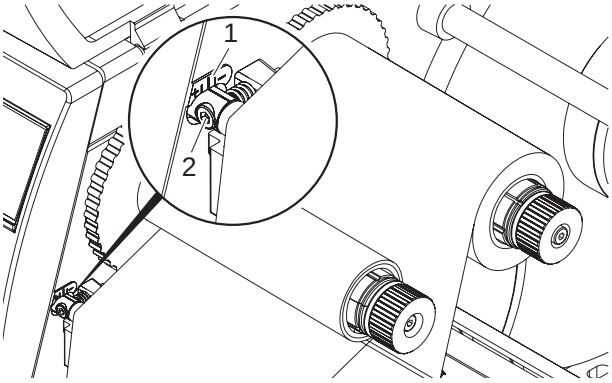

Fig. 11: Regolazione del percorso del nastro transfer

1. Leggere ed eventualmente annotare la regolazione attuale della scala graduata (1).
2. Ruotare la vite (2) con la chiave esagonale e osservare il comportamento del nastro.
   In direzione **+** viene teso il bordo interno del nastro transfer, in direzione **-** il bordo esterno.

6.4 Smontaggio e montaggio della lamina di rinvio, del bordo di emissione o di taglio

Per trasformare la stampante per un’altra modalità di funzionamento, devono essere montati una lamina di rinvio e un bordo di emissione o di taglio.

! Nelle versioni della stampante con sistema di pressione sul rullo di rinvio, per il funzionamento nella modalità di avvolgimento, prima di montare la lamina di rinvio deve essere smontato il sistema di pressione dal rullo di rinvio (vedere ”6.5” a pagina 18).

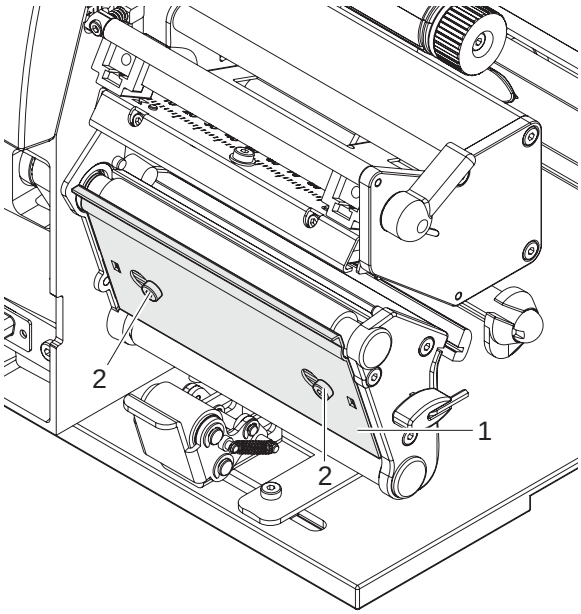

Fig. 12: Smontaggio e montaggio della lamina di rinvio, del bordo di emissione o di taglio

Smontaggio della lamina

1. Allentare le viti (2) di diversi giri.
2. Spingere la lamina (1) verso destra e rimuoverla.

Montaggio della lamina

1. Montare la lamina (1) sulle viti (2) e spingerla completamente verso sinistra.
2. Serrare le viti (2).

6.5 Smontaggio e montaggio del sistema di pressione

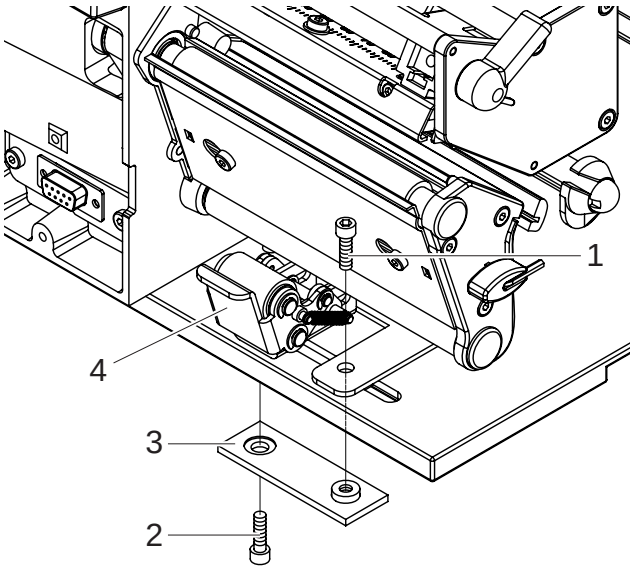

Fig. 13: Smontaggio del sistema di pressione

Smontaggio del sistema di pressione

1. Posizione la stampante sul bordo del tavolo in modo tale che l'asola sia accessibile dal basso.
2. Svitare e rimuovere le viti (1) (2).
3. Smontare il sistema di pressione (4) e la piastra inferiore (3).

Smontaggio del sistema di pressione

1. Posizione la stampante sul bordo del tavolo in modo tale che l'asola sia accessibile dal basso.
2. Inserire il sistema di pressione (4) nell'asola e stringere leggermente dall'alto la piastra inferiore (3) con la vite (1).
3. Stringere leggermente dal basso la piastra inferiore (3) con la vite (2).
4. Orientare il sistema di pressione (4) al centro dell'etichetta e stringere le viti.

7 Modalità di stampa

ATTENZIONE!

Danneggiamento della testina di stampa a causa di un impiego improprio!

⇒ **Non toccare il lato inferiore della testina di stampa con le dita o con oggetti acuminati.**

⇒ **Accertarsi che le etichette siamo prive di impurità.**

⇒ **Verificare che la superficie delle etichette sia liscia. Le etichette ruvide hanno l'effetto di uno smeriglio e riducono la durata della testina di stampa.**

⇒ **Stampare con la temperatura più bassa possibile della testina di stampa.**

7.1 Corsa di sincronizzazione

La stampante è pronta per l'uso una volta stabiliti tutti i collegamenti, inserite le etichette ed eventualmente il nastro transfer e bloccata la testina di stampa. Per dettagli sulla configurazione della stampante, consultare il *"Manuale di configurazione **BP-PR PLUS**"*.

Dopo aver inserito il materiale da stampare, è necessario effettuare una corsa di sincronizzazione, in cui la stampante determina automaticamente la lunghezza delle etichette inserite e regola di conseguenza l'avanzamento delle etichette.

1. Premere il tasto **feed** per avviare la corsa di sincronizzazione.
2. Alla fine della corsa di sincronizzazione, rimuovere le etichette vuote.
   La stampante è sincronizzata con il materiale da stampare inserito.

La corsa di sincronizzazione non è necessaria se la testina di stampa non è stata aperta tra un ordine di stampa e l'altro, anche se la stampante era spenta.

7.2 Modalità Tear-off

Nella modalità tear-off, vengono stampate etichette o materiale a modulo continuo. Dopo la stampa, la striscia di etichette viene staccata a mano. A questo scopo, la stampante per etichette è dotata di un bordo di taglio.
Alternativamente, l'etichetta può essere tagliata automaticamente o la striscia di etichette può essere avvolto esternamente.

7.3 Modalità di emissione

Nella modalità di emissione, le etichette vengono staccate automaticamente dal materiale portante dopo essere state stampate e preparate per la rimozione. A questo scopo, la stampante per etichette è dotata di un bordo di emissione ed uno dei seguenti accessori: Barriera fotoelettrica per emissione (PS6 o PS8), adattatore di emissione (PS5) o applicatore (A1000). Il materiale portante viene avvolto internamente alla stampante.

7.4 Avvolgimento interno

Le etichette vengono riavvolte internamente insieme al materiale portante dopo essere state stampate per un utilizzo in un secondo momento. A questo scopo, la stampante per etichette è dotata di una lamina di rinvio.

8 Pulizia e manutenzione semplice

PERICOLO!

Pericolo di morte per scarica elettrica!

⇒ **Prima di effettuare qualsiasi operazione di manutenzione, separare la stampante dalla rete elettrica.**

8.1 Pulizia generale

Intervallo: in caso di necessità

ATTENZIONE!

Danneggiamento della stampante con detergenti aggressivi!

⇒ **Non utilizzare abrasivi o solventi per la pulizia delle superfici esterne o dei gruppi costruttivi.**

⇒ Rimuovere la polvere e filamenti di carta dalla zona di stampa con un pennello morbido o l'aspirapolvere.

⇒ Pulire le superfici esterne con un detergente universale.

8.2 Pulizia del rullo pressore

Intervallo: ad ogni cambio del rotolo di etichette o in caso di stampa e trasporto delle etichette difettosi

1. Ruotare la leva (4, Fig. 10) in senso antiorario per sollevare la testina di stampa.
2. Rimuovere le etichette e il nastro transfer dalla stampante.
3. Rimuovere depositi con detergenti per rulli ed un panno morbido.
4. Se il rullo presenta danneggiamenti, sostituirlo.

8.3 Pulizia della testina di stampa

Intervallo:

- Stampante termica diretta: ad ogni cambio del rotolo di etichette
- Stampante termica transfer: ad ogni cambio del nastro transfer o in caso di stampa difettosa

Durante la stampa, sulla testina di stampa possono accumularsi impurità che possono compromettere la qualità di stampa, ad es. con differenze di contrasto o strisce verticali.

ATTENZIONE!

Danneggiamento della testina di stampa!

⇒ **Per la pulizia della testina di stampa, non utilizzare oggetti affilati o acuminati.**

⇒ **Non toccare lo strato di vetro protettivo della testina di stampa.**

1. Ruotare la leva (4, Fig. 10) in senso antiorario per sollevare la testina di stampa.
2. Rimuovere le etichette e il nastro transfer dalla stampante.
3. Pulire la superficie della testina di stampa con un pennino speciale per pulizia o un bastoncino d'ovatta imbevuto d'alcol.
4. Prima di rimettere in servizio la stampante, lasciar asciugare la testina di stampa per 2-3 minuti.

8.4 Pulizia della barriera fotoelettrica delle etichette

Intervallo: alla sostituzione del rotolo di etichette

ATTENZIONE!

Danneggiamento della barriera fotoelettrica!

⇒ **Per la pulizia della barriera fotoelettrica, non utilizzare oggetti affilati o acuminati o detergenti.**

La barriera fotoelettrica delle etichette può accumulare impurità a causa della polvere di carta. Questo può comprometterne il riconoscimento della parte iniziale delle etichette.

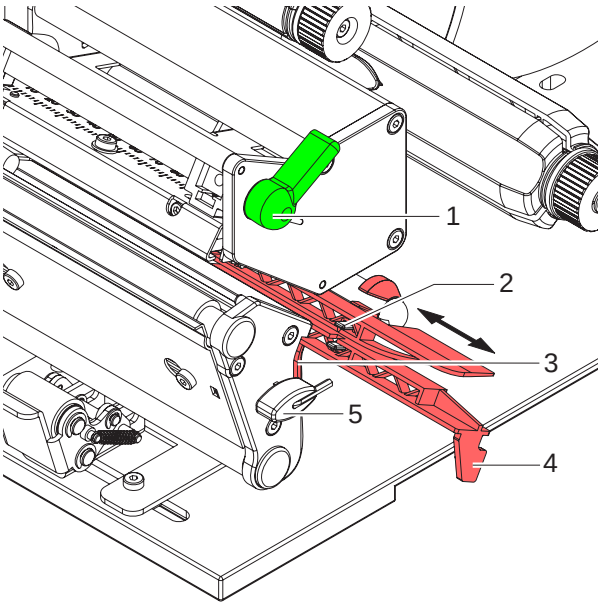

Fig. 14: Pulizia della barriera fotoelettrica

1. Ruotare la leva (1) in senso antiorario per sollevare la testina di stampa.
2. Rimuovere le etichette e il nastro transfer dalla stampante.
3. Prendere la chiave esagonale (5) dal suo alloggiamento.
4. Premere la molla di bloccaggio (3) e tirare lentamente verso l'esterno la barriera fotoelettrica dall'impugnatura (4). Accertarsi che il cavo della barriera fotoelettrica non venga teso.
5. Pulire la barriera fotoelettrica e i sensori (2) con un pennello o un bastoncino d'ovatta imbevuto d'alcol.
6. Spingere indietro la barriera fotoelettrica dall'impugnatura (3) e regolarla (vedere "6.1.4" a pagina 12).
7. Spingere la chiave esagonale (5) nel suo alloggiamento.
8. Reinserire le etichette e il nastro transfer (vedere "6.1" a pagina 10).

9 Dichiarazione di conformità CE

Gesellschaft für
Computer- und
Automations-Bausteine
mbH & Co KG
Wilhelm-Schickard-Str. 14
D-76131 Karlsruhe

Dichiarazione di conformità CE

Con la qui presente, dichiariamo che la macchina di seguito descritta, per la concezione e il tipo di costruzione, nonché nell'esecuzione da noi messa in circolazione, è conforme ai requisiti fondamentali in materia di sicurezza e sanità delle Direttive CE attinenti. La presente dichiarazione perde la sua validità nel caso in cui vengano apportate modifiche alla macchina o allo scopo d'utilizzo da noi non autorizzate.

Apparecchio:	Modello:
Stampante transfer/ Stampante termica diretta	**Serie BP-PR PLUS**

Direttive e normative CE applicate:

- Direttiva CE sulle macchine	**98/37/CE**
- Sicurezza della macchina	EN ISO 12100-1:2003 EN ISO 12100-2:2003
- Direttiva CE sulla bassa tensione	**73/23/CEE**
- Sicurezza di apparecchiature informative e macchine per ufficio	EN 60950-1:2001
- Direttiva CE sulla CEM	**89/336/CEE**
- Valori limite per radiodisturbi da apparecchiature tecniche per la trasmissione di informazioni	EN 55022:1998 + A1:2000 + A2:2003 - Class A
- Correnti armoniche	EN 61000-3-2:2000
- Fluttuazioni della tensione / Flicker	EN 61000-3-3:1995+A1:2001
Dispositivi di resistenza di disturbo Valori limite e procedure di prova	EN 55024:1998 + A1:2001 + A2:2003

Per il produttore sottoscrive:

cab Produkttechnik Sömmerda
Gesellschaft für Computer-
und Automationsbausteine mbH
99610 Sömmerda

Sömmerda, 10.04.06

Erwin Fascher
Amministratore