Barkod ve etiket yazıcısı BP-PR PLUS Serisi

Kısa kullanım kılavuzu

Baskı 7/06

Teslimat, görünüm, kapasite, ölçüler ve ağırlık ile ilgili veriler, baskı anındaki mevcut bilgilerimize uygundur. Değişiklik hakkı saklıdır.

Çeviri dahil, tüm hakları saklıdır.

Ruhsatlar

Etiket yazıcıları aşağıdaki güvenlik yönergelerine uygunluk göstermektedir:

CE AB Alçak Voltaj Yönergesi (73/23/AT)
AB Makine Yönergesi (98/37/AB)
AB Yönergesi Elektromanyetik Kirlilik (89/336/AT)

FCC Class-A-Computer ile ilgili FCC Talimatları Bölüm 15'deki koşullar.
Bu cihazların uygun olmayan koşullar altında işletilmesi radyo veya TV alıcılarında, gerektiğinde kullanıcının karşı tedbirleriyle giderilmesi gereken hasarlara yol açabilir.

W.H. Brady
Lindestraat 21
Industriepark C3
9240 Zele Belgium
Tel.: +32 52 457 811
e-mail: support@brady.be

Identification Solutions Division
6555 W. Good Hope Road
PO Box 2131
Milwaukee, WI 53201 U.S.A.
Phone: 1-800-537-8791 Fax: 1-800-292-2289

1 Dokümantasyon yapısı

BP-PR PLUS barkod/etiket yazıcısı dokümantasyonu aşağıdaki parçalardan oluşmaktadır:

- Kullanım Kılavuzu
- Yapılandırma kılavuzu
- Servis kılavuzu

Yardımcı dokümantasyon:

- Yedek parça listeleri
- Programlama el kitabı

2 Güvenlik ve çevre

Etiket yazıcısını ilk kez kullanmaya başlamadan önce bu kısa kullanım kılavuzunu dikkatle okuyun. Bu kullanım kılavuzu, etiket yazıcısının işletim esnasındaki tüm fonksiyonlarını tanımlamaktadır. Halihazırdaki gerçek fonksiyonlar sipariş doğrultusundaki modele göre esas alınır.

2.1 Tekniğine uygun kullanım

- Etiket yazıcısı en ileri teknoloji ve onaylanan güvenlik tekniği prensiplerine göre üretilmiştir. Buna rağmen kullanım sırasında kullanıcıya veya üçüncü kişilere yönelik bedensel ve hayati tehlikeler ya da etiket yazıcısı veya başka maddi değerler üzerinde olumsuz etkiler meydana gelebilir.
- Etiket yazıcısı yalnızca teknik yönden sorunsuz bir durumda olduğu taktirde, ayrıca usulüne göre, güvenlik ve tehlike bilinciyle bu kullanım kılavuzunun dikkate alınması koşuluyla kullanılabilir! Özellikle güvenliği olumsuz yönde etkileyen arızalar derhal giderilmelidir.
- Etiket yazıcısı yalnızca uygun ve üretici tarafından izin verilen malzemelerin yazdırılması için tasarlanmıştır. Başka ya da bunun dışındaki kullanımlar usulüne uygun değildir. Amaç dışı kullanımdan kaynaklanabilecek hasarlardan üretici/teslimatçı sorumlu değildir; bu riski tek başına kullanıcı taşır.
- Usulüne uygun kullanım kapsamına ayrıca kullanım kılavuzunun dikkate alınması ve üretici tarafından verilen bakım tavsiyeleri/talimatları da dahildir.

2.2 Güvenlik uyarıları

- Etiket yazıcısı 100 V ile 240 V arasındaki alternatif gerilimli akım şebekeleri için tasarlanmıştır. Etiket yazıcısını yalnızca topraklı prizlere bağlayın.
- Etiket yazıcısını yalnızca topraklı alçak gerilim ileten cihazlara bağlayın.
- Bağlantıları oluşturmadan veya çıkarmadan tüm bağlı cihazları (bilgisayar, yazıcı, aksesuar) kapatın.
- Etiket yazıcısını yalnızca kuru bir ortamda çalıştırın ve ıslaklığa (püskürtme suyu, sis, vs.) maruz bırakmayın.
- Etiket yazıcısı kapağı açık olarak çalıştırılacaksa, elbise, saç, takı veya kişilerin üzerinde taşıdıkları benzeri eşyaların açıkta duran, döner parçalarla temas etmemesine dikkat edin.
- Yazıcının yapı grubu yazdırma esnasında ısınabilir. İşletme sırasında dokunmayın ve malzeme değiştirme, sökme veya ayarlama işleminden önce soğumasını bekleyin.
- Yalnızca bu kullanım kılavuzunda belirtilen işlemleri uygulayın. Diğer işler yalnızca eğitimli personel veya servis teknikerleri tarafından gerçekleştirilebilir.

TELİKE!

Şebeke gerilimi nedeniyle ölüm tehlikesi vardır!

⇒ **Etiket yazıcısının gövdesini açmayın.**

2.3 Çevre dostu tasfiye

Eski cihazlar, değerlendirmeye tabi tutulması gereken değerli geri dönüşüm malzemeleri içerirler.

⇒ Eski cihazları diğer çöplerden ayrı olarak uygun toplama yerleri üzerinden tasfiye edin.

Etiket yazıcısının modüler yapısı nedeniyle sorunsuz bir şekilde parçalara ayrılabilir ve böylece parçalar geri dönüşüm noktasına bırakılabilir.

Etiket yazıcısının elektronik platini bir lityum pil ile donatılmıştır.

⇒ Bu pili elektrik ürünü satıcılarının eski pil toplama kaplarına veya resmi yasal tasfiye noktalarına bırakın.

3 Kurulum

3.1 Etiket yazıcısının ambalajından çıkarılması

⇒ Etiket yazıcısını tutma yerlerinden tutarak kartonun içinden yukarı kaldırın.

⇒ Etiket yazıcısını nakliye hasarlarına karşı kontrol edin.

⇒ Teslimatın eksiksiz olduğunu kontrol edin.

Teslimat kapsamı

- Etiket yazıcısı
- Boş folyo göbeği, transfer folyosu toplayıcısına takılı
- Yırtma kenarı (yalnızca temel cihazlarda)
- Besleme kenarı (yalnızca besleme cihazlarında)
- Şebeke kablosu
- Dokümantasyon

! Orijinal ambalajı ileriki taşıma işleri için muhafaza edin.

3.2 Etiket yazıcısının kurulumu

DİKKAT!

Nem ve ıslaklık nedeniyle cihaz ve yazdırma malzemeleri hasar görebilir.

⇒ Etiket yazıcısını yalnızca kuru ve püskürtme suyuna karşı korumalı yerlere kurun.

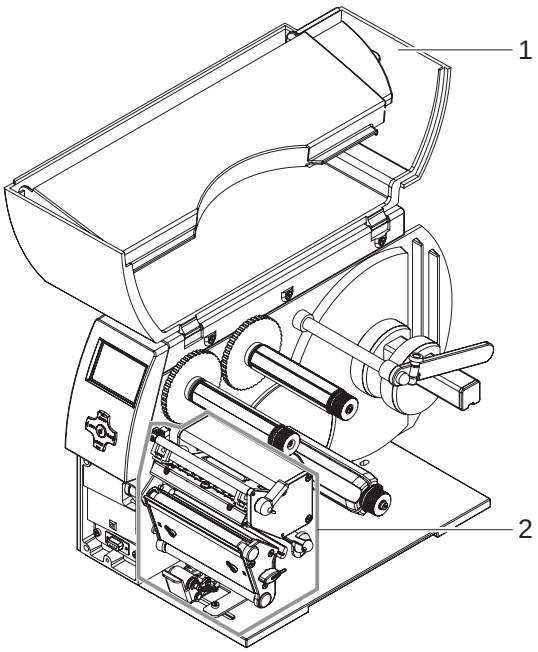

Resim 1: Koruyucu nakliye malzemelerinin kaldırılması

⇒ Yazıcıyı düz bir zemin üzerine kurun.

⇒ Etiket yazıcısının kapağını (1) açın.

⇒ Köpük malzemeli koruyucu nakliye malzemelerini yazdırma kafası bölgesinden (2) uzaklaştırın.

3.3 Etiket yazıcısının bağlantısının yapılması

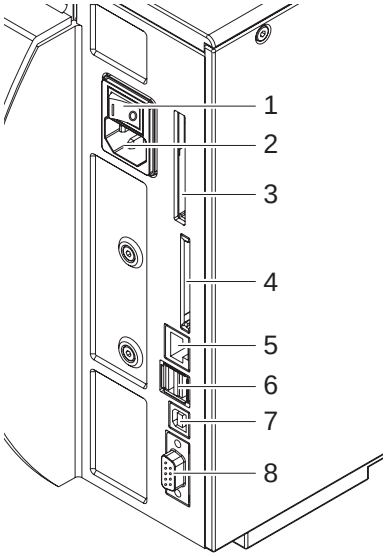

Resim 2: Şebeke ve bilgisayar bağlantıları

1	Şebeke şalteri
2	Şebeke bağlantı yuvası
3	Cardbus veya PC-Card Typ II için soket yuvası
4	CompactFlash bellek kartı için soket yuvası
5	Ethernet 10/100 Base T
6	Tuş takımı veya tarayıcı için USB arayüz
7	USB High Speed Slave arayüz
8	RS232 C seri arayüz

3.3.1 Elektrik şebekesine bağlanması

Yazıcı geniş aralıklı bir şebeke adaptörüyle donatılmıştır. Cihaza müdahale etmeksizin, 230 V~/50 Hz veya 115 V~/60 Hz değerindeki bir şebeke gerilimiyle işletilmesi mümkündür.

DİKKAT!

⇒ **Şebeke bağlantısından önce şebeke şalterini (1) “O” konumuna getirin.**

1. Şebeke kablosunu şebeke bağlantı yuvasına (2) takın.
2. Şebeke kablosunun fişini topraklı prize takın.

3.3.2 Bilgisayara veya bilgisayar ağına bağlanması.

! Topraklamanın yetersiz olması veya hiç olmaması durumunda, çalıştırılırken arızalar meydana gelebilir. Etiket yazıcısına bağlı olan tüm bilgisayarların ve bağlantı kablolarının topraklı olduğuna dikkat edin.

⇒ Etiket yazıcısını bilgisayara veya ağ sistemine uygun bir kablo ile bağlayın.

Her bir arayüzün yapılandırılmasına ilişkin ayrıntıları *“Yapılandırma kılavuzu“*nda bulabilirsiniz.

3.4 Etiket yazıcısının açılıp kapatılması

Tüm bağlantılar oluşturulduktan sonra:

⇒ Yazıcıyı şebeke şalteri (1) üzerinden çalıştırın.

Yazıcı bir sistem testi uygular ve ardından ekranda sistemin **`Bağlantı Açık`** olduğunu gösterir.

Sistem başlatma esnasında bir hata oluşursa, ilgili sembol ☠ ve hatanın türü görüntülenir.

4 Kumanda Alanı

4.1 Kumanda alanının yapısı

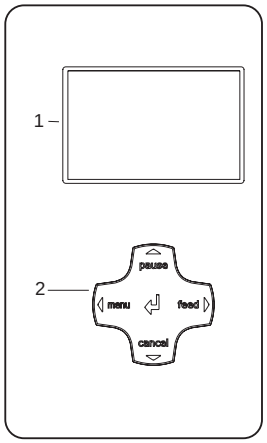

Resim 3: Kumanda Alanı

Kumanda alanı grafik ekran (1) ve 5 entegre tuşlu yönlendirme tuş takımından (2) oluşmaktadır.

Grafik ekran yazıcının ve yazdırma işinin geçerli durumu hakkında bilgilendirir, hata bildirimini yapar ve menü içerisinden yazıcı ayarlarını görüntüler.

Tuş fonksiyonları geçerli yazıcı durumuna bağlıdır:
Etkin fonksiyonlar, yönlendirme tuş takımındaki tuşların üzerinde yer alan tuşların yazı ve sembollerinin yanmasından anlaşılabilir.

Yazdırma işletiminde etkin fonksiyonlar beyaz renkte yanar (örn. **menu** veya **feed)**.
Çevrimdışı menüde etkin fonksiyonlar turuncu renkte yanar (oklar, ↵ tuşu).

4.2 Fonksiyonlar

4.2.1 Sembol göstergeleri

Yazıcının yapılandırma durumuna göre aşağıdaki tabloda gösterilen sembol göstergeleri ekranın durum satırında görüntülenebilir. Geçerli yazıcı durumunun hızlı bir şekilde algılanmasını sağlarlar. Durum satırının yapılandırılması için bkz. *“Yapılandırma kılavuzu“*.

Sembol	Anlamı	Sembol	Anlamı
	Saat		Yazdırma kafasının sıcaklığı
	Tarih		PPP Alacağı
	Folyo rezervi durumu	MEM	Kullanıcı belleği (Memory)
	WLAN alan gerginliği	INP	Giriş arabelleği
FDX 100	Ethernet durumu		Yazıcı veri alıyor

Tab. 1: Yazdırma işletimindeki gösterge sembolleri

4.2.2 Enerji tasarrufu modu

Yazıcı uzun süre kullanılmazsa, otomatik olarak enerji tasarrufu moduna geçer açık.
Ekranda grafik ZZZZ görüntülenir ve tuş aydınlatması kapatılmıştır.
Enerji tasarrufu modunu sonlandırmak için:

⇒ Yönlendirme tuş takımı üzerindeki tuşlardan birine basın.

4.2.3 Tuş fonksiyonları

Tuş	Durum	Fonksiyon
menu	**`Bağlantı Açık`**	Çevrimdışı menüye (bkz. *"Yapılandırma kılavuzu"*)
feed	**`Bağlantı Açık`**	Boş etiket beslenmesi
pause	**`Bağlantı Açık`**	son etiketin tekrar yazdırılması
	`Etiket yazdır`	Yazdırma işinin durdurulması, yazıcı **`pause`** durumuna geçer
	`Tekrar`	Yazdırma işinin devam ettirilmesi, Yazıcı **`Etiket yazdır`** durumuna geçer
	Giderilebilir hata	Hatanın giderilmesinden sonra yazdırma işleminin devam ettirilmesi, yazıcı **`Etiket yazdır`** durumuna geçer
cancel	**`Bağlantı Açık`**	Yazdırma arabelleğini silin, ardından son etiket tekrar yazdırılabilir
	`Etiket yazdır` **`Tekrar`** Giderilebilir hata Giderilemez hata	Kısa dokunuş→ Güncel yazdırma işinin iptal edilmesi Uzun dokunuş→ Güncel yazdırma işinin iptal edilmesi ve tüm yazdırma işlerinin silinmesi
	`Sistem hatası`	Basın Hata sürekli ortaya çıkarsa, servise başvurun
↵ tuşu	**`Giderilebilir`** hata **`Giderilemez`** hata	Yardım çağırma→ Hatanın giderilmesine yönelik kısa bir bilgi görüntülenir.
	Çevrimdışı menü	Kısa dokunuş→ Parametre ekranında bir değer seçimine izin verme, seçili bir değeri uygulama veya bir fonksiyonu başlatma Uzun dokunuş (> 2s)→ Parametre ekranını, parametre ayarını uygulamadan terk etme
◀	Çevrimdışı menü	Menü ekranından menü noktaları seçme veya parametre ekranında değer seçme. Çevrimdışı menüsünden **`Bağlantı Açık`** durumuna ulaşmak için en üst menü penceresindeyken gerekirse birçok kez basın.
▶	Çevrimdışı menü	Menü ekranından menü noktaları seçme veya parametre ekranında değer seçme.
▲ ▼	Çevrimdışı menü	Yüksek veya alçak menü penceresine ulaşma veya parametre ekranında değerleri ayarlama

Tab. 2: Tuş fonksiyonları

5 Cihaz tipleri

5.1 Temel cihaz

Temel cihaz rulolu veya Leporello katlamalı etiketlere veya kesintisiz malzemeye yazdırmak içindir.

Etiket çıkarma işlemi el ile **yırtma modunda** gerçekleşir.

‘Bıçak’ aksesuarıyla etiketler otomatik olarak kesilebilir. Ayrıntılar için bkz. aksesuar kılavuzu.

‘Harici toplayıcı’ aksesuarıyla etiketler otomatik olarak toplanabilir. Ayrıntılar için bkz. aksesuar kılavuzu.

Dahili toplayıcının bulunmaması nedeniyle etiketlerin taşıyıcı malzemeden otomatik olarak ayrılması (besleme modu) ve dahili toplama işlemi mümkün değildir.

5.2 Besleme cihazı

Besleme cihazı besleme modu için hazırlanmıştır ve bunun için dahili bir toplayıcı ve saptırma merdanesi ile bastırma sisteminden oluşan bir çekme sistemiyle donatılmıştır. Yazdırma işlemi rulo veya Leporello kıvrımlı etiket ya da kesintisiz malzeme üzerine yapılabilir.

Yırtma modunda ve ‘Bıçak’ veya ‘Harici toplayıcı’ aksesuarlı işletim, temel cihazda olduğu gibi yırtma kenarının (bkz. “6.4“ Sayfa 17) montajı ile mümkündür.

Besleme modunda yazdırma işleminden sonra etiket, tutucu banttan ayrılır. Besleme ışık bariyeriyle (aksesuar) etiket el ile alınabilir. Aplikatör (aksesuar) ile etiket alma işlemi aynı zamanda otomatik olarak da gerçekleşebilir. Taşıyıcı bant dahili toplayıcı tarafından sarılır.

Dahili toplama modunda işletim için baskı sistemini sökün (bkz. “6.5“ Sayfa 18) ve besleme kenarını saptırma sacı ile değiştirin (bkz. “6.4“ Sayfa 17).

6 Malzeme yerleştirme

Ayarlar ve kolay montajlar için birlikte teslim edilen **altı köşeli anahtarı** kullanın. Bu anahtar baskı ünitesinin alt kısmında yer almaktadır. Bkz. Resim 5, Pozisyon 8. Burada tarif edilen işler için başka aletlerin kullanılması gerekli değildir.

6.1 Rulo etiketlerinin takılması

6.1.1 Göbek adaptörünün sökülmesi ve takılması

Etiket rulosunun rulo tutucusunun üzerinde daha iyi iletilmesine yarayan ≥ 75 mm göbek çapındaki etiket ruloları için göbek adaptörü takılmıştır. Daha küçük etiket ruloları için göbek adaptörünü aşağıdaki gibi sökün.

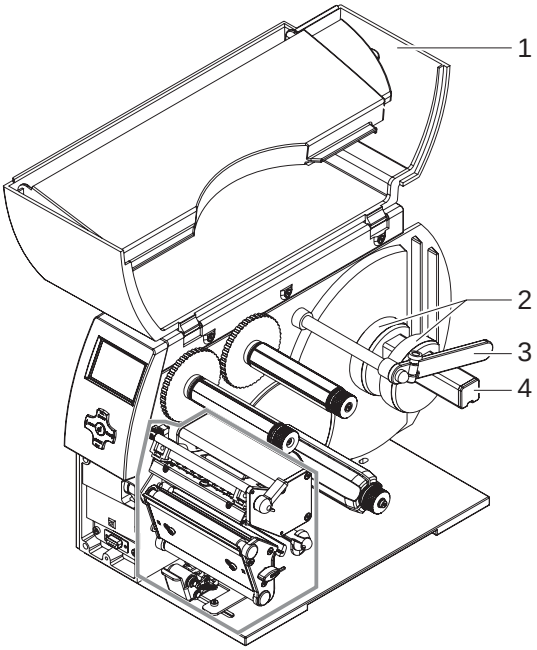

Resim 4: Göbek adaptörünün takılması

Göbek adaptörünün sökülmesi

1. Kapağı (1) açın.
2. Göbek adaptörünün (2) tutma cıvatalarını altı köşeli anahtar ile çözün.
3. Göbek adaptörünü rulo tutucusundan (4) çıkarın.

Göbek adaptörünün takılması

1. Kapağı (1) açın.
2. Göbek adaptörünün (2) tutma cıvatalarını altı köşeli anahtar ile çözün.
3. İlk göbek adaptörünü gövdedeki dayama noktasına kadar rulo tutucusunun (4) üzerine itin ve tutucu cıvatayı sıkın.
4. İkinci göbek adaptörünü rulo kalınlığına uygun olarak rulo tutucusunun (4) üzerine itin ve tutucu cıvatayı sıkın.

6.1.2 Etiket rulosunun rulo tutucusu üzerine konumlandırılması

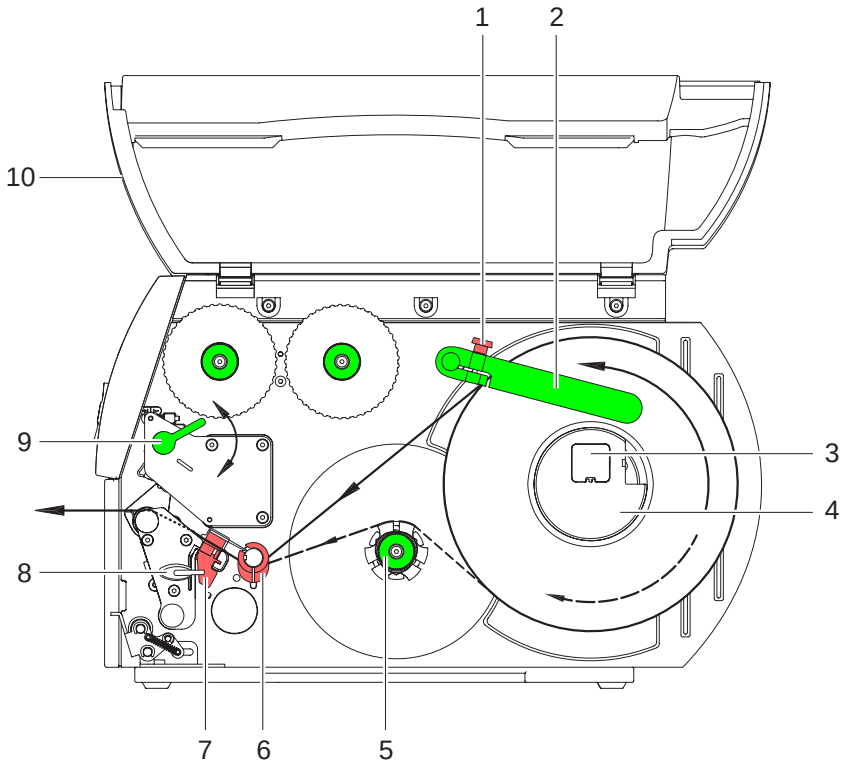

Resim 5: Rulo etiketlerinin takılması

1. Kapağı (10) açın.
2. Tırtıllı vidayı (1) çözün ve kılavuzu (2) yukarı döndürerek tamamen dışa doğru itin.
3. ≤ 75 mm göbek çaplı etiket rulolarında göbek adaptörünü (4) sökün (bkz. “6.1.1“ Sayfa 10).
4. Etiket rulosunu, etiketler doğru konumda yazdırma kafasına yerleştirilebilecek şekilde rulo tutucusuna koyun. Etiketlerin yazdırma yönü yukarı doğru göstermelidir.
5. Uzun etiket şeridin çekin:
   Besleme veya toplama modu için: yaklaşık 60 cm
   Yırtma modu için: yaklaşık 40 cm
6. Etiket rulosunu gövde duvarı dayama noktasına itin.
7. Kılavuzu (2) aşağı doğru, rulo tutucusunun (3) üzerine döndürün ve çekme esnasında hafifçe frenleyebilecek şekilde etiket rulosuna doğru itin.
8. Tırtıllı vidaya (1) sıkın.

6.1.3 Etiket şeridinin yazdırma kafasına yerleştirilmesi

1. Kolu (9), yazdırma kafasını kaldırmak için saat yönünün tersi istikametinde çevirin.
2. Eksen üzerindeki ayar halkasını tamamen dışa doğru itin.
3. Dahili toplayıcının (5) üst kısmındaki etiket şeridini baskı ünitesine geçirin.
4. Etiket şeridini, yazdırma kafası ile baskı merdanesi arasında baskı ünitesini terk edecek şekilde eksenin (6) ve etiket ışık bariyerinin (7) altından geçirin.
5. Eksen üzerindeki ayar halkasını (6) etiket şeridinin dış kenarına doğru itin.

6.1.4 Etiket ışık bariyerinin ayarlanması

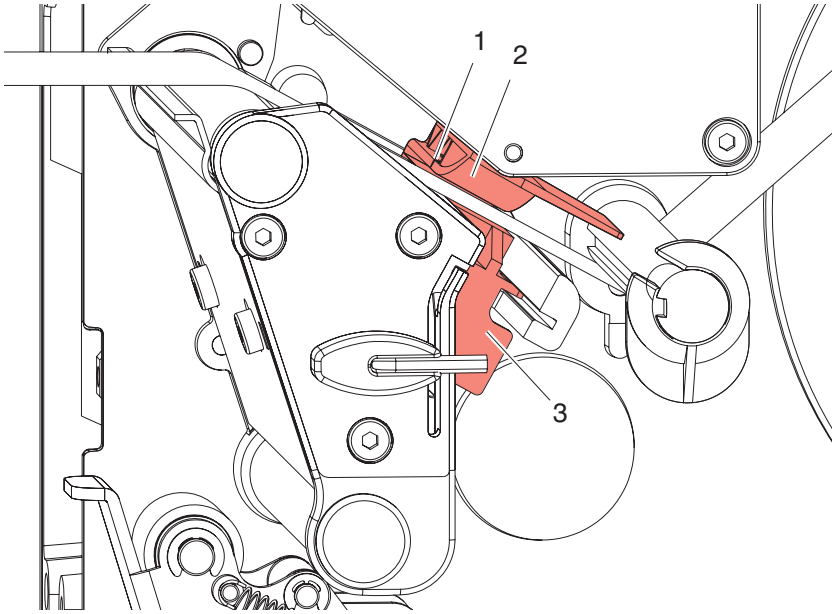

Resim 6: Etiket ışık bariyerinin ayarlanması

Etiket ışık bariyerini (2) etiket malzemesine uyarlamak için kağıt hareket yönünün enine doğru itilebilir. Etiket ışık bariyerinin sensörü (1) karanlık noktanın arasından bakıldığında ön tarafından görülebilir ve ışık bariyeri tutucusundaki bir çentik ile işaretlenmiştir.

⇒ Etiket ışık bariyerini sapından (3), sensör (1) etiket boşluğunu veya yansıtma ya da delik işaretini algılayabilecek şekilde konumlandırın.

- veya, eğer etiketler dikdörtgen biçiminden sapma gösteriyorsa, -

⇒ Etiket ışık bariyerini sapından (3) etiketin en ön kenarındaki kağıt hareket yönüne yönlendirin.

Sadece yırtma modundaki işletim için:

⇒ Yazdırma kafasını sürgülemek için kolu (Resim 5, Poz. 9) saat yönü doğrultusunda çevirin.
Etiket rulosu **yırtma modunda çalıştırılmak** için yerleştirilmiştir.

6.1.5 Etiket şeridinin toplama modunda sarılması

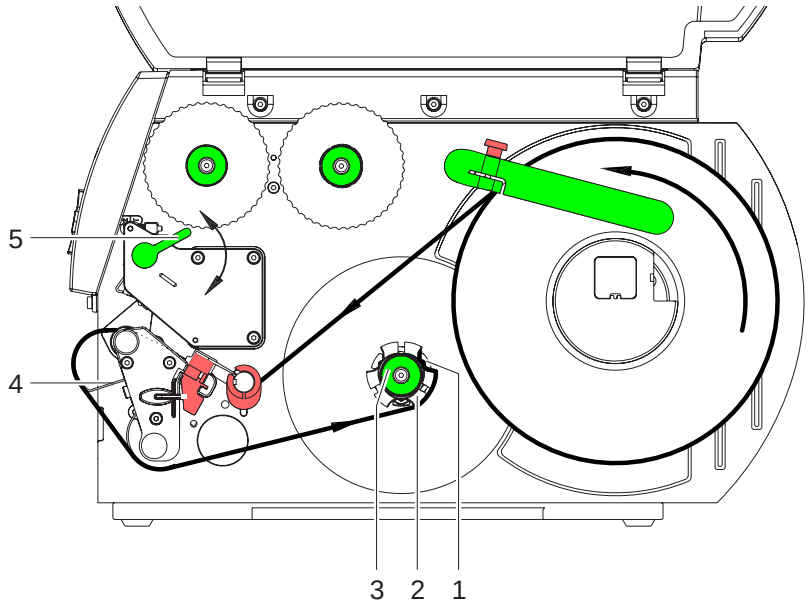

Resim 7: Etiket şeridinin toplama modunda geçirilmesi

Toplama modunda etiketler yazdırma işleminden sonra dahili olarak daha sonra kullanılmak üzere tekrar sarılır.

1. Toplama modu için gerekirse baskı sistemini sökün (bkz. “6.5“ Sayfa 18) ve saptırma sacını takın (bkz. “6.4“ Sayfa 17).
2. Saptırma sacının (4) etrafındaki etiket şeritlerini dahili toplayıcıya (2) geçirin.
3. Toplayıcıyı (2) tutun ve döndürme düğmesini (3) saat yönü doğrultusunda dayama noktasına kadar çevirin.
4. Etiket şeridini toplayıcının bir kıskacının (1) altına itin ve döndürme düğmesini (3) saat yönünün tersi istikametinde dayama noktasına kadar çevirin.

   Toplayıcı gerdirilir ve böylece etiket şeritleri kıstırılır.
5. Etiket şeridini gerdirmek için toplayıcıyı (2) saat yönünün tersi istikametinde çevirin.
6. Yazdırma kafasını sürgülemek için kolu (5) saat yönü doğrultusunda çevirin.

   Etiket rulosu **toplama modunda çalıştırılmak** için yerleştirilmiştir.

6.1.6 Etiket şeridinin besleme modunda sarılması

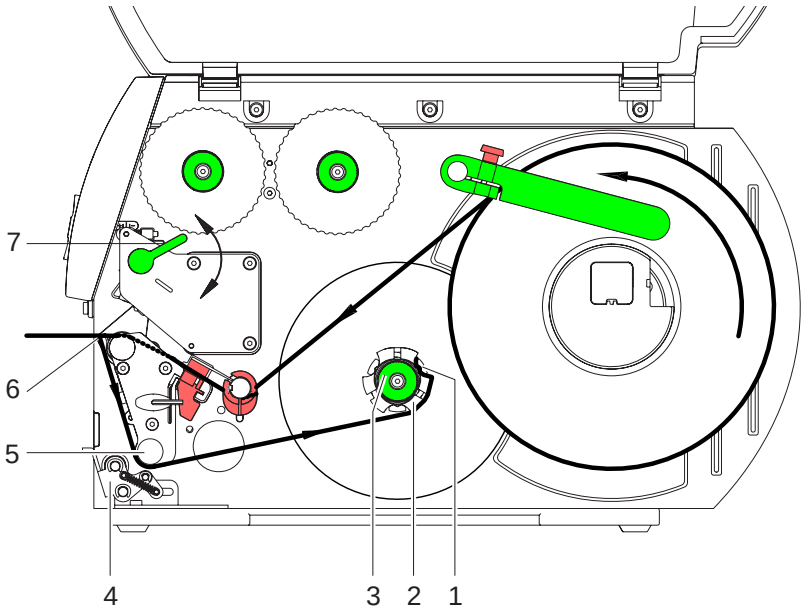

Resim 8: Etiket şeridinin besleme modunda geçirilmesi

Besleme modunda etiketler yazdırıldıktan sonra çıkarılır ve sadece taşıyıcı malzeme dahili olarak toplanır.

1. Baskı sistemini (4) saptırma merdanesinden (5) yukarı kaldırın.
2. Etiket şeridinin ilk 100 mm'lik bölümündeki etiketleri taşıyıcı malzemeden uzaklaştırın.
3. Etiket şeritlerini besleme kenarının çevresine (6) ve saptırma merdanesini (5) toplayıcıya (2) yönlendirin.
4. Toplayıcıyı (2) tutun ve döndürme düğmesini (3) saat yönü doğrultusunda dayama noktasına kadar çevirin.
5. Etiket şeridini toplayıcının (2) bir kıskacının (1) altına itin ve döndürme düğmesini (3) saat yönünün tersi istikametinde dayama noktasına kadar çevirin.

   Toplayıcı gerdirilir ve böylece etiket şeritleri kıstırılır.
6. Etiket şeridini gerdirmek için toplayıcıyı (2) saat yönünün tersi istikametinde çevirin.
7. Baskı sistemindeki (4) üst tespit cıvatasını altı köşeli anahtar ile hafifçe çözün ve baskı sistemini (4) etiket şeridinin ortasına konumlandırın (bkz. "6.5" Sayfa 18).
8. Baskı sistemini (4) kapatın ve baskı sistemindeki (4) üst tespit cıvatasını sıkın.
9. Yazdırma kafasını sürgülemek için kolu (7) saat yönü doğrultusunda çevirin.

   Etiket rulosu **besleme modunda çalıştırılmak** için yerleştirilmiştir.

6.1.7 Kafa baskı sisteminin ayarlanması

Yazdırma kafası iki itici ile bastırılır. Dış iticinin konumu,

- komple etiket kalınlığında eşit baskı elde edilebilmesi için,
- Transfer folyosu yolundaki kırışmaları önlemek için,
- Baskı merdanesinin ve yazdırma kafasının erken aşınmasını önlemek için, kullanılan etiket malzemesinin kalınlığına göre ayarlanmalıdır.

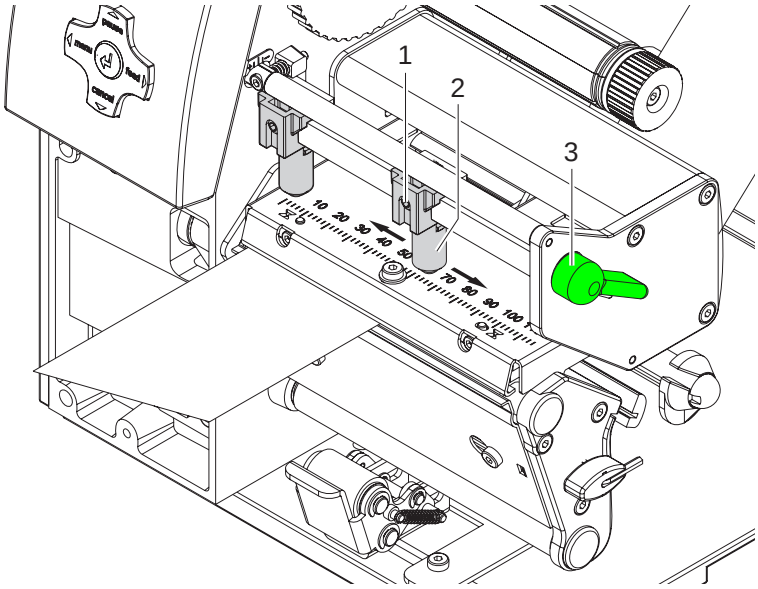

Resim 9: Kafa baskı sisteminin ayarlanması

1. Yazdırma kafasını sürgülemek için kolu (3) saat yönü doğrultusunda çevirin.
2. Dış iticideki (2) vidalı pimi (1) altı köşeli anahtar ile çözün.
3. Dış iticiyi (2) dış etiket kenarının üst kısmına konumlandırın ve vidalı pimi (1) sıkın.

6.2 Transfer folyosunun takılması

! Doğrudan termo baskıda transfer folyosu takmayın ve gerekirse takılı olan transfer folyosunu çıkarın.

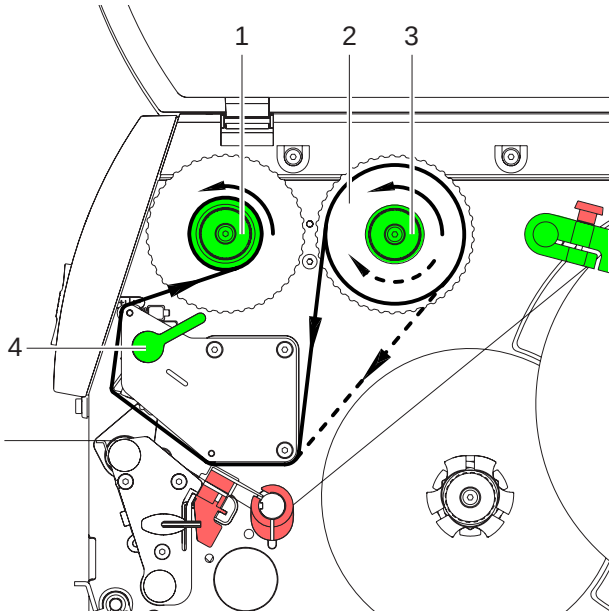

Resim 10: Transfer folyosu yolu

1. Transfer folyosunu takmadan önce yazdırma kafasını temizleyin (bkz. “8.3“ Sayfa 20).
2. Kolu (4), yazdırma kafasını kaldırmak için saat yönünün tersi istikametinde çevirin.
3. Transfer folyosunu (2), folyonun renk kaplaması sarma esnasında aşağıyı gösterecek şekilde besleyicinin (3) dayama noktasına kadar itin. Besleyicide (3) rotasyon yönü belirtilmemiştir.
4. Transfer folyosunu (2) tutun ve besleyici (3) üzerindeki döndürme düğmesini, transfer folyosu sabitlenene kadar saat yönünün tersi istikametinde çevirin.
5. Uygun transfer folyosu göbeğini transfer folyosu toplayıcısının (1) üzerine itin ve aynı şekilde sabitleyin.
6. Transfer folyosunu resimde 10 gösterildiği gibi baskı ünitesinin içinden geçirin.
7. Transfer folyosunun ucunu bir yapışkan bant ile transfer folyosu göbeğine (1) sabitleyin. Bu esnada transfer folyosu toplayıcısının saat yönünün tersi istikametindeki rotasyon yönünü dikkate alın.
8. Transfer folyosunun yolunu düzlemek için transfer folyosu toplayıcısını (1) saat yönünün tersi istikametinde çevirin.
9. Yazdırma kafasını sürgülemek için kolu (4) saat yönü doğrultusunda çevirin.

6.3 Transfer folyosu yolunun ayarlanması

Transfer folyosu yolunda kıvrım oluşumu yazdırma kalitesi kusurlarına yol açabilir. Kıvrım oluşumunu önlemek için transfer folyosu saptırıcısı ayarlanabilir. Bkz. ayrıca “Kafa baskı sisteminin ayarlanması“ Sayfa 15.

i Ayar işlemi en iyi yazdırma işlemi esnasında gerçekleştirilebilir.

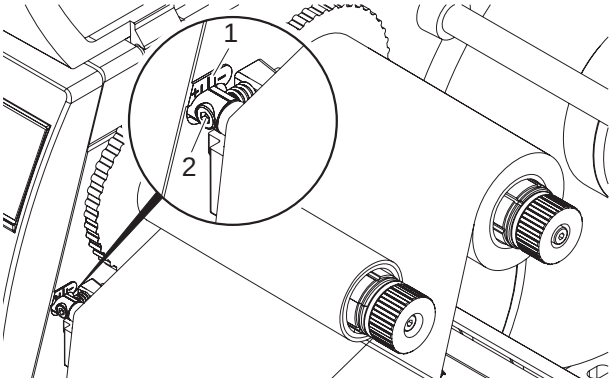

Resim 11: Transfer folyosu yolunun ayarlanması

1. Mevcut ayarı göstergeden (3) okuyun ve gerekirse not edin.
2. Altı köşeli anahtar ile cıvatayı (2) çevirin ve folyonun hareketini izleyin.
   + yönüne doğru transfer folyosunun iç kenarı, **-** yönüne doğru ise dış kenarı gerdirilir.

6.4 Saptırma sacının, besleme veya yırtma kenarının sökülüp takılması

Yazıcıyı başka bir işletim moduna dönüştürmek için gerekirse bir saptırma sacı ya da bir besleme veya yırtma kenarı monte edilmelidir.

! Saptırma merdanesinde baskı sistemi bulunan yazıcı modellerinde toplama modundaki işletim için saptırma sacını monte etmeden önce saptırma merdanesindeki baskı sistemi sökülmelidir (bkz. “6.5“ Sayfa 18).

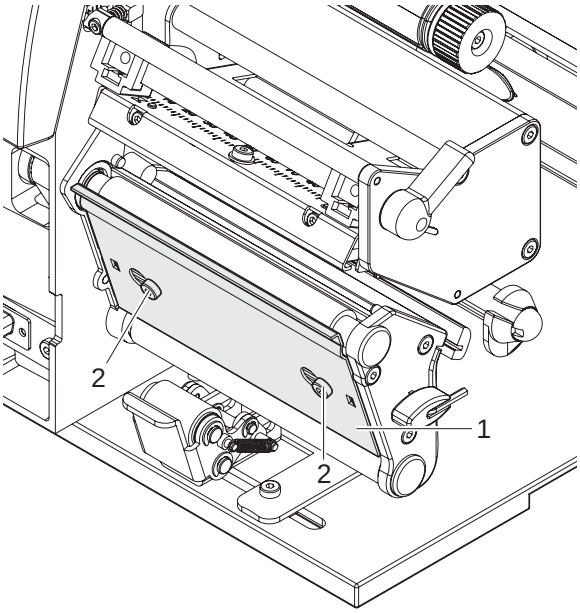

Resim 12: Saptırma sacının, besleme veya yırtma kenarının sökülüp takılması

Sacın sökülüp

1. Cıvataları (2) birkaç tur çözün.
2. Sacı (1) sağa doğru iterek çıkarın.

Sacın takılması

1. Sacı (1) cıvataların (2) üzerine koyun ve tam sola doğru itin.
2. Cıvataları (2) sıkın.

6.5 Baskı sisteminin sökülmesi ve takılması

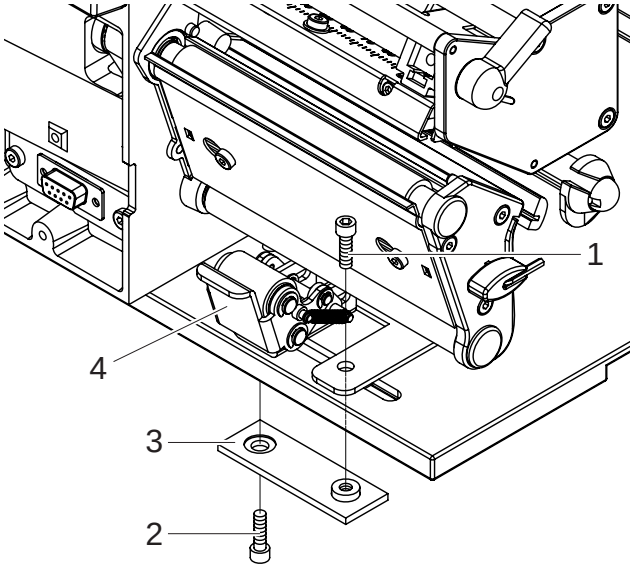

Resim 13: Baskı sisteminin sökülmesi

Baskı sisteminin sökülmesi

1. Yazıcıyı masanın kenarına, uzunlamasına deliğe alttan ulaşılabilecek şekilde konumlandırın.
2. Cıvataları (1) (2) sökün ve çıkarın.
3. Baskı sistemini (4) ve alt plakayı (3) çıkarın.

Baskı sisteminin takılması

1. Yazıcıyı masanın kenarına, uzunlamasına deliğe alttan ulaşılabilecek şekilde konumlandırın.
2. Baskı sistemini (4) uzunlamasına deliğe oturtun ve alt plakayı (3) cıvata (1) ile yukarıdan hafifçe vidalayın.
3. Alt plakayı (3) cıvata (2) ile alttan hafifçe vidalayın.
4. Baskı sistemini (4) etiketin ortasına yönlendirin ve cıvataları sıkın.

7 Yazdırma işletimi

DİKKAT!

Yazdırma kafası, tekniğine uygun olmayan işlem görmesi durumunda hasar görebilir!

⇒ **Yazdırma kafasının alt kısmına parmakla veya keskin nesnelerle dokunmayın.**

⇒ **Etiketlerin üzerinde kir bulunmamasına dikkat edin.**

⇒ **Etiket yüzeylerinin pürüzsüz olmasına dikkat edin. Pürüzlü etiketler zımpara etkisi yapar ve yazdırma kafasının kullanım süresini kısaltır.**

⇒ **Mümkün olduğunca düşük bir yazdırma kafası sıcaklığı ile yazdırın.**

7.1 Senkronizasyon işlemi

Yazıcı, tüm bağlantılar oluşturulduğunda, etiketler ve gerektiğinde transfer folyosu takıldığında ve yazdırma kafası sürgülendiğinde kullanıma hazır durumdadır. Yazıcı yapılandırılmasına yönelik ayrıntıları *"Yapılandırma kılavuzu"nda bulabilirsiniz **BP-PR PLUS***".

Etiket malzemesini yerleştirdikten sonra, yazıcının yerleştirilen etiketleri otomatik olarak belirlediği ve etiket beslemesini uygun bir şekilde ayarladığı bir senkronizasyon işlemi gereklidir.

1. Senkronizasyon işlemini başlatmak için **feed** tuşuna basın.
2. Senkronizasyon işlemi bittikten sonra boş etiketleri uzaklaştırın.
   Yazıcı, yerleştirilen etiket malzemesine senkronize edilmiştir.

Yazdırma kafası çeşitli yazdırma işleri arasında açılmamış ve ayrıca yazıcı kapatılmamış ise, bir senkronizasyon işleminin yapılması gerekli değildir.

7.2 Yırtma modu

Yırtma modunda etiket veya kesintisiz malzeme üzerine yazılır. Yazdırma işleminden sonra etiket şeridi el ile çekip çıkarılır. Etiket yazıcısı bunun için bir yırtma kenarıyla donatılmıştır.
Opsiyonel olarak etiket otomatik olarak kesilebilir veya etiket şeritleri harici olarak toplanabilir.

7.3 Besleme modu

Besleme modunda etiketler yazdırıldıktan sonra otomatik olarak taşıyıcı malzemeden ayrılır ve alınması için hazır tutulur. Etiket yazıcısı bunun için bir besleme kenarı ve aşağıdaki aksesuar cihazları ile donatılmıştır: Besleme ışık bariyeri (PS6 veya PS8), besleme adaptörü (PS5) veya aplikatör (A1000). Taşıyıcı malzeme dahili yazıcıya sarılır.

7.4 Dahili toplama

Etiketler yazdırma işleminden sonra daha sonraki kullanım için taşıyıcı malzeme ile dahili olarak tekrar sarılır. Etiket yazıcısı bunun için bir saptırma sacıyla donatılmıştır.

8 Temizlik ve basit bakım

TELİKE!

Elektrik çarpması nedeniyle hayati tehlike!

⇒ **Bakım işlerine başlamadan önce yazıcının fişini elektrik şebekesinden çıkarın.**

8.1 Genel Temizlik

Aralık: Gerekli olduğunda

DİKKAT!

Yazıcı sert temizlik maddeleri nedeniyle zarar görebilir!

⇒ **Dış yüzeylerin veya yapı gruplarının temizliği için aşındırıcı malzemeler ya da çözelti maddeleri kullanmayın.**

⇒ Baskı alanındaki toz ve kağıt kalıntılarını yumuşak bir fırça veya elektrikli süpürge ile uzaklaştırın.

⇒ Dış yüzeyleri çok amaçlı temizleyicilerle temizleyin.

8.2 Baskı merdanesinin temizlenmesi

Aralık: Etiket rulosunu her değiştirme sırasında veya yazdırma kalitesinin ve etiket naklinin olumsuz etkilenmesi durumunda

1. Kolu (4, Resim 10), yazdırma kafasını kaldırmak için saat yönünün tersi istikametinde çevirin.
2. Etiketleri ve transfer folyosunu yazıcıdan çıkarın.
3. Kalıntıları merdane temizleyicisi ve yumuşak bir bez ile temizleyin.
4. Merdanenin hasar göstermesi durumunda merdaneyi değiştirin.

8.3 Yazdırma kafasının temizlenmesi

Aralık:

- Doğrudan termo baskı: Etiket rulosunu her değiştirme esnasında
- Termo transfer baskı: Transfer folyosunu her değiştirme esnasında veya baskı kalitesinin olumsuz etkilenmesi durumunda

Yazdırma esnasında yazdırma kafasında, baskı kalitesini olumsuz etkileyen kirler birikebilir, örn. kontrast farklılıkları veya dikey şeritler nedeniyle.

DİKKAT!

Yazdırma kafası hasarı!

⇒ **Yazdırma kafasını temizlemek için aşındırıcı veya sert malzemeler kullanmayın.**

⇒ **Yazdırma kafasının cam koruma tabakasına dokunmayın.**

1. Kolu (4, Resim 10), yazdırma kafasını kaldırmak için saat yönünün tersi istikametinde çevirin.
2. Etiketleri ve transfer folyosunu yazıcıdan çıkarın.
3. Yazdırma kafası yüzeyini özel temizleme kalemiyle veya saf alkole bandırılmış pamuk çubuğu ile temizleyin.
4. Yazıcıyı ilk çalıştırma işleminden önce yazdırma kafasının 2–3 süreyle kurumasını bekleyin.

8.4 Etiket ışık bariyerinin temizlenmesi

Aralık: Etiket rulosunun yenilenmesi durumunda:

DİKKAT!

Işık bariyeri hasar görebilir!

⇒ **Işık bariyerini temizlemek için aşındırıcı veya sert çözelti maddeleri kullanmayın.**

Etiket ışık bariyeri kağıt tozu nedeniyle kirlenebilir. Bu nedenle etiket ucunu algılama sensörü olumsuz etkilenebilir.

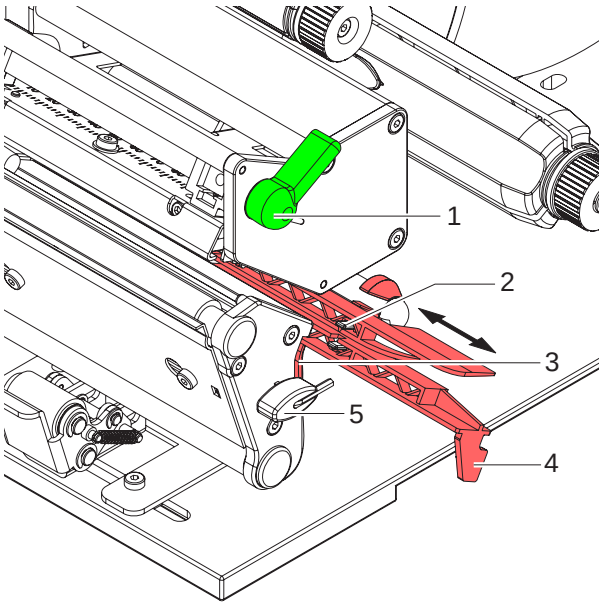

Resim 14:Işık bariyerinin temizlenmesi

1. Kolu (1), yazdırma kafasını kaldırmak için saat yönünün tersi istikametinde çevirin.
2. Etiketleri ve transfer folyosunu yazıcıdan çıkarın.
3. Altı köşeli anahtarı (5) tutucusundan çıkarın.
4. Dayama yayını (3) bastırın ve etiket ışık bariyerini sapından (4) tutarak yavaşça dışa doğru çekin. Işık bariyeri kablosunun gerilmemesine dikkat edin.
5. Etiket ışık bariyerlerini ve sensörleri (2) fırça veya saf alkole bandırılmış pamuk çubuklarıyla temizleyin.
6. Etiket ışık bariyerini sapından (3) tutarak geri itin ve ayarlayın (bkz. “6.1.4“ Sayfa 12).
7. Altı köşeli anahtarı (5) tutucusuna itin.
8. Etiketleri ve transfer folyosunu tekrar yerine takın (bkz. “6.1“ Sayfa 10).

9 AB-Uyumluluk Bildirimi

Gesellschaft für
Computer- und
Automations-Bausteine
mbH & Co KG
Wilhelm-Schickard-Str. 14
D-76131 Karlsruhe

AB-Uyumluluk Bildirimi

Aşağıda belirtilen makinenin, tasarımı ve yapım türü ve tarafımızca piyasaya verilen modeli itibariyle, ilgili AB Yönergelerinin temel güvenlik ve sağlık şartlarına uygun olduğunu beyan ederiz. Makine üzerinde, tarafımızca onaylanmamış değişiklikler yapılması veya kullanım amacının değiştirilmesi durumunda bu beyan hükümsüzdür.

Makine	Tip:
Transfer Yazıcı/ Termo doğrudan yazıcısı	**BP-PR PLUS Serisi**

Uygulanan AB Yönergeleri ve Normları:

- AB Makine Yönergesi	**98/37/AB**
- Makinelerin Güvenliği	EN ISO 12100-1:2003
	EN ISO 12100-2:2003
- AB Alçak Voltaj Yönergesi	**73/23/AT**
- Bilgi İşlem ve Ofıs Makinelerinin Güvenliği	EN 60950-1:2001
- AB Yönergesi EMK (Elektromanyetik Kirlilik)	**89/336/AT**
- Bilgi İşlem Donanımlarının Yayın Bozma Sınır Değerleri	EN 55022:1998 + A1:2000 + A2:2003 - Class A
- Üst Salınım Akımları	EN 61000-3-2:2000
- Voltaj Dalgalanması / Titretme	EN 61000-3-3:1995+A1:2001
Arızaya karşı dayanıklılık donanımları Sınır değerler ve kontrol yöntemleri	EN 55024:1998 + A1:2001 + A2:2003

Üretici Adına:

cab Produkttechnik Sömmerda
Gesellschaft für Computer-
und Automationsbausteine mbH
99610 Sömmerda

Sömmerda, 10.04.06

Erwin Fascher
İşletme Müdürü