Vonalkód-/címkenyomtató BP-PR PLUS-sorozat

Rövid kezelési utasítás

2006. júliusi kiadás

A szállítmány összetételére, a külalakra, a teljesítményre, a méretekre és a súlyra vonatkozó adatok a nyomdai előállítás időpontjában érvényes ismereteinken alapulnak. A módosítások jogát fenntartjuk.

Minden jogot fenntartunk, a fordítás jogát is.

Engedélyek

A címkenyomtatók kielégítik a következő biztonsági irányelveket:

CE EU alacsonyfeszültségekre vonatkozó irányelv (73/23/EWG)

A gépekre vonatkozó EU irányelvek (98/37/EU)

Az Európai Közösség elektromágneses zavarvédelemre vonatkozó irányelve (89/336/EWG)

FCC Az „A“ osztályú számítógépekre vonatkozó FCC-előírások 15. részében található feltételek. Kedvezőtlen feltételek mellett e készülékek használata rádió vagy TV vételi zavarokat (interferenciát) okozhat, amelyeket adott esetben megfelelő ellenintézkedésekkel a kezelőnek kell megszüntetnie.

W.H. Brady
Lindestraat 21
Industriepark C3
9240 Zele Belgium
Tel.: +32 52 457 811
e-mail: support@brady.be

Identification Solutions Division
6555 W. Good Hope Road
PO Box 2131
Milwaukee, WI 53201 U.S.A.
Phone: 1-800-537-8791 Fax: 1-800-292-2289

1 A dokumentáció szerkezete

BP-PR PLUS vonalkód-/címkenyomtató dokumentációja a következő részekből áll:

- Kezelési utasítás
- Konfigurálási útmutató
- Szervizelési útmutató

További dokumentációk:

- Pótalkatrészlisták
- Programozási kézikönyve

2 Biztonság és környezet

A címkenyomtató első használatba vétele előtt gondosan olvassák át ezt a kezelési utasítást. A kezelési utasítást ismerteti a címkenyomtató üzem közben használatos valamennyi funkcióját. A megrendelés szerinti kiviteltől függ, hogy a készülékben ténylegesen milyen funkciók állnak rendelkezésre.

2.1 Rendeltetésszerű használat

- A címkenyomtató a legújabb műszaki színvonalnak és az általánosan elismert biztonság technikai szabályoknak megfelelően készült. Mindazonáltal használat közben előfordulhat, hogy a felhasználó vagy kívülállók testi épsége veszélybe kerül, illetve megrongálódik a címkenyomtató és egyéb anyagi kár keletkezik.
- A címkenyomtatót csak műszakilag kifogástalan állapotban, továbbá rendeltetésszerűen, a biztonsági szabályok és veszélyek ismeretében, a kezelési utasítás figyelembe vétele mellett szabad használni! Haladéktalanul el kell hárítani elsősorban a biztonságot veszélyeztető üzemzavarokat.
- A címkenyomtatók kizárólag az adott célra alkalmas és a gyártó által engedélyezett anyagok nyomtatására szolgál. Minden ettől eltérő vagy ezt meghaladó használat nem rendeltetésszerűnek tekintendő. A gyártó/szállító nem tartozik felelősséggel a rendellenes használatból eredő károkért; a kockázatot ilyenkor egyedül a felhasználónak kell viselnie.
- A rendeltetésszerű használat fogalmába tartozik a kezelési utasítás betartása is, beleértve a gyártó által közölt karbantartási ajánlásokat/előírásokat.

2.2 Biztonsági tudnivalók

- A címkenyomtatókat 100-240 volt feszültségű, váltóáramú villamos hálózatban történő használatra tervezték. A címkenyomtatót csak védőérintkezős csatlakozóaljzathoz szabad csatlakoztatni.
- A címkenyomtatót csak védő kisfeszültség levezetésére alkalmas készülékekkel szabad összekapcsolni.
- A csatlakozások kialakításakor vagy a leválasztásakor ki kell kapcsolni az összes érintett készüléket (a számítógépet, a nyomtatót és a tartozékokat).
- A címkenyomtatót csak száraz környezetben szabad működtetni és nem szabad azt nedvesség (freccsenő víz, köd, stb.) hatásának kitenni.
- Amennyiben a címkenyomtatót nyitott fedéllel működtetik, úgy ügyelni kell arra, hogy a ruházat, a haj, ékszerek vagy hasonló személyes tárgyak ne érjenek hozzá a szabadon hozzáférhető alkatrészekhez.
- Nyomtatás közben a nyomtató-részegység felforrósodhat. Üzem közben nem szabad megérinteni azt, az anyag cseréjét, a kiszerelést, vagy a finombeállítást megelőzően pedig, meg kell várni, amíg az lehűl.
- Csak a kezelési utasításban ismertetett műveleteket szabad végrehajtani. Minden további munkát betanított személyzetre vagy műszerészekre kell bízni.

VESZÉLY!

Hálózati feszültség! Életveszély!

⇒ **A címkenyomtató házát nem szabad felnyitni!**

2.3 Környezetkímélő kiselejtezés

A kiszolgált készülékek értékes újrahasznosítható anyagokat tartalmaznak, amelyeket a megfelelő telephelyen kell leadni.

⇒ A kiszolgált készülékeket a többi hulladéktól elkülönítve megfelelő gyűjtőhelyekre kell szállítani.

A címkenyomtató modul szerkezetének köszönhetően az könnyen szétszedhető alkotórészekre, így azok továbbíthatók újrafeldolgozásra.

A címkenyomtató elektronikus kártyája lítiumelemmel van felszerelve.

⇒ Ezt az elemet az üzletekben rendszeresített elemgyűjtő edénybe kell tenni vagy a nyilvános hulladékhasznosító helyen kell leadni.

3 Telepítés

3.1 A címkenyomtató kicsomagolása

⇒ A tartófüleknél fogva emelje ki a címkenyomtatót a kartondobozból.

⇒ Vizsgálja meg a címkenyomtatót a szállítási károk szempontjából.

⇒ Ellenőrizze a szállítmány teljességét.

A szállítmány összetétele

- Címkenyomtató
- A transzferfólia-felcsévélőre szerelt üres fóliaorsó
- Leszakítóél (csak az alapkészülékeknél)
- Adagolóél (csak az adagolókészüléknél)
- Hálózati csatlakozókábel
- Dokumentáció

! Őrizze meg az eredeti csomagolást a későbbi szállításhoz.

3.2 A címkenyomtató felállítása

ÓVATOSSÁG!

A pára és a nedvesség károsíthatja a készüléket, illetve a nyomtatandó anyagokat.

⇒ A címkenyomtatót csak száraz és a freccsenő víz hatásával szemben védett helyen szabad felállítani.

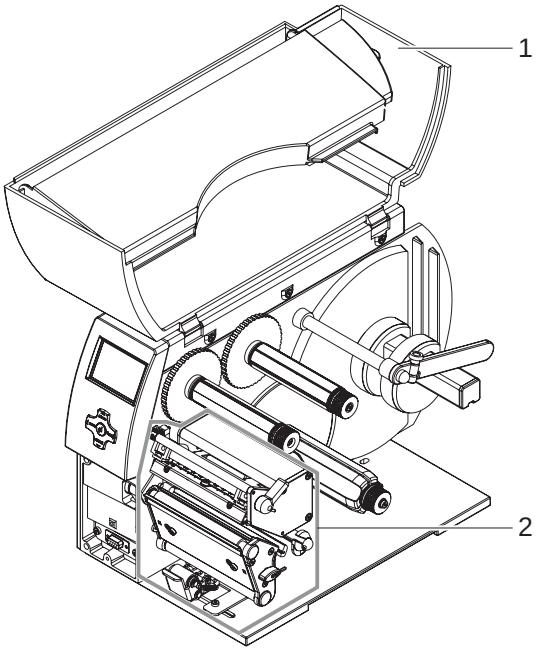

Ábra 1: A szállítási rögzítőelemek eltávolítása

⇒ Állítsa fel a nyomtatót sík alapfelületen.

⇒ Nyissa fel a címkenyomtató fedelét(1).

⇒ Vegye ki a szállítási rögzítőelemeket a nyomtatófej környékén (2) található habanyagból.

3.3 A címkenyomtató csatlakoztatása

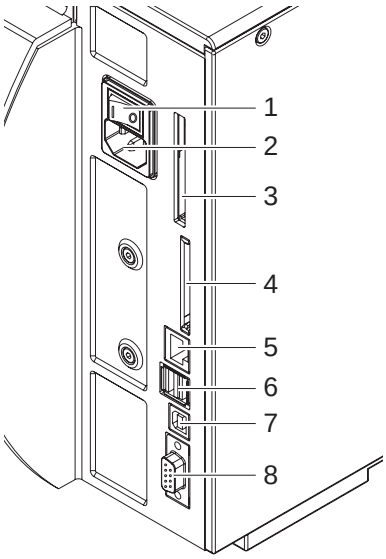

Ábra 2: Csatlakoztatás a hálózatra és a számítógéphez

1 Hálózati kapcsoló
2 Hálózati csatlakozóhüvely
3 A Cardbus vagy II típusú PC kártya dugaszolóhelye.
4 CompactFlash memóriakártya dugaszolóhelye.
5 Ethernet 10/100 Base T-port
6 USB-port billentyűzethez vagy lapolvasóhoz.
7 Nagy sebességű alárendelt USB-port
8 RS 232 C soros port.

3.3.1 Csatlakoztatás a villamos hálózathoz

A nyomtató széles tartományú tápegységgel van felszerelve. A készülék mindenféle beavatkozás nélkül használható 230 volt/50 Hz vagy 115 volt/60 Hz váltóáramú hálózati feszültséggel.

ÓVATOSSÁG!

⇒ **A hálózatra való rákapcsolás előtt a hálózati kapcsolót (1) „O“ állásba kell kapcsolni.**

1. A hálózati kábel csatlakozódugóját be kell dugni a hálózati csatlakozóaljzatba (2).
2. A hálózati kábel dugaszát földelt csatlakozóaljzatba szabad bedugni.

3.3.2 Csatlakoztatás számítógéphez vagy számítógépes hálózathoz

! Az elégtelen vagy hiányos földelés miatt üzem közben zavarok léphetnek fel.
Gondoskodjon róla, hogy a nyomtatóra csatlakoztatott számítógép és az összekötőkábel földelve legyen.

⇒ A címkenyomtatót alkalmas kábel segítségével kell a számítógéppel vagy a hálózattal összekapcsolni.

Az egyes portok konfigurálására vonatkozó részleteket a *“Konfigurálási útmutatóban“* közöltük.

3.4 A címkenyomtató be- és kikapcsolása

Miután elkészítette az összes csatlakozást:

⇒ Kapcsolja be a nyomtató a hálózati kapcsolóval (1).
A nyomtatón rendszerteszt fut le, majd ezt követően a kijelzőn megjelenik a **`Online`** rendszerállapot.

Ha a rendszer indítása közben hiba lép fel, akkor kijelzésre kerül a megfelelő ☠ szimbólum és a hiba jellege.

4 Vezérlőpult

4.1 A vezérlőpult felépítése

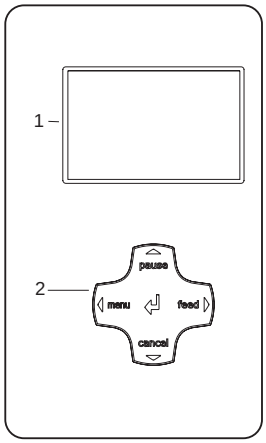

Ábra 3: Vezérlőpult

A vezérlőpult a grafikai kijelzőből (1) és az öt billentyűvel felszerelt navigáló egységből (2) áll.

A grafikus kijelző tájékoztat a nyomtató és a nyomtatási feladat pillanatnyi állapotáról, jelzi a hibákat, és a menüben mutatja a nyomtató beállításait.

A billentyűfunkciók a nyomtató aktuális állapotától függenek:
Az aktív funkciók arról ismerhetők fel, hogy világítanak a feliratok és a szimbólumok a navigálóegység billentyűin.

Nyomtatási üzemmódban az aktív funkciók fehér színnel világítanak (például a **menu** vagy **feed**).
Az offline menüben az aktív funkciók narancssárga színnel világítanak (nyilak, ↵ billentyű).

4.2 Funkciók

4.2.1 Szimbólumos kijelző

A nyomtató konfigurációjától függően a következő táblázatban ábrázolt szimbólumos kijelzések megjelenhetnek a képernyő állapotsorában. Lehetővé teszi a nyomtatók aktuális állapotának gyors felismerését. Az állapotsor konfigurálását illetően lásd a „“*Konfigurálási útmutatót*“.

Szimbólum	Jelentése	Szimbólum	Jelentése
	Pontos idő		A nyomtatófej hőmérséklete
	Dátum		PPP-követelés
	A fólia készletállapota	MEM	Felhasználói memória
	WLAN térerősség	INP	Bemeneti puffer
FDX 100	Ethernet-állapot		A nyomtató adatokat fogad

Tábl. 1: A nyomtatási üzemmódban érvényes kijelző szimbólumok

4.2.2 Energiatakarékos üzemmód

Ha a nyomtatót hosszú ideig nem használják, akkor az automatikusan energiatakarékos üzemmódba kapcsol.
A kijelzőn a ZZZZ ábra jelenik meg, a billentyűk világítása pedig kikapcsolódik.

Az energiatakarékos üzemmód befejezéséhez:

⇒ Nyomja le bármelyik billentyűt a navigáló egységen.

4.2.3 Billentyűfunkciók

Billentyű	Állapot	Funkció
menu	**`Online`**	Az Offline menübe (lásd a „*“Konfigurálási útmutatót*“)
feed	**`Online`**	Az üres címke előtolása
pause	**`Online`**	Az utolsó címke nyomtatásának ismétlése
	`Címke nyomtatása`	A nyomtatási feladat megszakítása, a nyomtató **`szünet`**-állapotba kapcsol.
	`Szünet`	Nyomtatási feladat folytatása, a nyomtató **`Címke nyomtatása`** állapotba kapcsol.
	Elhárítható hiba	A hiba elhárítását követően a nyomtatási feladat folytatása, a nyomtató **`Címke nyomtatása`** állapotba kapcsol.
cancel	**`Online`**	Törölje a puffer memória tartalmát; ezután nem lehet megismételni az utolsó címke nyomtatását.
	`Címke nyomtatása` **`Szünet`** Elhárítható hiba Helyrehozhatatlan hiba	Rövid lenyomás→ Az aktuális nyomtatási feladat megszakítása Hosszú lenyomás→ Az aktuális nyomtatási feladat megszakítása és az összes nyomtatási feladat törlése
	`Rendszerhiba`	Billentyű lenyomása, forduljon a szervizhez, ha egy hiba állandóan jelentkezik.
↵ billentyű	**`Elhárítható`** hiba **`Helyrehozhatatlan`** hiba	Súgó behívása→ megjelenik egy rövid információ a hiba elhárítására vonatkozóan.
	offline menü	Rövid lenyomás→ Érték kiválasztásának lehetővé tétele a paraméterszinten, kiválasztott érték átvétele vagy funkció indítása. Hosszú lenyomás (> 2s) → Kilépés a paraméterszintből a paraméter-beállítás átvétele nélkül.
◀	offline menü	Menüpontok kiválasztása egy menüszinten vagy értékek kiválasztása a paraméterszinten. A legfelsőbb menüszinten adott esetben többször le kell nyomni, hogy az offline menüből **`Online`** állapotba lépjünk.
▶	offline menü	Menüpontok kiválasztása egy menüszinten vagy értékek kiválasztása a paraméterszinten.
▲ ▼	offline menü	Ugrás magasabb vagy alacsonyabb menüszintre vagy értékek beállítása a paraméterszinten.

Tábl. 2: Billentyűfunkciók

5 Készülék típusok

5.1 Alapkészülék

Az alapkészülék címkékre vagy tekercs, illetve leporelló formájú végtelenített anyagra történő nyomtatásra szolgál.

A címkét kézzel kell kivenni **letépési üzemmódban**.

A „Vágó“ tartozékkal a címkék automatikusan levághatók. A részleteket lásd a tartozékok útmutatójában.

A „külső felcsévélő” tartozékkal a címkék felcsévélhetők. A részleteket lásd a tartozékok útmutatójában.

Mivel a készékben nincs belső felcsévélő, ezért a címkéket nem lehet automatikusan leválasztani a hordozóanyagról (adagolási üzemmód) és a belső felcsévélés sem lehetséges.

5.2 Adagolókészülék

Az adagolókészülék az adagolási üzemmódhoz van előkészítve és ahhoz belső felcsévélővel, továbbá - terelőgörgőből és rászorító-rendszerből álló - húzórendszerrel van felszerelve. A készülékkel címkékre vagy tekercs, illetve leporelló formájú végtelenített anyagra lehet nyomtatni.

A készülék **letépési üzemmódban** és a „vágó“ vagy „külső felcsévélő“ tartozékokkal az alapkészülékhez hasonlóan a letépőél révén (lásd ”6.4” a 17 oldalon) működtethető.

Adagolási üzemmód ban a készülék a nyomtatást követően leválasztja a címkét a hordózószalagról. Az adagoló fénysorompóval (tartozék) a címke kézzel kivehető. Az aplikátorral (tartozék) a címke kivétele automatikusan is megvalósítható. A hordozószalagot a felcsévélő csévéli fel.

A készülék **belső felcsévélési üzemmódban** történő működtetéséhez ki kell (lásd ”6.5” a 18 oldalon)szerelni a rászorító-rendszert, és terelőlapot ki kell cserélni adagolóélre (lásd ”6.4” a 17 oldalon).

6 Anyag behelyezése

A beállításokhoz és az egyszerű szereléshez a nyomtatóegység alsó részében **található tartozékokat** kell használni. Lásd a 5 ábrán, 8. tételszámmal jelölve. Az itt ismertetett munkákhoz nincs szükség más szerszámokra.

6.1 A címketekercsek behelyezése

6.1.1 Az orsóadapter le- és rászerelése

A ≥ 75 mm átmérőjű címketekercsek jobb megvezetése érdekében a tekercstartóra orsóadaptert szereltek. A kisebb címketekercsekhez az orsóadaptert a következőképpen kell leszerelni.

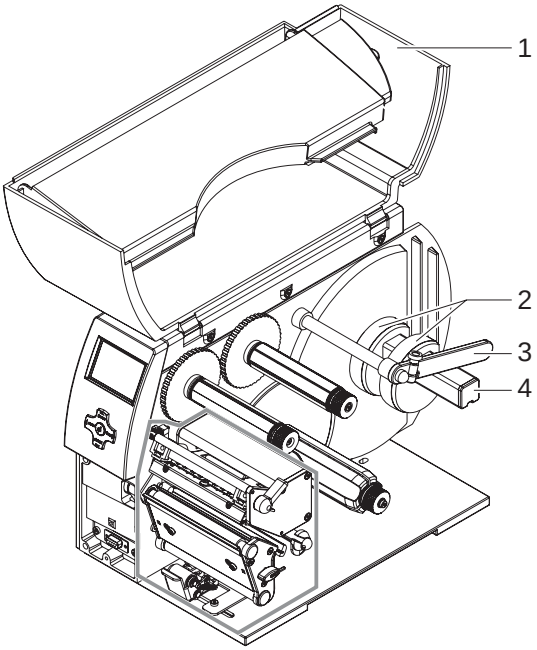

Ábra 4: Az orsóadapter rászerelése

Az orsóadapter leszerelése

1. Nyissa fel a fedelet (1).
2. Hatszögletű csavarkulccsal lazítsa meg az orsóadapter (2) rögzítőcsavarjait.
3. Vegye le az orsóadaptert a tekercstartóról (4).

Az orsóadapter rászerelése

1. Nyissa fel a fedelet (1).
2. Hatszögletű csavarkulccsal lazítsa meg az orsóadapter (2) rögzítőcsavarjait.
3. Először tolja az orsóadaptert a házon ütközésig a tekercstartóhoz (4), majd húzza meg a tartócsavart.
4. A tekercsszélességnek megfelelően tolja a második orsóadaptert a tekercstartóra (4), majd húzza meg rögzítőcsavart.

6.1.2 A címketekercs helyzetének beállítása a tekercstartón

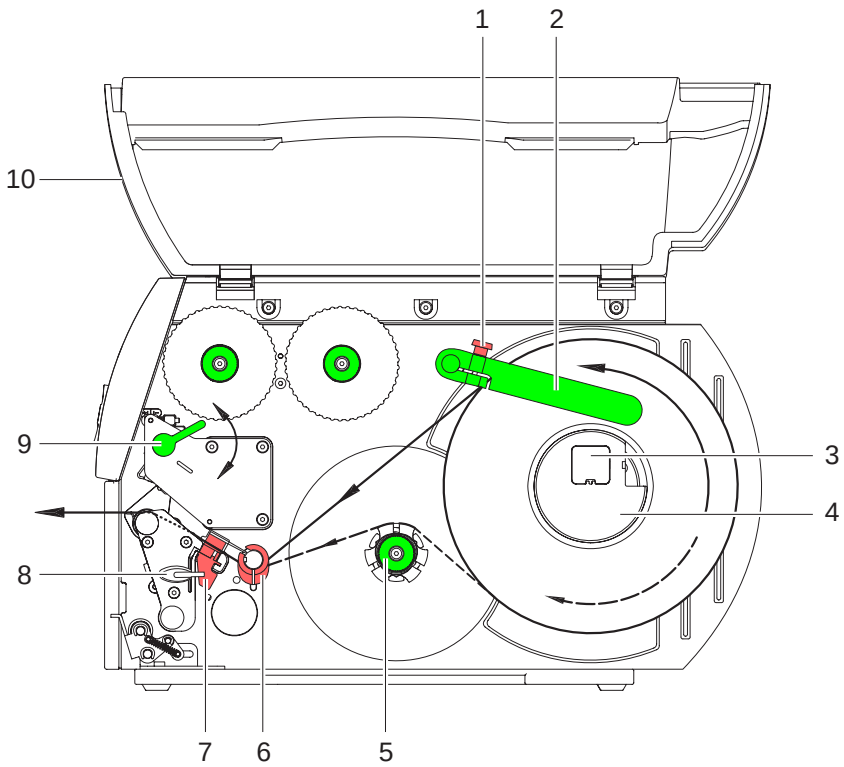

Ábra 5: A címketekercsek behelyezése

1. Nyissa fel a fedelet (10).
2. Lazítsa meg a recézett fejű csavart, majd forgassa el a vezet elemet felfelé és tolja teljesen kifelé azt.
3. A ≤ 75 mm orsó átmérőjű címketekercseknél szerelje le az orsó adaptert (4) (lásd ”6.1.1” a 10 oldalon).
4. Helyezze a címketekercset a tekercstartóra, úgy, hogy a címkék szabályos pozícióban kerülhessenek a nyomtatófejbe. A címkék nyomtatott oldalának felülről láthatónak kell lennie.
5. Tekerje le a hosszabb címkecsíkokat:
   Az adagolási vagy felcsévélési üzemmódhoz: kb. 60 cm
   A letépési üzemmódhoz: kb. 40 cm
6. Ütközési tolja a címketekercset a ház falához.
7. Fordítsa el a vezetőelemet (2) lefelé, a tekercstartóra (3), majd tolja a címketekercshez, úgy, hogy az lecsévéléskor enyhén befékeződjön.
8. Húzza meg a recézett fejű csavart (1).

6.1.3 A címkecsíkok behelyezése a nyomtatófejekbe

1. Forgassa el a kart (9) jobbról balra a nyomtatófej megemeléséhez
2. Teljesen tolja kifelé a tengelyen (6) lévő állítógyűrűt.
3. Vezesse a címkecsíkokat a belső felcsévélő (5) felett a nyomtatóegységhez.
4. A címkecsíkot úgy kell a tengely (6) és a címke fénysorompója (7) alatt elvezetni, hogy az a nyomtatófej és a nyomóhenger között lépjen ki a nyomtatóegységből.
5. Tolja a tengelyen (6) lévő állítógyűrűt a címkecsík külső széle felé.

6.1.4 A címke fénysorompójának beállítása

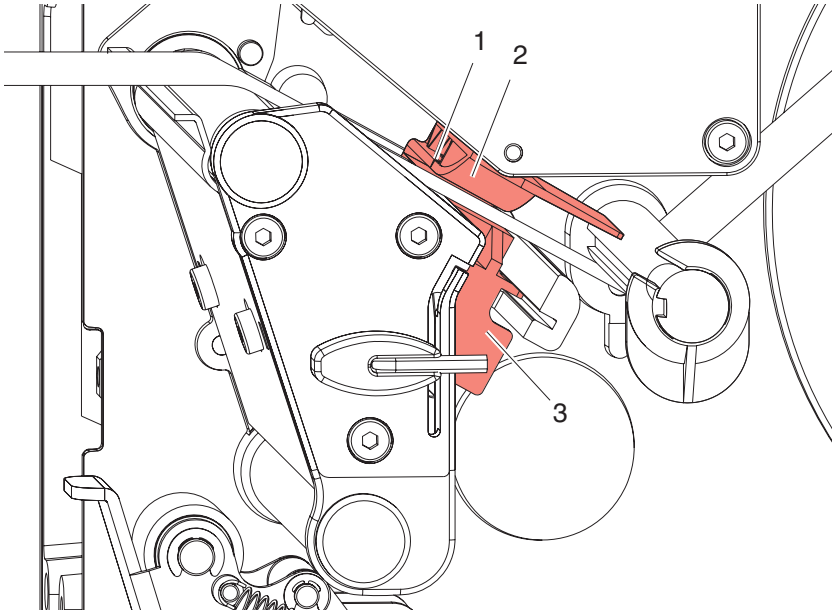

Ábra 6: A címke fénysorompójának beállítása

A címke anyagához való igazítás céljából a címke fénysorompója (2) a papír menetirányához képest keresztben eltolható. A címke fénysorompójának érzékelője (1) a nyomtatóegységen keresztülpillantva elölről látható és egy, a fénysorompó tartójában lévő rovátkával van megjelölve.

⇒ A címke fénysorompóját a fogantyúval (3) úgy kell elhelyezni, hogy az érzékelő (1) észlelhesse a címkék közti hézagokat vagy egy tükrözési, illetve perforációs jelölést.

- vagy ha a címkék formája eltér a négyszögletestől, -

⇒ Igazítsa ki a címke fénysorompóját a fogantyúval (3) a címke papír menetiránya szerinti legelső széléhez.

Csak a letépési üzemmódban való működtetéshez:

⇒ Forgassa el a kart (5. ábra, 9. tételszámmal jelölve) balról jobbra a nyomtatófej reteszeléséhez.
A címketekercs **letépési üzemmódhoz** van behelyezve.

6.1.5 A címkecsík felcsévélése a felcsévélési üzemmódban.

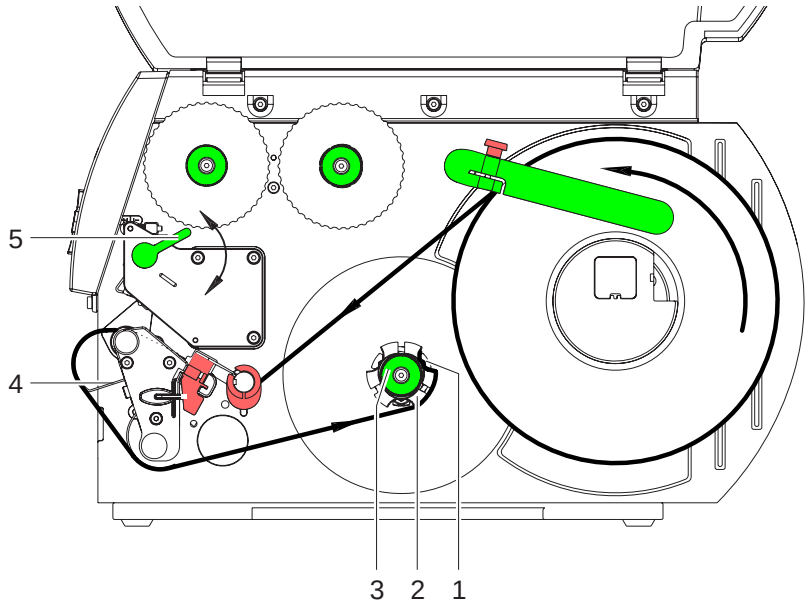

Ábra 7: A címkecsík vezetése felcsévéli üzemmódban

Felcsévélési üzemmódban a készülék a rányomtatást követően későbbi felhasználás céljából belül ismét felcsévéli a címkéket.

1. A felcsévélési üzemmódhoz a rászorító-rendszert adott esetben ki kell szerelni (lásd ”6.5” a 18 oldalon), és fel kell szerelni a terelőlapot (lásd ”6.4” a 17 oldalon).
2. Vezesse a címkecsíkot a terelőlap (4) körül a belső felcsévélőhöz (2).
3. Szorosan fogja meg a felcsévélőt (2), majd ütközésig forgassa el balról jobbra a forgatógombot (3).
4. Tolja a címkecsíkot a felcsévélő egyik szorítója (1) alá, majd ütközésig forgassa el jobbról balra a forgatógombot (3).

   Felcsévélő szétfeszül, beszorítva ezáltal a címkecsíkot.
5. A címkecsík megfeszítéséhez forgassa el a felcsévélőt (2) jobbról balra.
6. A nyomtatófej reteszeléséhez forgassa el a kart (5) balról jobbra.

   A címketekercs **felcsévélési üzemmódhoz** van behelyezve.

6.1.6 A címketekercs felcsévélése adagolási üzemmódban

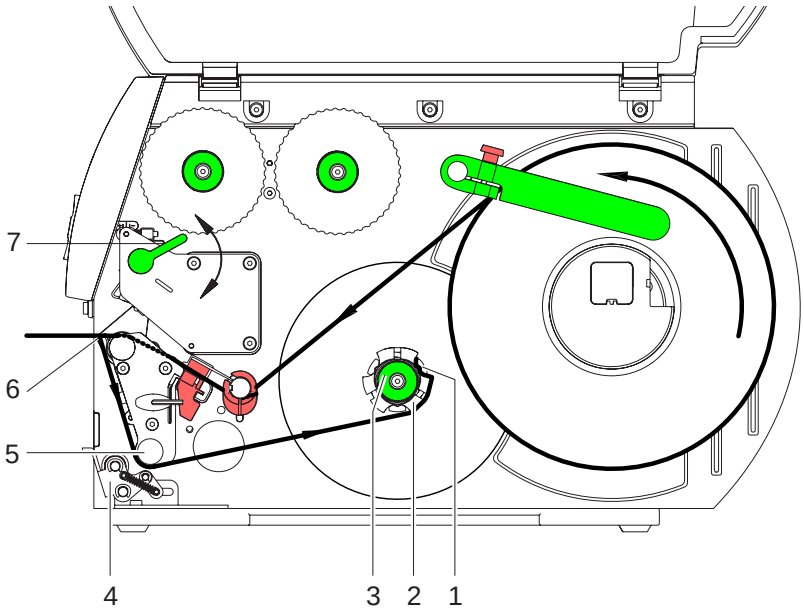

Ábra 8: A címketekercs vezetése adagolási üzemmódban

Adagolási üzemmódban a címkék a rányomtatást követően kivételre kerülnek és a hordozóanyag felcsévélődik a készülék belsejében.

1. Emelje le a rászorító-rendszert (4) a terelőgörgőről (5).
2. A címkecsík első száz mm-én vegye le a címkéket a hordozóanyagról.
3. Vezesse a címkecsíkot az adagolóél (6) és a terelőgörgő (5) körül felcsévélőhöz (2).
4. Fogja meg szorosan a felcsévélőt (2), majd ütközésig forgassa el a forgatógombot (3) balról jobbra.
5. Tolja a címkecsíkot a felcsévélő (2) egyik szorítója (1) alá, majd ütközésig forgassa el a forgatógombot (3) jobbról balra.

   Felcsévélő szétfeszül, beszorítva ezáltal a címkecsíkot.
6. A címkecsík megfeszítéséhez forgassa el a felcsévélőt (2) jobbról balra.
7. Hatszögletű csavarkulccsal egy kissé lazítsa meg a rászorító-rendszeren (4) található felső rögzítőcsavart, majd központosítsa a rászorító-rendszert (4) a címkecsíkhoz képest (lásd ”6.5” a 18 oldalon).
8. Zárja el a rászorító-rendszert, majd húzza meg az azon található felső rögzítőcsavart.
9. A nyomtatófej reteszeléséhez forgassa el a kart (7) balról jobbra.

   A címkecsík **adagolási üzemmódban** történő használatra van behelyezve.

6.1.7 A fej rászorító-rendszerének beállítása

A nyomtatófej rászorítását két ütköző biztosítja. A külső ütköző pozícióját a használt cinkeanyag szélességének megfelelően kell beállítani, hogy

- biztosított legyen az egyenletes nyomtatási minőség a címke teljes szélességében;
- Behúzáskor ne gyűrődjön a transzferfólia,
- Megelőzhető legyen a nyomóhenger és a nyomtatófej idő előtti kopása.

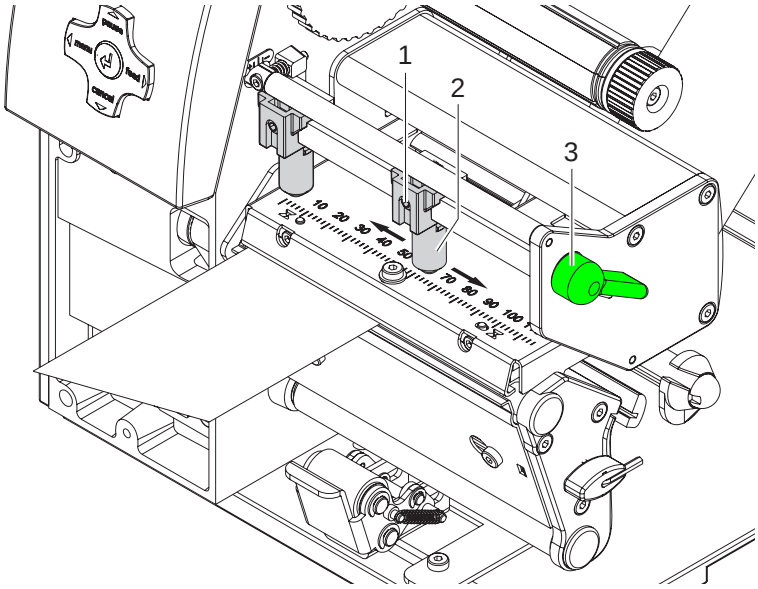

Ábra 9: A fej rászorító-rendszerének beállítása

1. A nyomtatófej reteszeléséhez forgassa el a kart (3) balról jobbra.
2. Hatszögletű csavarkulccsal lazítsa meg a külső ütközőn (2) található menetes csapot.
3. Helyezze át a külső ütközőt (2) a címke külső széle fölé, majd húzza meg a menetes csapot (1).

6.2 A transzferfólia behelyezése

! Közvetlen hőnyomtatáskor ne tegyen be transzferfóliát és vegye ki azt, ha esetleg már betette.

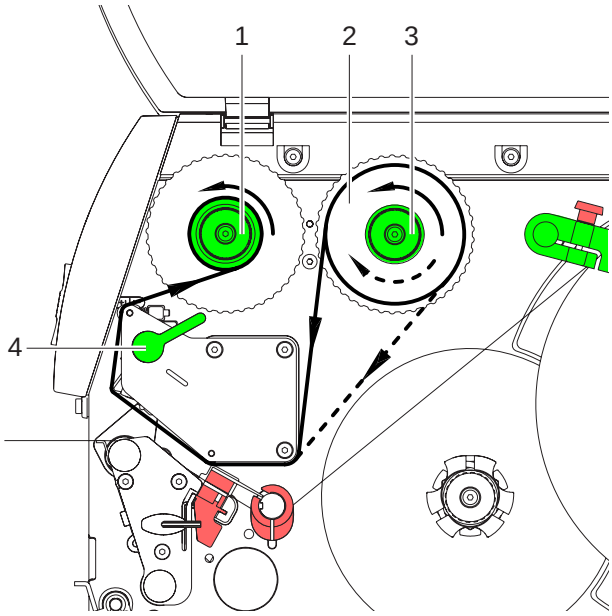

Ábra 10: A transzferfólia továbbítása

1. A transzferfólia behelyezése előtt tisztítsa meg a nyomtatófejet (lásd ”8.3” a 20 oldalon).
2. Forgassa el a kart (4) jobbról balra a nyomtatófej megemeléséhez.
3. Ütközésig tolja a transzferfólia-tekercset (2) a felcsévélőre (3), úgy, hogy a fólia színes bevonata felcsévéléskor lefelé mutasson. A lecsévélőnél (3) a forgás iránya nincs előzetesen megadva.
4. Fogja meg szorosan a transzferfólia-tekercset (2), majd forgassa el a lecsévélőn (3) lévő forgatógombot jobbról balra, annyira, hogy rögzítse a transzferfólia-tekercset.
5. Tolja az adott célra alkalmas transzferfólia-orsót a transzferfólia-csévélőre (1) és hasonló módon rögzítse azt.
6. Az 10 ábrának megfelelően vezesse át a transzferfóliát a nyomtatóegységen.
7. Ragasztószalag-csíkkal rögzítse a transzferfólia elejét a transzferfólia-orsón (1). Ennek során tekintettel kell lenni arra, hogy a transzferfólia-felcsévélő forgásiránya: jobbról balra.
8. A befűzött transzferfólia kifeszítéséhez forgassa el a transzferfólia-felcsévélőt (1) jobbról balra.
9. A nyomtatófej reteszeléséhez forgassa el a kart (4) balról jobbra.

6.3 A transzferfólia menetének beállítása

A transzferfólián képződő gyűrődések hibákat okozhatnak a nyomtatási képen. A gyűrődés elkerülésére érdekében el kell végezni a transzferfólia-terelőelem finombeállítását. Lásd még: “A fej rászorító-rendszerének beállítása” oldalon 15.

i A finombeállítást legjobb nyomtatás közben végezni.

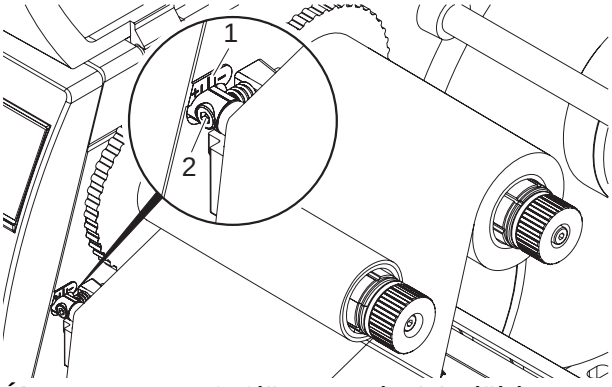

Ábra 11: A transzferfólia menetének beállítása

1. A skáláról olvassa el, és adott esetben jegyezze fel a meglévő beállítást.
2. Hatszögletű csavarkulccsal forgassa el a csavart (2) és figyelje a fólia viselkedését. **+** irányba forgatva a fólia belső éle, míg **-** irányba forgatva annak külső éle fog megfeszülni.

6.4 A terelőlap, valamint az adagoló- és letépőél le- és felszerelése

A nyomtató más üzemmódhoz történő átszereléséhez arra adott esetben fel kell szerelni egy terelőlapot, illetve egy adagoló- vagy letépőélt.

! A nyomtatónak annál a verziójánál, amely a terelőgörgőn rászorító-rendszerrel rendelkezik, a felcsévélési üzemmódban történő működtetéshez a terelőlap leszerelése előtt le kell szerelni a terelőgörgőn található rászorító-rendszert (lásd ”6.5” a 18 oldalon).

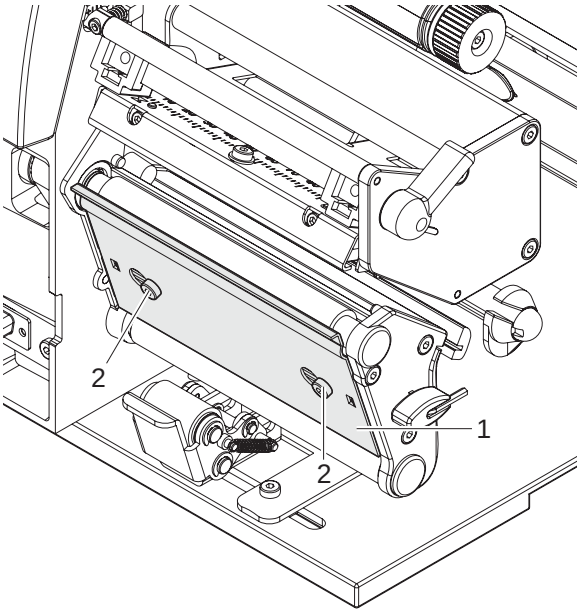

Ábra 12: A terelőlap, valamint az adagoló- és letépőél le- és felszerelése.

A lemez leszerelése

1. Több fordulattal lazítsa meg a csavarokat (2).
2. Tolja el jobbra és szerelje le a terelőlapot (1).

A lemez rászerelése

1. Tegye a lemezt (1) a csavarokra (2) és tolja el azt teljesen balra.
2. Húzza meg a csavarokat (2).

6.5 A rászorító-rendszer le- és felszerelése

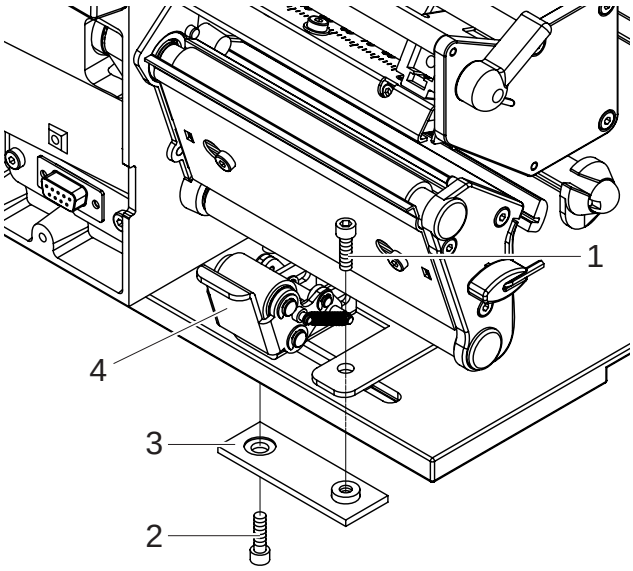

Ábra 13: A rászorító-rendszer leszerelése

A rászorító-rendszer leszerelése

1. Helyezze el a nyomtatót az asztal szélénél, úgy, hogy a hosszú nyílás alulról hozzáférhető legyen.
2. Csavarja ki és vegye ki a csavarokat (1) (2).
3. Szerelje le a rászorító-rendszert (4) és az alsó lemezt (3).

A rászorító-rendszer leszerelése

1. Helyezze el a nyomtatót az asztal szélénél, úgy, hogy a hosszú nyílás alulról hozzáférhető legyen.
2. Tegye a rászorító-rendszert (4) a hosszú furatba, majd a csavarral (1) felülről enyhén csavarozza rá az alsó lemezt (3).
3. Alulról enyhén csavarozza rá az alsó lemezt (3) a csavarral (2).
4. Igazítsa ki a rászorító-rendszert (4) a címke közepéhez, majd húzza meg a csavarokat.

7 Nyomtatási üzemmód

ÓVATOSSÁG!

A nyomtatófej megsérülhet szakszerűtlen kezelés miatt!

- ⇒ **A nyomtatófej alsó oldalát nem szabad megérinteni az ujjaival vagy éles tárgyakkal.**
- ⇒ **Ügyeljen arra, hogy semmilyen szennyeződés ne legyen a címkéken.**
- ⇒ **Ügyeljen arra, hogy a címkék felülete sima legyen. A durva felületű címkék csiszolószerhez hasonló hatást fejtenek ki és csökkentik a nyomtatófej élettartalmát.**
- ⇒ **A lehető legkisebb hőmérsékletű nyomtatófejjel nyomtasson.**

7.1 Szinkronizált működés

A nyomtató akkor üzemkész, ha elkészítették az összes csatlakozást, behelyezték a címkéket, és adott esetben a transzferfóliát, a nyomtatófej pedig reteszelve van. A nyomtató konfigurálására vonatkozó részleteket a *“Konfigurálási útmutatóban“ találja **BP-PR PLUS**“*.

A címkeanyag behelyezést követően szinkronizálási műveletsort kell végrehajtani, amelynek során a nyomtató automatikusan meghatározza a behelyezett címke hosszát, és ennek megfelelően állítja be a címke-előtolást.

1. A szinkronizálási művelet indításához nyomja le a **feed** billentyűt.
2. A szinkronizálási művelet befejeztével vegye ki az üres címkéket.
   A nyomtató most már szinkronizálva van a behelyezett címkékhez.

Nincs szükség szinkronizálásra, ha a különböző nyomtatási feladatok között a nyomtatófejet nem nyitották fel, még akkor sem, ha a nyomtató ki volt kapcsolva.

7.2 Letépési üzemmód

Letépési üzemmódban címkék vagy végtelenített anyag nyomtatása történik. A nyomtatást követően a címkecsíkot kézzel kell leválasztani. Erre a célra a címkenyomtató letépőéllel van felszerelve. Opcióként megoldható a címke automatikus elvágása vagy a címkecsík felcsévélése külső orsóra.

7.3 Adagolási üzemmód

Adagolási üzemmódban a készülék a nyomtatást követően automatikusan leválasztja a címkéket a hordozóanyagról és a kivételhez rendelkezésre bocsátja azokat. Ebből a célból a címkenyomtató adagolóéllel és a tartozékként szállított alábbi készülékek egyikével van felszerelve: Adagoló fénysorompó (PS6 vagy PS8), adagoló adapter (PS5) vagy applikátor (A1000). A hordozóanyag a nyomtatón belül kerül felcsévélésre.

7.4 Belső felcsévélés

A címkék a nyomtatást követően későbbi felhasználás céljából a hordozóanyaggal együtt a készüléken belül ismét felcsévélésre kerülnek. Ebből a célból a címkenyomtató terelőlappal van felszerelve.

8 Tisztítás és egyszerű karbantartás

VESZÉLY!

Életveszély áramütés miatt!

⇒ **Mindenfajta karbantartási munkát megelőzően a nyomtató le kell választani a villamos hálózatról.**

8.1 Általános tisztítás

Időköz: Szükség szerint

ÓVATOSSÁG!

Az éles tisztítószerek megrongálhatják a nyomtatót!

⇒ **A külső felületek vagy szerkezeti részegységek tisztításához nem szabad súroló- vagy oldószert használni.**

⇒ A nyomtatási területen lévő port és papírszöszt puha ecsettel vagy porszívóval kell eltávolítani.

⇒ A külső felületeket általános célú tisztítószerrel kell megtisztítani.

8.2 A nyomóhenger tisztítása

Időköz: Minden egyes alkalommal a címketekercs cseréjekor vagy a nyomtatási kép és a címketovábbítás zavarai esetén.

1. Forgassa el a kart (4, ábra: 10) jobbról balra a nyomtatófej megemeléséhez.
2. Vegye ki a nyomtatóból a címkéket és a transzferfóliát
3. Görgőtisztítóval és puha ruhával távolítsa el a lerakódásokat
4. Cserélje ki a hengert, ha azon sérülések láthatók.

8.3 A nyomtatófej tisztítsa

Időköz:

- Közvetlen hőnyomtatásnál : Minden egyes alkalommal a címketekercs cseréjekor
- A transzfer fóliás nyomtatásnál : Minden egyes alkalommal a transzferfólia cseréjekor vagy a nyomtatási kép zavara esetén

Nyomtatás közben a nyomtatófejen szennyeződés halmozódhat fel, ami ronthatja a nyomtatási képet, például eltérő kontraszt vagy függőleges csíkok formájában.

ÓVATOSSÁG!

Megsérülhet a nyomtatófej!

⇒ **A nyomtatófej tisztításához nem szabad éles vagy kemény tárgyakat használni.**

⇒ **Nem szabad megérinteni a nyomtatófej üveg védőrétegét.**

1. Forgassa el a kart (4, ábra: 10) jobbról balra a nyomtatófej megemeléséhez.
2. Vegye ki a nyomtatóból a címkéket és a transzferfóliát
3. A nyomtatófej felületét speciális tisztítópálcával vagy alkoholba mártott fültisztító pálcikával kell tisztítani.
4. A nyomtató üzembe helyezését megelőzően a nyomtatófejet 2-3 percig szárítani kell.

8.4 A címke fénysorompójának tisztítása

Időköz: A címketekercs cseréjekor

ÓVATOSSÁG!

Megsérülhet a fénysorompó!

⇒ **A fénysorompó tisztításához nem szabad éles vagy kemény tárgyat, illetve oldószert használni.**

A papírból eredő por beszennyezheti a címke fénysorompóját. Ez rontatja a címke elejének felismerését.

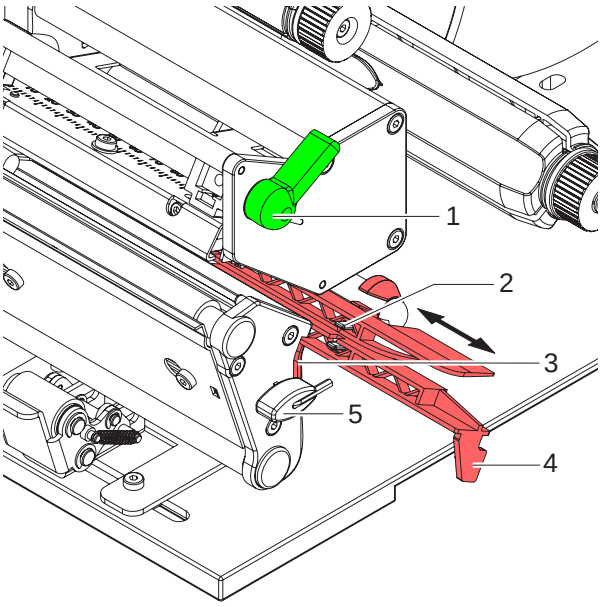

Ábra 14: A fénysorompó tisztítása

1. Forgassa el a kart (1) jobbról balra a nyomtatófej megemeléséhez.
2. Vegye ki a nyomtatóból a címkéket és a transzferfóliát.
3. Vegye ki a hatszögletű csavarkulcsot (5) annak tartójából.
4. Nyomja le az ütközőrugót (3), majd a fogantyúnál fogva (4) lassan húzza kifelé a címke fénysorompóját. Ügyeljen arra, hogy nehogy megfeszüljön a fénysorompó kábele.
5. A címke fénysorompóját és az érzékelőket (2) ecsettel vagy alkoholba mártott fültisztító pálcikával tisztítsa.
6. A fogantyúnál (3) fogva tolja vissza és állítsa be a címke fénysorompóját (lásd ”6.1.4” a 12 oldalon).
7. Tolja a tartójába a hatszögletű csavarkulcsot (5).
8. Tegye vissza a címkéket és transzferfóliát a helyére (lásd ”6.1” a 10 oldalon).

9 EU megfelelőségi nyilatkozat

Gesellschaft für
Computer- und
Automations-Bausteine
mbH & Co KG
Wilhelm-Schickard-Str. 14
D-76131 Karlsruhe

EU megfelelőségi nyilatkozat

Kijelentjük, hogy az alábbiakban leírt gép, a tervezésének és építésmódjának alapján, az általunk forgalomba hozott kivitelben, megfelel a vonatkozó EU irányelvek alapvető biztonságtechnikai és egészségügyi követelményeinek. Ez a megfelelőségi nyilatkozat érvényét veszti, ha a felhasználó engedélyünk nélkül változtatásokat hajt végre a gépen vagy a gépet nem rendeltetésszerűen üzemelteti.

Készülék:	Típus:
Transzfer nyomtató/ Közvetlen működésű termikus nyomtató	**BP-PR PLUS-sorozat**

Alkalmazott EU irányelvek és szabványok:

-A gépekre vonatkozó EU irányelvek	**98/37/EU**
- a gépek biztonsága	EN ISO 12100-1:2003 EN ISO 12100-2:2003
- EU alacsonyfeszültségekre vonatkozó irányelv	**72/23/EU**
- Információtechnikai irodai készülékek biztonsága	EN 60950-1:2001
- EU-irányelv EMV	**89/336/EU**
- Információtechnikai berendezések rádiózavarainak határértékei	EN 55022:1998 + A1:2000 + A2:2003 - Class A
- Harmonikus áram emisszió határértéke	EN 61000-3-2:2000
- Feszültségingadozások / flicker	EN 61000-3-3:1995+A1:2001
Zavarvédelmi berendezések	EN 55024:1998 + A1:2001 + A2:2003
Határértékek és vizsgálati eljárás	

A gyártó részére aláírta:

cab Produkttechnik Sömmerda
Gesellschaft für Computer-
und Automationsbausteine mbH
99610 Sömmerda

Sömmerda, 2006.04.10.

Erwin Fascher
Ügyvezető