Принтер за баркодове/етикети

Серия BP-PR PLUS

Кратка инструкция за експлоатация

Издание 7/06

Информацията за обема на доставката, външния вид, работата, размерите и теглото отговаря на нашите знания в момента на даването за печат. Запазени права за изменения.

Всички права, включително върху превода, запазени.

Разрешителни

Принтерите за етикети отговарят на следните директиви за безопасност:

CE Директива на ЕО за слаботоковата техника (73/23/ЕИО)

Директива на ЕО за машините (98/37/ЕО)

Директива на ЕО за електромагнитна съвместимост (89/336/ЕИО)

FCC Условия от част 15 от Правилата и нормите на Федералната комисия по комуникация (FCC) за компютри Клас А
Експлоатацията на тези устройства може да доведе при неблагоприятни условия до смущения в радио или телевизионното приемане (интерференции), които при необходимост трябва да бъдат отстранени от оператора чрез ответни мерки.

W.H. Brady
Lindestraat 21
Industriepark C3
9240 Zele Belgium
Tel.: +32 52 457 811
e-mail: support@brady.be

Identification Solutions Division
6555 W. Good Hope Road
PO Box 2131
Milwaukee, WI 53201 U.S.A.
Phone: 1-800-537-8791 Fax: 1-800-292-2289

1 Структура на документацията

Документацията на принтерите за баркодове/етикети **BP-PR PLUS** се състои от следните части:

- Инструкция за експлоатация
- Инструкция за конфигуриране
- Инструкция за сервиз

Допълнителна документация:

- Списъци на резервните части
- Ръководство за програмиране на трансферни принтери

2 Безопасност и околна среда

Преди първата употреба на принтера за етикети прочетете внимателно тази инструкция за експлоатация. Инструкцията за експлоатация описва всички функции на принтера за етикети по време на работа. Наличните в действителност функции са съобразени с варианта, отговарящ на поръчката.

Подробно описание на продукта с всички технически данни ще намерите в *“Инструкцията за конфигуриране **BP-PR PLUS**“*.

2.1 Използване по предназначение

- Принтерът за етикети е произведен в съответствие с техническото равнище и признатите правила по техника на безопасност. Въпреки това по време на работа могат да възникнат опасности за живота и здравето на потребителя или трети лица респ. повреди на принтера за етикети и други материални ценности.
- Принтерът за етикети трябва да се използва само в безупречно в техническо отношение състояние и само по предназначение, като се вземат под внимание правилата за безопасност и опасностите и се спазва инструкцията за експлоатация! Повредите, особено такива, които засягат безопасността, трябва да се отстраняват незабавно.
- Принтерът за етикети е предназначен само за печат на подходящи и одобрени от производителя материали. Използването за други цели, различни от посочените, се счита за използване не по предназначение. За повреди в резултат на непозволено използване производителят/доставчикът не поема отговорност, рискът се носи единствено от потребителя.
- Към използването по предназначение спада също така спазването на инструкцията за експлоатация, включително на дадените от производителя препоръки/инструкции за поддръжката.

2.2 Правила по техника на безопасност

- Принтерът за етикети е конструиран за електрически мрежи с променливо напрежение от 100 V до 240 V. Включвайте принтера за етикети само в електрически контакти със защитен проводник.
- Принтерът за етикети трябва да се свързва само с устройства, които работят със защитно понижено напрежение.
- Преди осъществяване или прекъсване на връзките трябва да се изключат всички участващи устройства (компютър, принтер, аксесоари).
- С принтера за етикети трябва да се работи само в суха околна среда и той не трябва да се излага на влага (водни пръски, мъгла и др.).
- Ако принтерът за етикети се използва при отворен капак, обърнете внимание на това, че дрехите, косата, бижутата или други подобни не трябва да влизат в контакт с откритите, въртящи се части.
- Печатащият модул може да се нагрее по време на печатането. По време на работа не го докосвайте и преди смяна на материала, изваждане или регулиране го оставете да изстине.
- Извършвайте само действията, описани в тази инструкция за експлоатация. Други дейности могат да бъдат изпълнявани само от обучен персонал или сервизни техници.

ОПАСНОСТ!

Опасност за живота поради наличие на електрическо напрежение!

⇒ **Не отваряйте корпуса на принтера за етикети!**

2.3 Изхвърляне съгласно екологичните изисквания

Старите уреди съдържат ценни и годни за рециклиране материали, които трябва да се предават за повторна употреба.

⇒ Изхвърляйте старите уреди отделно от останалия боклук, като ги предавате в подходящи събирателни пунктове.

Благодарение на модулната конструкция на принтера за етикети, разглобяването му на съставни части е възможно без проблем, така че частите му могат да бъдат предадени за рециклиране.

Електронната платка на принтера за етикети е комплектована с литиева батерия.

⇒ Изхвърляйте тази батерия в контейнери за събиране на употребени батерии в търговската мрежа или я предавайте на публично-правни субекти, задължени да отстраняват отпадъци.

3 Инсталиране

3.1 Разопаковане на принтера за етикети

⇒ Извадете принтера за етикети от кашона, като го вдигнете за халките.

⇒ Проверете принтера за етикети за повреди по време на транспортирането.

⇒ Проверете доставката за комплектност.

Комплект на доставката

- Принтер за етикети
- празна сърцевина за фолио, монтирана върху навиващото устройство за трансферното фолио.
- Ръб за откъсване (само при основните устройства)
- Ръб за подаване (само при устройствата с функция за подаване)
- Захранващ кабел
- Документация

! Запазете оригиналната опаковка за по-късно транспортиране.

3.2 Инсталиране на принтера за етикети

ВНИМАНИЕ!

Повреда на устройството и печатните материали поради навлажняване и намокряне.

⇒ Инсталирайте принтера за етикети само на сухи и защитени от водни пръски места.

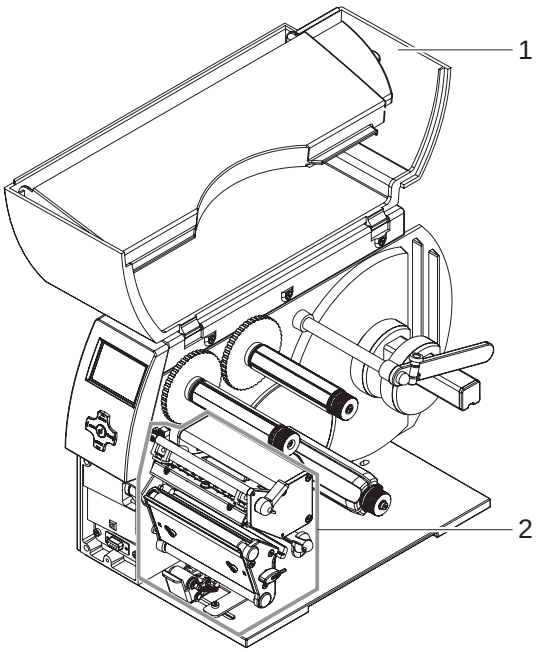

Фиг. 1: Отстраняване на транспортните осигуровки

⇒ Инсталирайте принтера на равна основа.

⇒ Отворете капака (1) на принтера за етикети.

⇒ Отстранете транспортните осигуровки от дунапрен в областта на печатащата глава (2).

3.3 Свързване на принтера за етикети

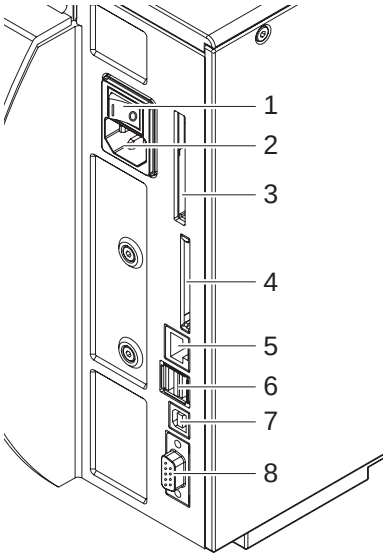

Фиг. 2: Свързване към електрическата мрежа и компютъра

1	Мрежов ключ
2	Гнездо за включване към електрическата мрежа
3	Гнездо за Cardbus или PC Card Type II
4	Гнездо за Compact Flash памет карта
5	Интерфейс Ethernet 10/100 Base T
6	USB интерфейс за клавиатура или скенер
7	USB High Speed интерфейс Slave
8	Сериен интерфейс RS 232 C

3.3.1 Свързване към електрическата мрежа

Принтерът е оборудван със захранващ блок с широк диапазон. Работата с напрежение на електрическата мрежа 230 V~/50 Hz или 115 V~/60 Hz е възможна без да са необходими промени в устройството.

ВНИМАНИЕ!

Повреда на устройството поради недефинирани токове на включване.

⇒ **Преди включване към електрическата мрежа поставете мрежовия ключ (1) на положение “O”.**

1. Включете захранващия кабел в гнездото за включване към електрическата мрежа (2).
2. Включвайте щепсела на захранващия кабел в заземен електрически контакт.

3.3.2 Свързване към компютър или компютърна мрежа

! При неправилно заземяване или липса на заземяване могат да се появят смущения в работата. Обърнете внимание на това, че всички свързани с принтера за етикети компютри, както и свързващите кабели трябва да са заземени.

⇒ Свържете принтера за етикети с компютър или мрежа посредством подходящ кабел.

Подробности за конфигурирането на отделните интерфейси ще намерите в “*Инструкция за конфигуриране*“.

3.4 Включване на принтера за етикети

След като са осъществени всички връзки:

⇒ Включете принтера с мрежовия ключ (1).

Принтерът преминава системен тест и след това показва на дисплея системното състояние **Готов**.

Ако по време на старта на системата се е появила грешка, се показва символът ☠ и видът на грешката.

4 Пулт за управление

4.1 Устройство на панела за управление

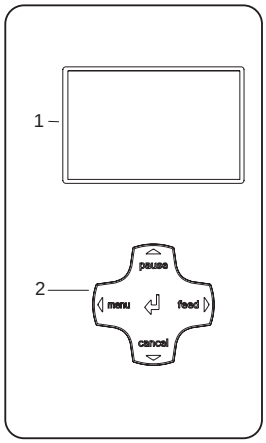

Фиг. 3: Пулт за управление

Пултът за управление се състои от графичен дисплей (1) и поле за обслужване (2) с 5 вградени бутона.

Графичният дисплей информира за състоянието на принтера и задачата за печат в момента, съобщава за грешки и показва настройките на принтера в менюто.

Функциите на бутоните зависят от актуалното състояние на принтера: Активните функции се разпознават по това, че надписите и символите върху бутоните на полето за обслужване светят.

В режим на печат активните функции светят бяло (напр. **menu** или **feed)**.
В меню Offline активните функции светят оранжево (стрелки, бутон ↵).

4.2 Функции

4.2.1 Показания на символите

В зависимост от конфигурацията на принтера показаните в таблицата по-долу символи могат да се появяват в реда за състоянието на дисплея. Те дават възможност за бързо получаване на информация за актуалното състояние на принтера. За конфигурирането на реда за състоянието виж *“Инструкция за конфигуриране“*.

Символът	Значение	Символът	Значение
	Час		Температура на печатащата глава
1	Дата	1€	Наличие на PPP
?	Състояние на запаса от фолио	MEM	Потребителска памет (Memory)
	Сила на полето WLAN	INP	Входен буфер
FDX 100	Състояние на Ethernet		Принтерът приема данни

Таб.1: Символи на дисплея в режим на печат

4.2.2 Режим за икономия на енергия

Когато принтерът не се използва продължително време, той се превключва автоматично в режим за икономия на енергия.
Дисплеят показва графиката , а подсветката на бутоните е изключена.

За прекратяване на режима за икономия на енергия:

⇒ Натиснете произволен бутон в полето за обслужване.

4.2.3 Функции на бутоните

Бутон	Състояние	Функция
menu	**Готов**	Към менюто Offline (виж *“Инструкция за конфигуриране“*)
feed	**Готов**	Подаване на празен етикет
pause	**Готов**	се повтаря печатът на последния етикет
	Отпечатани	прекъсва задача за печат, принтерът преминава в състояние **Пауза**
	Пауза	продължава задачата за печат, принтерът преминава в състояние **Отпечатани**
	Отстранима грешка	след отстраняване на грешката продължава задачата за печат, принтерът преминава в състояние **Отпечатани**
cancel	**Готов**	изтрива буфера за печат, след това не е възможно повтаряне на печата на последния етикет
	Отпечатани **Пауза** Отстранима грешка Неотстранима грешка	Кратко натискане → прекъсва актуалната задача за печат Продължително натискане→ прекъсва актуалната задача за печат и изтрива всички задачи за печат
	Системна грешка	Натискане Ако грешката се появява непрекъснато, уведомете сервиз
Бутон ↵	Отстранима **грешка** Неотстранима **грешка**	Потърсете помощ→ показва се кратка информация за отстраняване на грешката
	Менюто Offline	Кратко натискане → на ниво параметри дава възможност за избиране на стойност, приема избрана стойност или стартира функция Продължително натискане (> 2 s) → напуска се ниво параметри, без да се приемат настройките на параметрите
◀	Менюто Offline	избира позиции от менюто на ниво меню или избира стойности в нивото параметри. В най-горното ниво на менюто се натиска при необходимост няколко пъти, за да се премине от меню Offline в състояние **Готов**.
▶	Менюто Offline	избира позиции от менюто на ниво меню или избира стойности в нивото параметри.
▲ ▼	Менюто Offline	преминава се в по-горно или по-долно ниво меню или се настройват стойности в нивото параметри

Таб.2: Функции на бутоните

5 Видове устройства

5.1 Основно устройство

Основното устройство служи за печат върху етикети или безконечен материал на ролки или нагънат.

Вземането на етикетите се извършва в **режим на ръчно откъсване**.

С аксесоара ’нож’ етикетите могат да се отрязват автоматично. За подробности виж Инструкция за аксесоарите.

С аксесоара ’външно навиващо устройство’ етикетите могат да се навиват. За подробности виж Инструкция за аксесоарите.

Поради липса на вътрешно навиващо устройство не са възможни автоматично отлепване на етикетите от носещия материал (режим на подаване) и вътрешно навиване.

5.2 Устройство с функция подаване

Устройството с функция подаване е подготвено за режима на подаване и е оборудвано с вътрешно навиващо устройство и система за издърпване, състояща се от валяк за обръщане на посоката и система за притискане. Печатането е възможно върху етикети или безконечен материал на ролки или нагънат.

Работата в **режим на откъсване** и с аксесоара ’нож’ или ’външно навиващо устройство’ е възможна както при основното устройство с монтиран ръб за откъсване
(виж “6.4” на страница 17).

В **режима на подаване** след отпечатването етикетът се отделя от носещата лента. Със светлинната бариера за подаване (аксесоар) етикетът може да се взема ръчно. С апликатора (аксесоар) вземането на етикетите също може също да се извършва автоматизирано. Носещата лента се навива на ролка от вътрешното навиващо устройство.

За работа в **режима с вътрешно навиващо** устройство системата за притискане се демонтира (виж “6.5” на страница 18) и ръбът за подаване се заменя с планка за обръщане на посоката (виж “6.4” на страница 17).

6 Поставяне на материала

За настройки и обикновен монтаж използвайте доставения **шестостенен ключ**, който се намира в долната част на печатащия модул. Виж фиг. 5, позиция 8. Други инструменти за описаните тук работи не са необходими.

6.1 Поставяне на ролките с етикети

6.1.1 Сваляне и поставяне на адаптера за сърцевината

За ролки с етикети с диаметър на сърцевината ЛЪ 75 mm - за по-добро водене на ролката с етикетите - на държача на ролката е монтиран адаптер за сърцевината. За по-малки ролки с етикети свалете адаптера за сърцевината както следва.

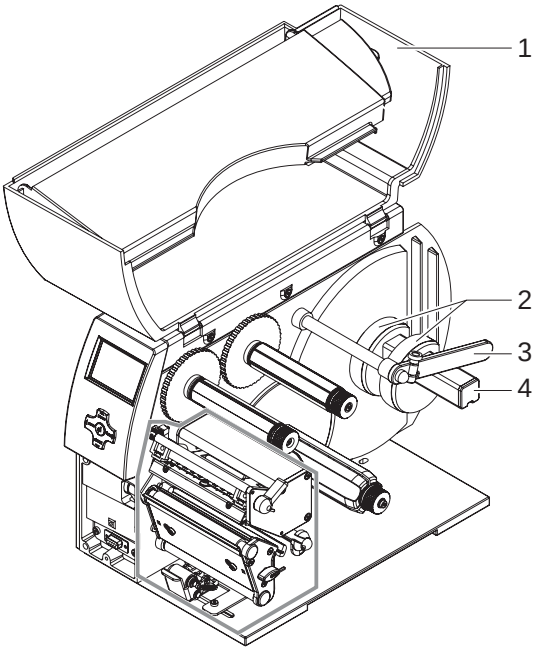

Фиг. 4: Поставяне на адаптера за сърцевината

Сваляне на адаптера за сърцевината

1. Отворете капака (1).
2. Развийте фиксиращите винтове на адаптерите за сърцевината (2) с шестостенния ключ.
3. Свалете адаптерите за сърцевината от държача на ролката (4).

Поставяне на адаптера за сърцевината

1. Отворете капака (1).
2. Развийте фиксиращите винтове на адаптерите за сърцевината (2) с шестостенния ключ.
3. Тласнете първия адаптер за сърцевината до упор в корпуса към държача на ролката (4) и затегнете фиксиращия винт.
4. Тласнете втория адаптер за сърцевината съответно на широчината на ролката към държача на ролката (4) и затегнете фиксиращия винт.

6.1.2 Позициониране на ролката с етикетите върху държача на ролката

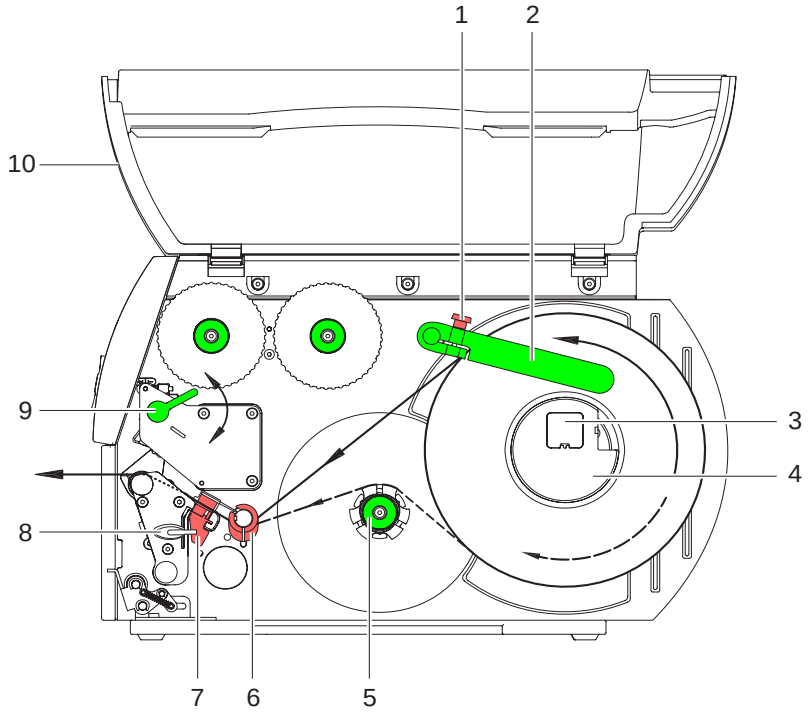

Фиг. 5: Поставяне на ролките с етикети

1. Отворете капака (10).
2. Развийте винта с назъбена глава (1), завъртете водача (2) нагоре и го тласнете докрай навън.
3. При ролки с етикети с диаметър на сърцевината ≤ 75 mm свалете адаптера за сърцевината (4) (виж “6.1.1” на страница 10).
4. Сложете ролката с етикетите върху държача на ролката така, че етикетите да могат да бъдат поставени в правилно положение в печатащата глава. Печатната страна на етикетите трябва да може да се вижда отгоре.
5. Развиване на по-дълги ленти с етикети:
   За режим на подаване или навиване: около 60 cm
   За режим на откъсване: около 40 cm
6. Тласнете ролката с етикетите до упор в стената на корпуса.
7. Завъртете водача (2) надолу към държача на ролката (3) и го тласнете към ролката с етикетите така, че тя да запира леко при развиването.
8. Затегнете винта с назъбена глава (1).

6.1.3 Поставяне на лентата с етикетите в печатащата глава

1. Завъртете лоста (9) по посока, обратна на часовниковата стрелка, за да повдигнете печатащата глава.
2. Тласнете регулиращия пръстен на оста (6) докрай навън.
3. Прекарайте лентата с етикетите над вътрешното навиващо устройство (5) към печатащия модул.
4. Прекарайте лентата с етикетите под оста (6) и през светлинната бариера за етикетите (7) така, че тя да излиза от печатащия модул между печатащата глава и печатащия валяк.
5. Тласнете регулиращия пръстен на оста (6) към външния край на лентата с етикетите.

6.1.4 Настройване на светлинната бариера за етикетите

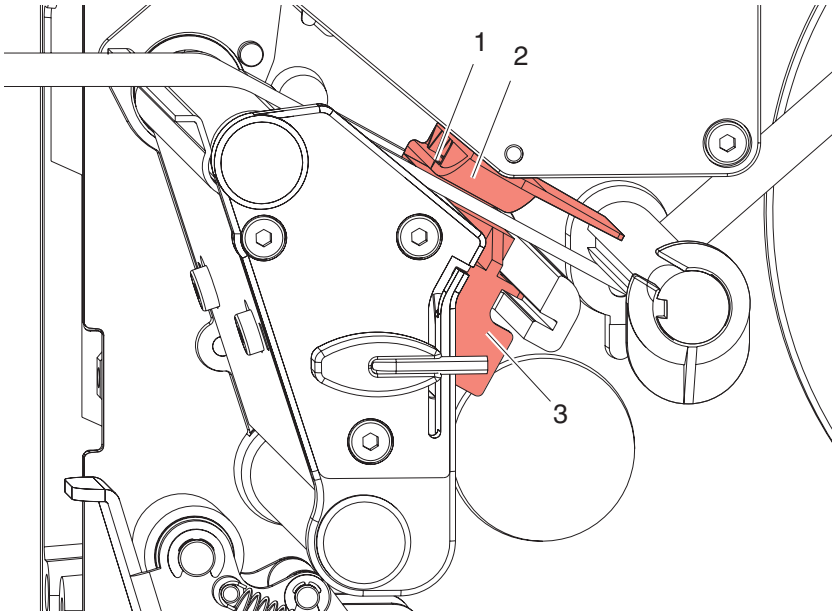

Фиг. 6: Настройване на светлинната бариера за етикетите

За настройване към материала за етикетите, светлинната бариера за етикетите (2) може да бъде преместена напречно на посоката на движение на хартията. Сензорът (1) на светлинната бариера за етикетите се вижда отпред при поглеждане през печатащия модул и е маркиран с резка в държача на светлинната бариера.

⇒ Позиционирайте светлинната бариера за етикетите с ръчката (3) така, че сензорът (1) да може да регистрира липсата на етикет, респективно отразената или перфорационната маркировка.

- или, когато формата на етикетите не е правоъгълна, -

⇒ регулирайте светлинната бариера с ръчката (3) спрямо предния край на етикета по посоката на движение на хартията.

Само за работата в режим на откъсване:

⇒ Завъртете лоста (фиг. 5, поз. 9) по посока на часовниковата стрелка, за да блокирате печатащата глава.

Ролката с етикетите е поставена за **работа в режим на откъсване**.

6.1.5 Навиване на лентата с етикетите в режима на навиване

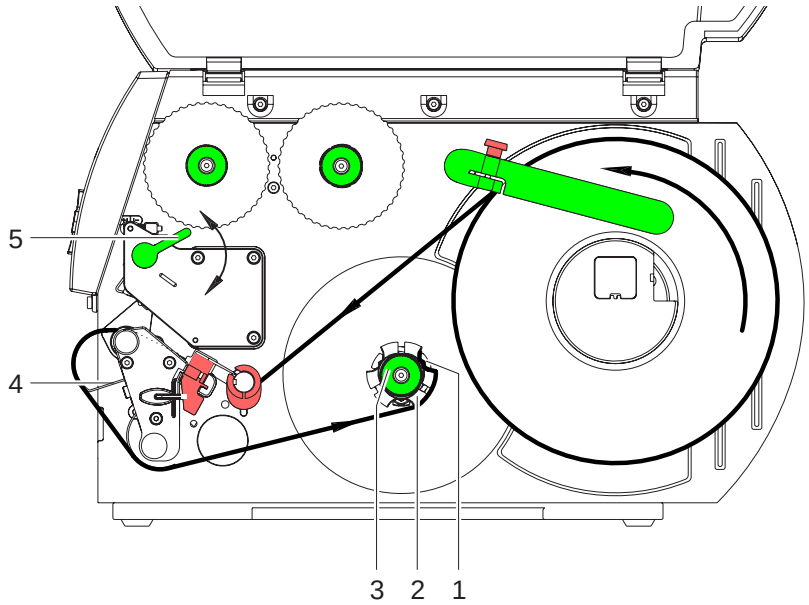

Фиг. 7: Прекарване на лентата с етикетите в режима на навиване

В режима на навиване след отпечатването етикетите се навиват отново вътре за по-късна употреба.

1. За режима на навиване при необходимост свалете системата за притискате (виж “6.5” на страница 18) и сложете планката за обръщане на посоката (виж “6.4” на страница 17).
2. Прекарайте лентата с етикетите през планката за обръщане на посоката (4) към вътрешното навиващо устройство (2).
3. Задръжте навиващото устройство (2) и завъртете въртящата се глава (3) до упор по посока на часовниковата стрелка.
4. Преместете лентата с етикетите под скобата (1) на навиващото устройство и завъртете въртящата се глава (3) до упор по посока, обратна на часовниковата стрелка.

   Навиващото устройство се разтваря и по този начин лентата с етикетите се затяга.
5. Завъртете навиващото устройство (2) по посока, обратна на часовниковата стрелка, за да опънете лентата с етикетите.
6. Завъртете лоста (5) по посока на часовниковата стрелка, за да блокирате печатащата глава.

   Ролката с етикетите е поставена за **работа в режим на навиване**.

6.1.6 Навиване на лентата с етикетите в режима на подаване

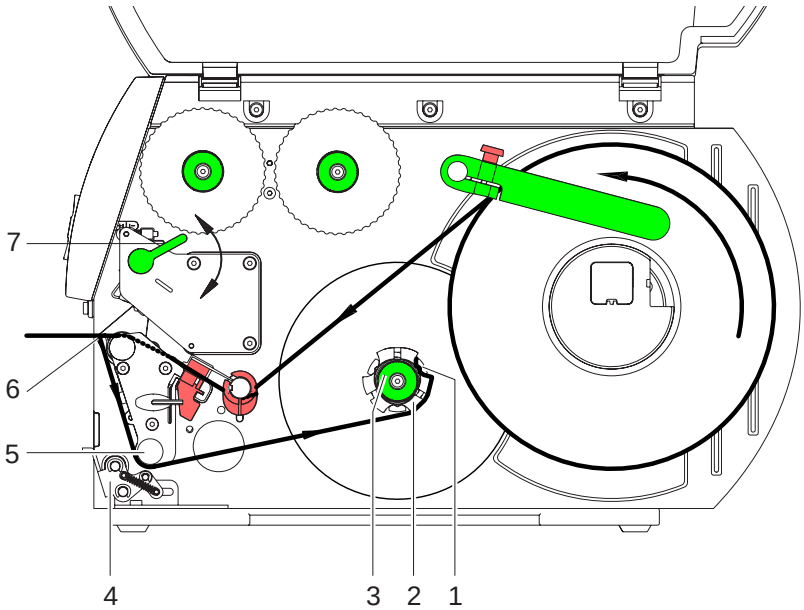

Фиг. 8: Прекарване на лентата с етикетите в режима на подаване

В режима на подаване след отпечатването етикетите се вземат и вътре се навива само носещият материал.

1. Повдигнете системата за притискане (4) от валяка за обръщане на посоката (5).
2. Отстранете етикетите от носещия материал от първите 100 mm на лентата с етикетите.
3. Прекарайте лентата с етикетите през ръба за подаване (6) и валяка за обръщане на посоката (5) към навиващото устройство (2).
4. Задръжте навиващото устройство (2) и завъртете въртящата се глава (3) до упор по посока на часовниковата стрелка.
5. Преместете лентата с етикетите под скобата (1) на навиващото устройство (2) и завъртете въртящата се глава (3) до упор по посока, обратна на часовниковата стрелка.

   Навиващото устройство се разтваря и по този начин лентата с етикетите се затяга.
6. Завъртете навиващото устройство (2) по посока, обратна на часовниковата стрелка, за да опънете лентата с етикетите.
7. Развийте леко горния закрепващ винт на системата за притискане (4) с шестостенния ключ и позиционирайте системата за притискане (4) в средата на лентата с етикетите (виж “6.5” на страница 18).
8. Затворете системата за притискане (4) и затегнете горния закрепващ винт на системата за притискане (4).
9. Завъртете лоста (7) по посока на часовниковата стрелка, за да блокирате печатащата глава.

   Ролката с етикетите е поставена за **работа в режим на подаване**.

6.1.7 Настройване на системата за притискане на главата

Печатащата глава се притиска с два плъзгача. Позицията на външния плъзгач трябва да се настрои спрямо широчината на използвания материал за етикетите, за да се

- постигне постоянно качество на печат по цялата широчина на етикета,
- избегнат гънки по продължение на трансферното фолио,
- предотврати преждевременно износване на печатащия валяк и на печатащата глава.

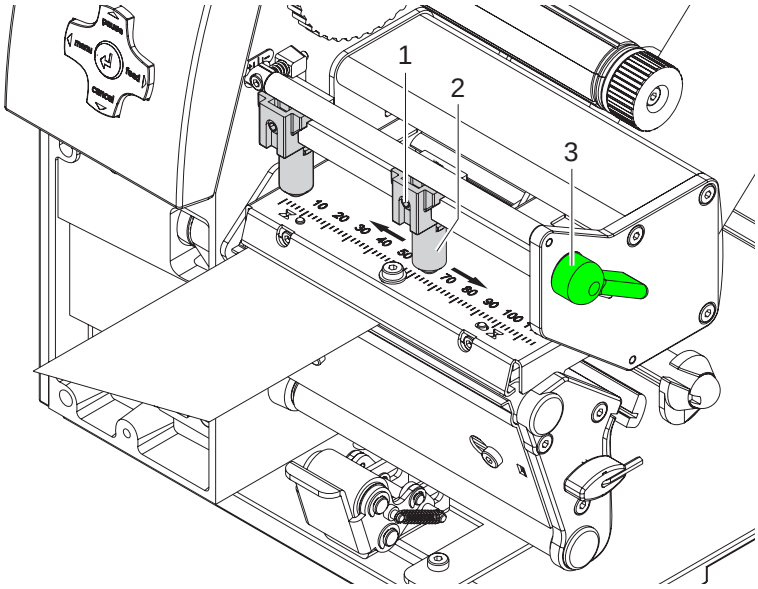

Фиг. 9: Настройване на системата за притискане на главата

1. Завъртете лоста (3) по посока на часовниковата стрелка, за да блокирате печатащата глава.
2. Развийте щифта с резба (1) на външния плъзгач (2) с шестостенния ключ.
3. Позиционирайте външния плъзгач (2) над външния край на етикета и затегнете щифта с резба (1).

6.2 Поставяне на трансферното фолио

! При директния термопечат не поставяйте трансферно фолио и отстранете евентуално вече поставено трансферно фолио.

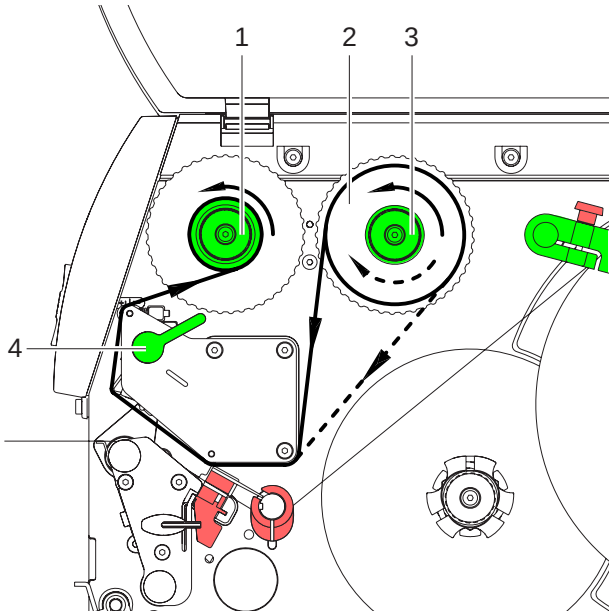

Фиг. 10: Движение на трансферното фолио

1. Преди поставянето на трансферното фолио почистете печатащата глава (виж “8.3” на страница 20).
2. Завъртете лоста (4) по посока, обратна на часовниковата стрелка, за да повдигнете печатащата глава.
3. Тласнете ролката с трансферното фолио (2) към развиващото устройство (3) до упор така, че цветното покритие на фолиото да е обърнато надолу при развиването. Предварително не е зададена посока на въртене за развиващото устройство (3).
4. Задръжте ролката с трансферното фолио (2) и завъртете въртящата се глава на развиващото устройство (3) по посока, обратна на часовниковата стрелка, докато ролката с трансферното фолио се фиксира.
5. Поставете подходяща сърцевина за трансферното фолио на навиващото устройство за трансферното фолио (1) и я фиксирайте по същия начин.
6. Прекарайте трансферното фолио през печатащия модул, както е показано на фиг. 10.
7. Фиксирайте началото на трансферното фолио с лепенка към сърцевината на трансферното фолио (1). Спазвайте обратната на часовниковата стрелка посока на въртене на навиващото устройство за трансферното фолио.
8. Завъртете навиващото устройство за трансферното фолио (1) по посока, обратна на часовниковата стрелка, за да изгладите трансферното фолио по дължина.
9. Завъртете лоста (4) по посока на часовниковата стрелка, за да блокирате печатащата глава.

6.3 Настройване на движението на трансферното фолио

Образуването на гънки при движението на трансферното фолио може да доведе до дефекти в отпечатъка. За предотвратяване на образуването на гънки може да се регулира обръщането на трансферното фолио. Виж също “Настройване на системата за притискане на главата” на страница 15.

Регулирането може да се извърши най-добре по време на режима на печат.

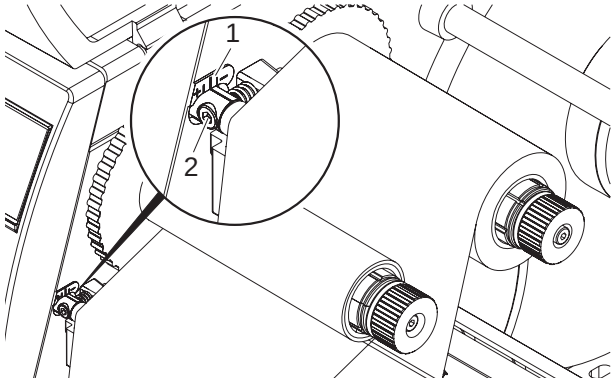

Фиг. 11: Настройване на движението на трансферното фолио

1. Отчетете настройката на скалата (1) и при необходимост я запишете.
2. С шестостенния ключ завъртете винта (2) и наблюдавайте поведението на фолиото. В посока **+** се опъва вътрешният край на трансферното фолио, в посока **-** външният край.

6.4 Сваляне и поставяне на планката за обръщане на посоката и ръба за подаване или откъсване

За да се пренастрои принтерът за друг режим на работа, евентуално трябва да се монтира планка за обръщане на посоката респ. ръб за подаване или откъсване.

При варианти на принтера със система за притискане към валяка за обръщане на посоката, за работа в режима на навиване преди монтажа на планката за обръщане на посоката трябва да се демонтира системата за притискане към валяка за обръщане на посоката (виж “6.5” на страница 18).

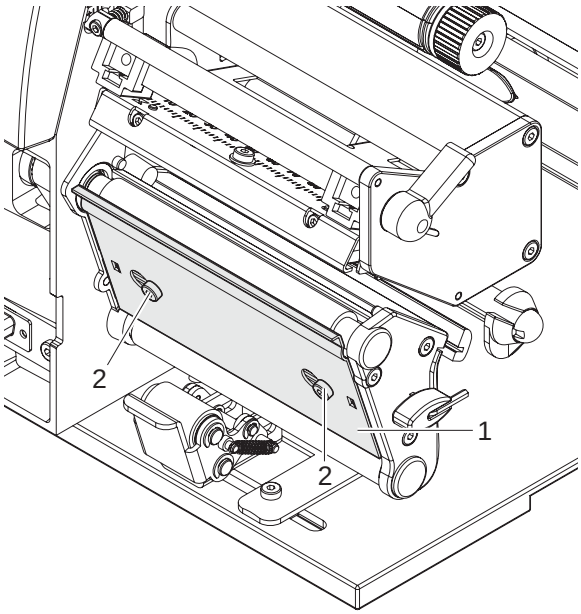

Фиг. 12: Сваляне и поставяне на планката за обръщане на посоката и ръба за подаване или откъсване

Сваляне на планката

1. Развийте винтовете (2) с няколко оборота.
2. Тласнете планката (1) надясно и я свалете.

Поставяне на планката

1. Поставете планката (1) върху винтовете (2) и я тласнете докрай вляво.
2. Затегнете винтовете (2).

6.5 Сваляне и поставяне на системата за притискане

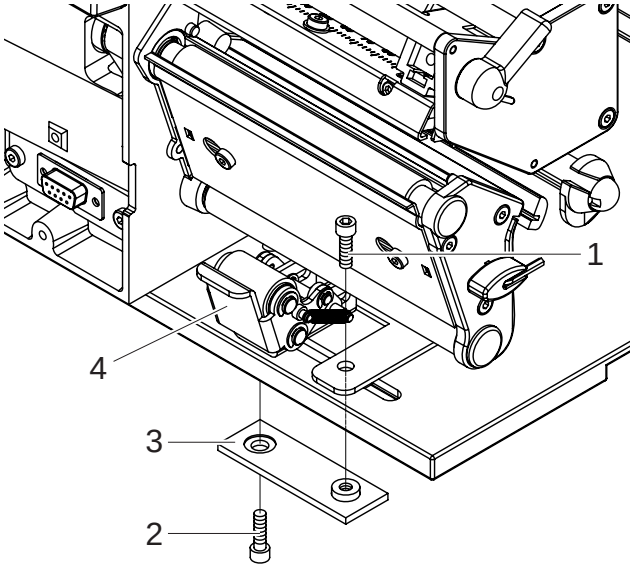

Фиг. 13: Сваляне на системата за притискане

Сваляне на системата за притискане

1. Поставете принтера в края на масата така, че до надлъжния отвор да има достъп отдолу.
2. Развийте винтовете (1) (2) и ги свалете.
3. Свалете системата за притискане (4) и долната плочка (3).

Поставяне на системата за притискане

1. Поставете принтера в края на масата така, че до надлъжния отвор да има достъп отдолу.
2. Поставете системата за притискане (4) в надлъжния отвор и затегнете леко долната плочка (3) с винта (1) отгоре.
3. Затегнете леко долната плочка (3) с винта (2) отдолу.
4. Регулирайте системата за притискане (4) спрямо средата на етикетите и затегнете винтовете.

7 Режим на печат

ВНИМАНИЕ!

Повреда на печатащата глава поради неправилна работа!

⇒ **Не докосвайте печатащата глава с пръсти или остри предмети.**

⇒ **Внимавайте да няма замърсявания по етикетите.**

⇒ **Внимавайте повърхността на етикетите да бъде гладка. Грапавите етикети действат като шкурка и намаляват продължителността на живот на печатащата глава.**

⇒ **Печатайте с възможно най-ниска температура на печатащата глава.**

7.1 Ход за синхронизиране

Принтерът е готов за работа, когато всички връзки са направени, когато етикетите и евентуално трансферното фолио са поставени и печатната глава е блокирана. Подробности за конфигурирането на принтера ще намерите в *“Инструкция за конфигуриране“*.

След поставяне на материала за етикетите е необходим ход за синхронизиране, при което принтерът определя автоматично дължината на поставените етикети и настройва съответно подаването на етикетите.

1. Натиснете бутона **feed**, за да стартирате хода за синхронизиране.
2. След завършване на хода за синхронизиране отстранете празните етикети.

   Принтерът е синхронизиран с поставения материал за етикетите.

Ход за синхронизиране не е необходим, когато печатащата глава не е отваряна между различни задачи за печат, дори когато принтерът е бил изключен.

7.2 Режим на откъсване

В режим на откъсване се отпечатват етикети или безконечен материал. След отпечатването лентата с етикетите се откъсва ръчно. За тази цел принтерът за етикети е оборудван ръб за откъсване.
Като опция етикетът може да се отрязва автоматично или лентата с етикетите да се навива отвън.

7.3 Режим наличие

В режим за подаване след отпечатването етикетите се отлепват автоматично от носещия материал и се подготвят за вземане. За тази цел принтерът за етикети е оборудван с ръб за подаване и едно от следните спомагателни устройства: светлинна бариера за подаване (PS6 или PS8), адаптер за подаване (PS5) или апликатор (A1000). Носещият материал се навива вътре в принтера.

7.4 Вътрешно навиване

След отпечатването етикетите се навиват вътре отново заедно с носещия материал за по-късна употреба. За тази цел принтерът за етикети е оборудван с планка за обръщане на посоката.

8 Почистване и обикновена поддръжка

ОПАСНОСТ!

Съществува опасност за живота вследствие на токов удар!

⇒ **Преди работи по поддръжката винаги изключвайте принтера от електрическата мрежа.**

8.1 Общо почистване

Интервал: При необходимост

ВНИМАНИЕ!

Повреда на принтера при използване на силни почистващи препарати!

⇒ **Не използвайте абразивни препарати или разтворители за почистване на външните повърхности или модулите!**

⇒ Отстранявайте прах и хартиени власинки на мястото за печатане с мека четка или прахосмукачка.

⇒ Почиствайте външните повърхности с универсален почистващ препарат.

8.2 Почистване на печатащия валяк

Интервал: При всяка смяна на ролката с етикети или при влошаване на отпечатъка и транспортирането на етикетите

1. Завъртете лоста (4, фиг. 10) по посока, обратна на часовниковата стрелка, за да повдигнете печатащата глава.
2. Извадете етикетите и трансферното фолио от принтера.
3. Отстранете отлагания с препарат за почистване на валяци и мека кърпа.
4. Ако валякът се повреди, сменете валяка.

8.3 Почистване на печатащата глава

Интервал:

- Директен термопечат: При всяка смяна на ролката с етикети
- Трансферен термопечат: При всяка смяна на трансферното фолио или при влошаване на отпечатъка

По време на печата по печатащата глава могат да се съберат замърсявания, които влошават отпечатъка, например с разлики в контраста или вертикални линии.

ВНИМАНИЕ!

Повреда на печатащата глава!

⇒ **Не използвайте остри и твърди предмети за почистване на печатащата глава.**

⇒ **Не докосвайте стъкленото защитно покритие на печатащата глава.**

1. Завъртете лоста (4, фиг. 10) по посока, обратна на часовниковата стрелка, за да повдигнете печатащата глава.

2. Извадете етикетите и трансферното фолио от принтера.
3. Почиствайте повърхността на печатащата глава със специалния щифт за почистване или потопен в чист алкохол памук на клечка.
4. Преди пускане в експлоатация на принтера оставете печатащата глава да съхне 2-3 минути.

8.4 Почистване на светлинната бариера за етикетите

Интервал: При всяко сменяне на ролката с етикети с нова

ВНИМАНИЕ!

Повреда на светлинната бариера!

⇒ **Не използвайте остри и твърди предмети или разтворители за почистване на светлинната бариера.**

Светлинната бариера може да се замърси от хартиен прах. Това може да попречи на разпознаването на началото на етикетите.

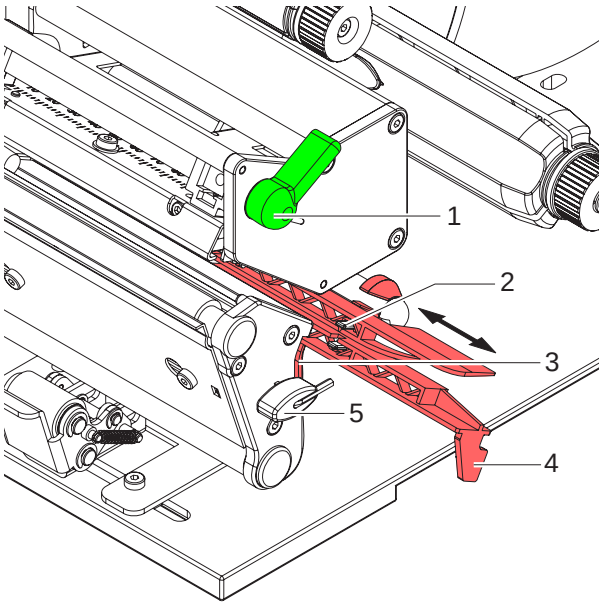

Фиг. 14: Почистване на светлинната бариера

1. Завъртете лоста (1) по посока, обратна на часовниковата стрелка, за да повдигнете печатащата глава.
2. Извадете етикетите и трансферното фолио от принтера.
3. Вземете шестостенния ключ (5) от държача му.
4. Натиснете притискащата пружина (3) и издърпайте светлинната бариера за етикетите с ръчката (4) бавно навън. Внимавайте кабелът на светлинната бариера да не се опъва.
5. Почиствайте светлинната бариера за етикетите и сензорите (2) с четка или потопен в чист алкохол памук на клечка.
6. Върнете обратно светлинната бариера за етикетите с ръчката (3) и я регулирайте (виж “6.1.4” на страница 12).
7. Поставете шестостенния ключ (5) в държача му.
8. Поставете отново етикети и трансферно фолио (виж “6.1” на страница 10).

9 Декларация за съответствие съгласно изискванията на ЕО

Gesellschaft für Computer-
und Automations-
Bausteine mbH & Co KG
Вилхилм Шикард
Щрасе №. 14
Германия, 76131 Карлсруе

Декларация за съответствие съгласно изискванията на ЕО

С настоящото декларираме, че конструкцията и типът, както и пуснатият в оборот модел на посочената по-долу машина отговарят на основните принципни изисквания за безопасност и хигиена на съответните Директиви на ЕО. При несъгласувано с нас изменение по машината или в целта на приложение тази Декларация става невалидна.

Машина:	Тип:
Трансферен принтер/ **Принтер за директен термопечат**	**BP-PR PLUS series**

Приложени Директиви на ЕО и стандарти:

- Директива на ЕО за машините	**98/37/ЕО**
- Техника на безопасност при машините	EN ISO 12100-1:2003 EN ISO 12100-2:2003
- Директива на ЕО за слаботоковата техника	**73/23/ЕИО**
- Техника на безопасност при информационната техника и канцеларските машини	EN 60950-1:2001
- Директива на ЕО за електромагнитната съвместимост	89/336/ЕИО
- Гранични стойности за радиосмущения на информационно-техническите съоръжения	EN 55022:1998 + A1:2000 + A2:2003 - Class A
- Токове на хармоничната съставка	EN 61000-3-2:2000
- Колебания на напрежението / фликер-ефект	EN 61000-3-3:1995+A1:2001
Устойчивост на смущения	EN 55024:1998 + A1:2001 + A2:2003
Гранични стойности и методи за изпитване	

Подписано за производителя от:

cab Produkttechnik Sömmerda
Gesellschaft für Computer-
und Automationsbausteine mbH
99610 Sömmerda

Зьомерда, 10.04.06

Ервин Фашер
Управител