Drukarka do kodu kreskowego/etykietek

Seria BP-PR PLUS

Skrócona instrukcja obsługi

Wydanie 7/06

Podane dane na temat zawartości zestawu, wyglądu, parametrów, wymiarów i ciężaru są zgodne ze stanem naszej wiedzy w momencie złożenia dokumentacji do druku. Zmiany zastrzeżone.

Wszystkie prawa, wraz z tłumaczeniem, zastrzeżone.

Zezwolenia

Drukarki etykiet spełniają wymogi następujących dyrektyw w sprawie bezpieczeństwa:

CE Wytyczne UE dla niskiego napięcia (73/23/EWG)
Wytyczne maszynowe UE (98/37/UE)
Wytyczne EU o kompatybilności elekromagnetycznej (89/336/EWG)

FCC Warunki z części 15 przepisów FCC dla komputerów klasy A.
Eksploatacja tych urządzeń może w pewnych niekorzystnych warunkach powodować zakłócenia w odbiorze sygnału radiowo-telewizyjnego (interferencje), które w razie potrzeby należy wyeliminować stosując odpowiednie środki zapobiegawcze.

W.H. Brady
Lindestraat 21
Industriepark C3
9240 Zele Belgium
Tel.: +32 52 457 811
e-mail: support@brady.be

Identification Solutions Division
6555 W. Good Hope Road
PO Box 2131
Milwaukee, WI 53201 U.S.A.
Phone: 1-800-537-8791 Fax: 1-800-292-2289

1 Skład dokumentacji

W skład dokumentacji drukarki etykiet i kodów kreskowych **BP-PR PLUS** wchodzą następujące części:

- Instrukcja obsługi
- Instrukcja konfiguracji
- Instrukcja serwisowa

Dokumentacja dodatkowa:

- Spisy części zamiennych
- Podręcznik programowania

2 Bezpieczeństwo i środowisko naturalne

Przed przystąpieniem do eksploatacji drukarki należy przeczytać uważnie niniejszą instrukcję obsługi. Instrukcja obsługi zawiera opis wszystkich najważniejszych funkcji drukarki. Drukarka wyposażona jest w różne funkcje w zależności od zamówionej wersji.

i Szczegółowy opis produktu wraz z jego kompletną specyfikacją techniczną można znaleźć w *“Instrukcji konfiguracji **BP-PR PLUS**“* .

2.1 Użytkowanie zgodne z przeznaczeniem

- Drukarka etykiet została skonstruowana zgodnie ze stanem wiedzy technicznej oraz obowiązującymi przepisami dotyczącymi bezpieczeństwa. Pomimo tego w trakcie jej eksploatacji może dojść do powstania zagrożeń dla życia i zdrowia użytkownika lub osób trzecich, ewentualnie do nieprawidłowości w funkcjonowaniu urządzenia.
- Drukarka może być eksploatowana tylko w nienagannym stanie technicznym, zgodnie z jej przeznaczeniem, przy zastosowaniu zasad bezpieczeństwa i świadomości zagrożeń oraz przy przestrzeganiu zaleceń zawartych w instrukcji obsługi. W szczególności należy niezwłocznie usunąć usterki zagrażające bezpieczeństwu.
- Drukarka etykiet jest przeznaczona wyłącznie do wykonywania nadruków na odpowiednich, dopuszczonych przez producenta materiałach. Inne lub wykraczające poza uzgodnione ramy zastosowanie uważa się za niezgodne z przeznaczeniem Za szkody powstałe wskutek nieprawidłowego użycia producent/dostawca nie ponosi odpowiedzialności; ryzyko leży wyłącznie po stronie użytkownika.
- Do użytkowania zgodnego z przeznaczeniem zalicza się również przestrzeganie instrukcji obsługi oraz stosowanie się do zaleceń/przepisów producenta w zakresie przeprowadzania prac konserwacyjnych.

2.2 Wkazówki bezpieczeństwa

- Drukarka do etykietek skonstruowana jest dla napięć zmiennych w granicach od 100 do 240 V. Drukarkę do etykietek podłączać wyłącznie do gniazda wtykowego ze stykiem ochronnym.
- Drukarkę do etykietek łączyć tylko z urządzeniami prowadzącymi przewody ochronne niskiego napięcia.
- Wszystkie urządzenia przed podłączeniem lub odłączeniem należy wyłączyć (komputer, drukarkę, akcesoria).
- Drukarkę można użytkować wyłącznie w suchym otoczeniu i nie wolno wystawiać jej na działanie wilgoci (wody, mgły itp.).
- W przypadku, gdy drukarka używana jest z otwartą pokrywą, należy zachować ostrożność, by ubranie, włosy, biżuteria itp. nie dostały się w ruchome części urządzenia.
- Zespół drukujący może nagrzać się podczas drukowania. Nie dotykać w trakcie pracy i ostudzić przed wymianą materiału, demontażem lub justowaniem.
- Nie wykonywać żadnych innych działań poza opisanymi w niniejszej instrukcji obsługi. Do wykonywania innych prac upoważniony jest wyłącznie wykwalifikowany personel lub technicy serwisu.

ZAGROŻENIE!

Napięcie sieciowe stanowi zagrożenie dla życia!

⇒ **Nie należy otwierać obudowy drukarki.**

2.3 Ekologiczne usuwanie urządzenia

Zużyte urządzenia zawierają pełnowartościowe materiały, które należy poddać procesowi odzysku.

⇒ Zużyte urządzenie należy oddzielić od pozostałych odpadów i zutylizować za pośrednictwem odpowiednich punktów recyklingu.

Dzięki modułowej budowie drukarkę można bez problemu rozłożyć na części i poddać procesowi odzysku.

Płyta z podzespołami elektronicznymi drukarki wyposażona jest w baterię litową.

⇒ Baterię należy wyrzucić do pojemnika na zużyte baterie w punktach sprzedaży lub punktach zajmujących się utylizacją odpadów.

3 Instalowanie

3.1 Rozpakowanie drukarki

⇒ Wyciągnąć drukarkę z kartonu za paski mocujące.

⇒ Sprawdzić drukarkę pod kątem ewentualnych szkód powstałych w czasie transportu

⇒ Sprawdzić, czy zestaw jest kompletny.

Zakres dostaw

- Drukarka do etykietek
- pusty rdzeń folii, zamontowany na nawijarce folii transferowej
- krawędź do odrywania (tylko w urządzeniach w wersji podstawowej)
- dyspenser (tylko urządzenia z funkcją odklejania)
- Kabel sieciowy
- Dokumentacja

! Zachować oryginalne opakowanie do transportu w przyszłości.

3.2 Ustawienie drukarki

UWAGA!

Uszkodzenia urządzenia lub materiałów do nadruku wskutek wilgoci.

⇒ **Drukarkę należy ustawiać wyłącznie w miejscach suchych i nienarażonych na rozpryskująca się wodę.**

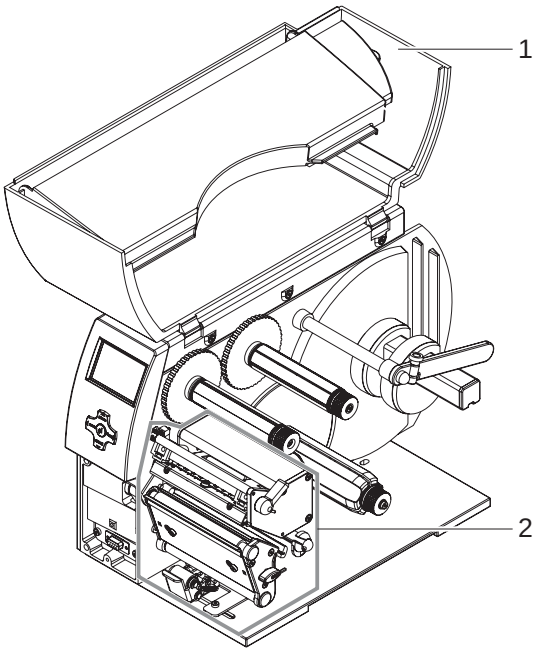

Rys. 1: Usunąć zabezpieczenia transportowe

⇒ Drukarkę należy ustawić na równym podłożu.

⇒ Otworzyć pokrywę (1) drukarki.

⇒ Usunąć zabezpieczenia transportowe z pianki, umieszczone w okolicach głowicy drukującej (2).

3.3 Podłączenie drukarki

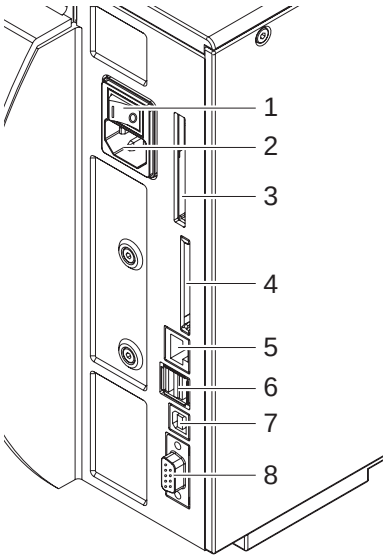

1 Przełącznik sieciowy
2 Gniazdo zasilania sieciowego
3 Gniazdo na kartę Cardbus lub PC-Card Typ II
4 Gniazdo do instalacji kart pamięci CompactFlash
5 Złącze Ethernet 10/100 Base-T
6 Złącze USB dla klawiatury lub skanera
7 Złącze USB-High Speed Slave
8 Złącze szeregowe RS-232 C

Rys. 2: Przyłącze komputerowe i sieciowe

3.3.1 Podłączenie do sieci zasilającej

Drukarka wyposażony jest w zasilacz szerokozakresowy- Umożliwia on pracę drukarki tak z zasilaniem 115V~/60 Hz jak i 115V~/60 Hz, bez zmian montażowych.

UWAGA!

⇒ **Przed podłączeniem do sieci przełącznik sieciowy (1) ustawić w pozycji „O”.**

1. Wsunąć kabel sieciowy do gniazda zasilania sieciowego (2).
2. Podłączyć kabel sieciowy do wtyczki z kontaktem uziemionym.

3.3.2 Podłączenie do komputera lub sieci komputerowej

! Z powodu niewystarczającego uziemienia lub jego braku mogą występować zakłócenia w funkcjonowaniu urządzenia.
Zapewnić poprawne uziemienie wszystkich komputerów jak i połączeń kablowych dołączonych do drukarki.

⇒ Połączyć drukarkę do etykietek do komputera lub sieci komputerowej odpowiednim kablem.

Szczegółowe informacje dotyczące konfiguracji poszczególnych interfejsów można znaleźć w *“Instrukcji konfiguracji“*.

3.4 Włączanie i wyłączanie drukarki

Gdy dokonano wszystkich podłączeń:

⇒ Włączyć drukarkę przełącznikiem sieciowym (1).

Drukarka przeprowadza test systemowy, a następnie pokazuje się na wyświetlaczu komunikat o stanie systemu o treści **`Załączona`**.

Jeśli podczas startu systemu wystąpi błąd, wyświetlony zostanie symbol ☠ oraz typ błędu.

4 Tablica obsługi

4.1 Schemat panelu obsługi

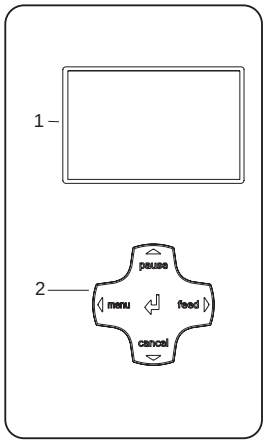

Rys. 3: Panel obsługi

Na panelu obsługi umieszczony jest wyświetlacz (1) i element nawigacji (2) ze 5 zintegrowanymi klawiszami.

Wyświetlacz graficzny pokazuje aktualny stan drukarki i wydruku, komunikaty o błędach oraz ustawienia drukarki w menu.

Funkcje klawiszów zależne są od aktualnego stanu drukarki:
Aktywne funkcje można rozpoznać po tym, że podpisy oraz symbole na przyciskach panelu nawigacyjnego są podświetlone.
W trybie wydruku aktywne funkcje podświetlane są na biało (np. **menu** lub **feed)**.
W menu offline aktywne funkcje podświetlane są na pomarańczowo (strzałka, przycisk ↵).

4.2 Funkcje

4.2.1 Wyświetlane symbole

W zależności od konfiguracji drukarki na wyświetlaczu w wierszu statusu mogą pojawić się symbole przedstawione w poniższej tabeli. Umożliwiają one szybkie rozpoznanie aktualnego stanu drukarki. Informacje na temat konfiguracji wiersza statusu można znaleźć w *“Instrukcji konfiguracji“*.

Symbol	Znaczenie	Symbol	Znaczenie
L	Czas		Temperatura głowicy
1	Data	1€	PPP-fundusze
?	Status zapasu foli	MEM	Pamięć użytkownika (memory)
	WLAN-poziom sygnału	INP	Bufor wejścia
FDX 100	Status Ethernet’u		Odbieranie danych

Tab. 1: Symbole wyświetlane przy pracy drukarki

4.2.2 Tryb energooszczędny

W przypadku bezczynności drukarka przełączy się automatycznie w tryb oszczędzania energii. Na wyświetlaczu pojawia się grafika , a podświetlenie przycisków zostaje wyłączone.

Aby opuścić tryb oszczędzania energii:

⇒ Nacisnąć dowolny przycisk na panelu nawigacyjnym.

4.2.3 Funkcje klawiszów

Klawisz	Stan	Funkcja
menu	**Załączona**	Do menu Offline (patrz *“instrukcję konfiguracji“*)
feed	**Załączona**	Przesuw pustej etykiety
pause	**Załączona**	Powtórzenie druku ostatniej etykiety
	Druk etykiety	Przerwanie aktualnego zadania druku, drukarka przejdzie do stanu **pauzy**
	Pauza	Kontynuacja trybu druku, Drukarka przejdzie do stanu **druku etykiety**
	Usuwalny błąd	Po usunięciu błędu kontynuacja trybu druku, drukarka przejdzie do stanu **druku etykiety**
cancel	**Załączona**	Wyczyścić bufor wydruku, ponowny wydruk ostatniej etykiety nie będzie możliwy
	Druk etykiety **Pauza** Usuwalny błąd Trwały błąd	Krótki przycisk→ Przerwanie aktualnego zadania druku Długi przycisk→ Przerwanie aktualnego zadania druku i wyzerowanie wszystkich zadań druku
	Błąd systemowy	Nacisnąć, w przypadku, gdy błąd pojawia się notorycznie, należy skontaktować się z serwisem
Klawisz ↵	Usuwalny **błąd** Trwały **błąd**	Wyświetl pomoc→ wyświetlany jest krótki tekst z informacją o możliwości usunięcia błędu
	Menu Offline	Krótki przycisk→ umożliwia wybór wartości parametru, zatwierdzenia wybranej wartości lub uruchomienie funkcji Długi przycisk (> 2s) → wyjście bez zmiany parametrów
◀	Menu Offline	Wybór punktu menu lub wartości parametru Należy nacisnąć wielokrotnie w najwyższym poziomie menu, aby przejść z menu offline do stanu **Załączona**
▶	Menu Offline	Wybór punktu menu lub wartości parametru
▲ ▼	Menu Offline	Powrót do wyższego poziomu menu lub przejście do podmenu oraz ustawienie wartości w menu parametrów

Tab. 2: Funkcje klawiszów

5 Typy urządzeń

5.1 Urządzenie podstawowe

Urządzenie podstawowe służy do wykonywania nadruków na etykietach lub materiale ciągłym na rolkach lub w formacie leporello.

Odbieranie etykiet odbywa się ręcznie w **trybie odrywania**.

Dzięki doposażeniu urządzenia w „nóż” etykiety mogą być odcinane automatycznie. Szczegółowe informacje patrz Instrukcja do akcesoriów.

Dzięki doposażeniu urządzenia w „zewnętrzną nawijarkę” etykiety mogą być nawijane automatycznie. Szczegółowe informacje patrz Instrukcja do akcesoriów.

Z powodu braku wewnętrznej nawijarki automatyczne oddzielanie etykiet od materiału podkładowego (tryb odklejania) i nawijanie wewnątrz nie jest możliwe.

5.2 Urządzenie z opcją odklejania

Urządzenie z opcją odklejania jest przygotowane do pracy w trybie odklejania etykiet i wyposażone w tym celu w wewnętrzną nawijarkę oraz układ podajnika składający się z wałka i układu dociskowego. Wydruk jest możliwy na etykietach, materiale ciągłym na rolkach lub w formacie leporello.

Praca w **trybie odrywania** z zamontowanym „nożem” lub „zewnętrzną nawijarką” jest możliwa podobnie jak w przypadku urządzenia w wersji podstawowej poprzez montaż krawędzi do odrywania (patrz “6.4” na stronie 17).

W **trybie odklejania** etykieta po wydrukowaniu jest oddzielana od materiału podkładowego. Dzięki bramce świetlnej (opcja) etykietę można odbierać ręcznie. Za pomocą aplikatora (opcja) odbiór etykiet może również odbywać się automatycznie. Taśma podkładowa nawijana jest na wewnętrzną nawijarkę.

Do pracy w trybie **nawijania wewnętrznego** należy zdemontować układ dociskowy (patrz “6.5” na stronie 18) i zamienić krawędź odklejającą na blachę prowadniczą (patrz “6.4” na stronie 17).

6 Wkładanie materiału

Do dokonywania ustawień i prostego montażu używać dołączonego do zestawu **sześciokątnego klucza** umieszczonego pod spodem jednostki drukującej. Patrz rys. 5, pozycja 8. Do przeprowadzenia opisanych tu prac nie są potrzebne inne dodatkowe narzędzia.

6.1 Wkładanie rolki z etykietami

6.1.1 Demontaż i montaż adaptera

W przypadku rolek o średnicy ≥ 75, celem lepszego ich prowadzenia na uchwycie rolki, montowany jest adapter. W przypadku mniejszych rolek z etykietami adapter zdemontować w następujący sposób:

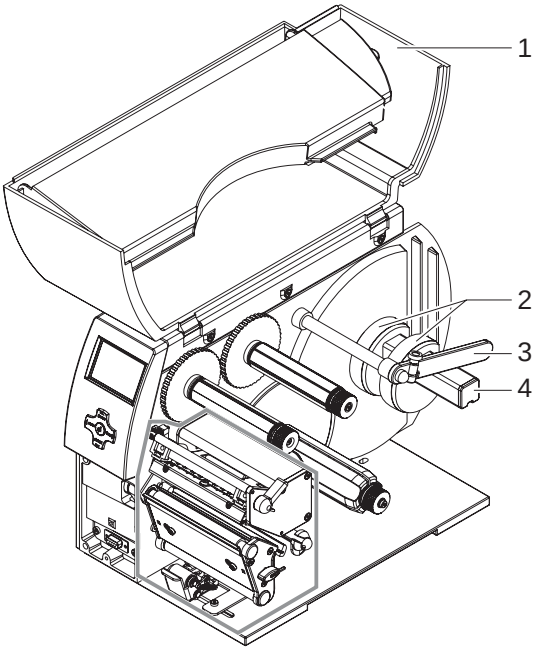

Rys. 4: Montaż adaptera

Demontaż adaptera

1. Otworzyć pokrywę (1).
2. Poluzować śruby mocujące adaptera (2) kluczem sześciokątnym.
3. Zdjąć adapter z uchwytu rolki (4).

Montaż adaptera

1. Otworzyć pokrywę (1).
2. Poluzować śruby mocujące adaptera (2) kluczem sześciokątnym.
3. Wsunąć pierwszy adapter aż do oporu obudowy na uchwyt rolki (4) i dokręcić śrubę mocującą.
4. Drugi adapter wsunąć stosownie do szerokości rolki na uchwyt (4) i dokręcić śrubę mocującą.

6.1.2 Pozycjonowanie rolki z etykietami na uchwycie

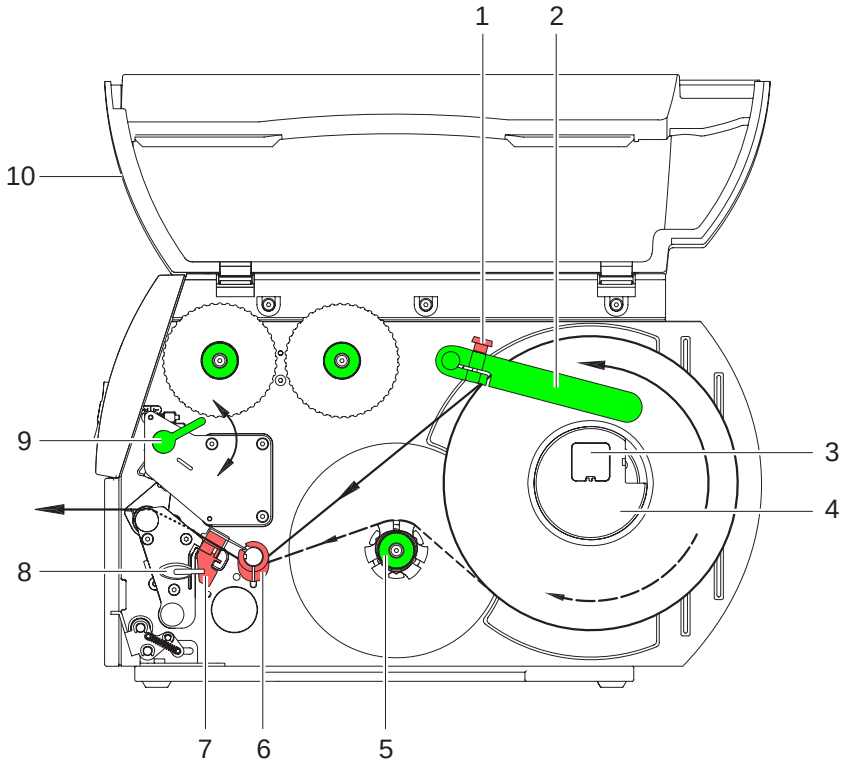

Rys. 5: Wkładanie rolki z etykietami

1. Otworzyć pokrywę (10).
2. Poluzować śrubę radełkowaną (1), odchylić prowadnicę (2) w górę i przesunąć do maksymalnie możliwej pozycji na zewnątrz.
3. W przypadku rolek z etykietami o średnicy ≤ 75 mm należy zdemontować adapter (4) (patrz “6.1.1” na stronie 10).
4. Rolkę z etykietami należy ułożyć na uchwycie w taki sposób, by etykiety trafiały we właściwym położeniu do głowicy drukującej. Strona drukowana musi być widoczna od góry.
5. Odwinąć dłuższy pas etykiet:
   W trybie dozowania względnie nawijania: ca. 60 cm
   W trybie oddzierania: ca. 40 cm
6. Rolkę z etykietami przesunąć do oporu do ścianki obudowy.
7. Odchylić prowadnicę (2) do dołu na uchwyt rolki (3) i przesunąć do rolki z etykietami w taki sposób, by ta przy odwijaniu była lekko hamowana.
8. Dokręcić śrubę radełkową (1).

6.1.3 Wkładanie paska etykiet do głowicy drukującej

1. Aby unieść głowicę, należy obrócić dźwignię (9) w kierunku przeciwnym do ruchu wskazówek zegara.
2. Pierścień nastawczy na osi (6) przesunąć zupełnie na zewnątrz.
3. Pasek etykiet poprowadzić nad wewnętrzną nawijarką (5) do jednostki drukującej.
4. Pasek etykiet poprowadzić pod osią (6) i przez bramkę świetlną (7) w taki sposób, by wychodził z jednostki drukującej pomiędzy głowicą drukującą i wałkiem.
5. Przesunąć pierścień nastawczy na osi (6) do zewnętrznej krawędzi paska etykiet.

6.1.4 Nastawienie bariery świetlnej etykiet

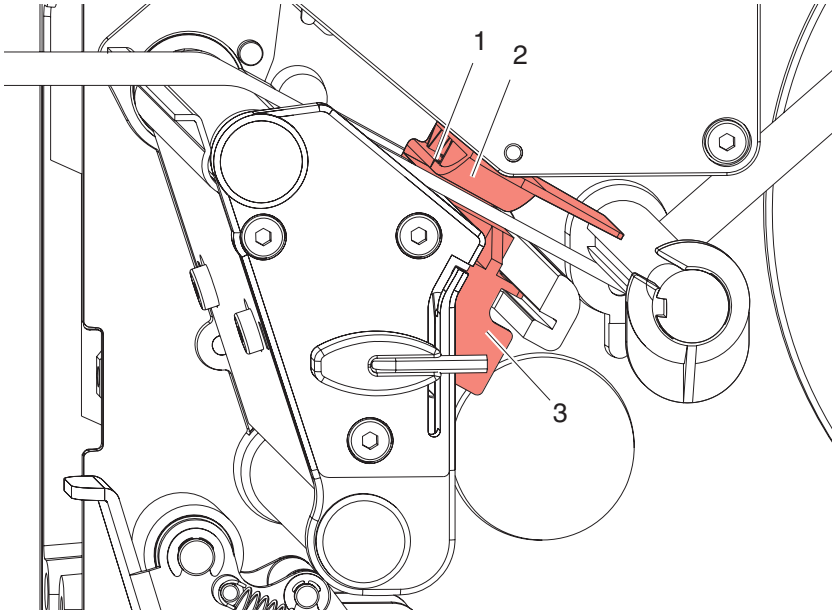

Rys. 6: Nastawienie bariery świetlnej etykiet

Bramkę świetlną (2) można dopasować do materiału etykiet przesuwając ją w poprzek kierunku przesuwu papieru. Spoglądając od przodu przez jednostkę druku można zobaczyć detektor (1) bramki świetlnej oznaczony nacięciem w uchwycie bramki.

⇒ Bramkę świetlną (3) ustawić za pomocą uchwytu w taki sposób, by detektor (1) mógł wykryć przerwę pomiędzy etykietami, znacznik odblaskowy lub perforację

- lub inny kształt etykiet niż prostokąt -

⇒ Wyrównać bramkę świetlną za pomocą uchwytu (3) do przedniego brzegu etykiety w kierunku przesuwu papieru.

Tylko przy pracy w trybie oddzierania

⇒ Obrócić dźwignię (rys. 5, poz. 9) zgodnie z ruchem wskazówek zegara, aby zablokować głowicę drukującą.

Rolka z etykietami jest założona do **pracy w trybie odrywania**.

6.1.5 Nawijanie paska etykiet w trybie nawijania

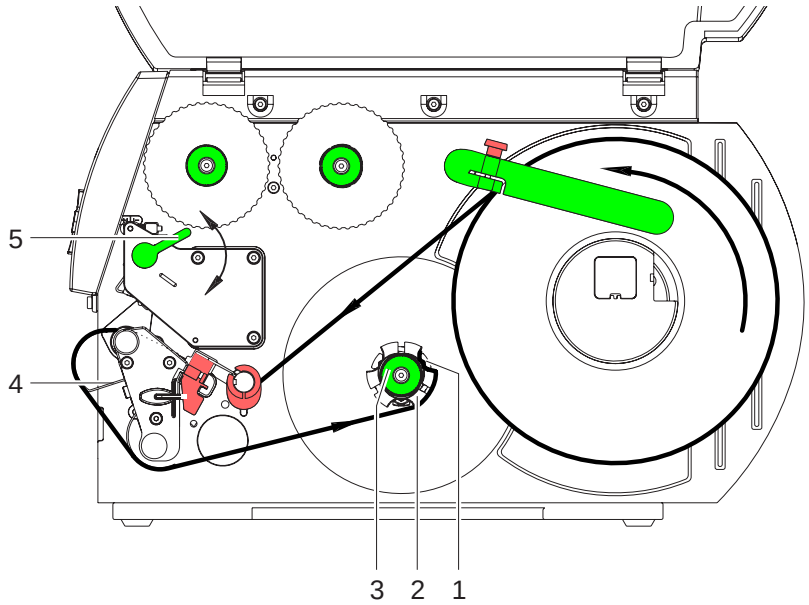

Rys. 7: Poprowadzenie paska etykiet w trybie nawijania

W trybie nawijania etykiety po zadrukowaniu są ponownie nawijane wewnątrz celem późniejszego użycia.

1. Do pracy w trybie nawijania w razie potrzeby zdemontować układ dociskowy (patrz “6.5” na stronie 18) i zamontować blachę prowadniczą (patrz “6.4” na stronie 17).
2. Pasek etykiet poprowadzić wokół blachy prowadniczej (4) do wewnętrznej nawijarki (2).
3. Przytrzymać mocno nawijarkę (2) i obracać gałką obrotową (3) aż do oporu, zgodnie z ruchem wskazówek zegara.
4. Pasek etykiet wsunąć pod klamrę (1) nawijarki i obracać gałką obrotową (3) do oporu w kierunku przeciwnym do ruchu wskazówek zegara.

   Nawijarka zostanie rozparta, a pasek etykiet zaciśnięty.
5. Napiąć pas etykieti poprzez obrót nawijarki (2) w kierunku przeciwnym do wskazówek zegara.
6. Obrócić dźwignię (5) zgodnie z ruchem wskazówek zegara, aby zablokować głowicę drukującą.

   Rolka z etykietami jest założona do **pracy w trybie nawijania**.

6.1.6 Nawijanie paska etykiet w trybie odklejania

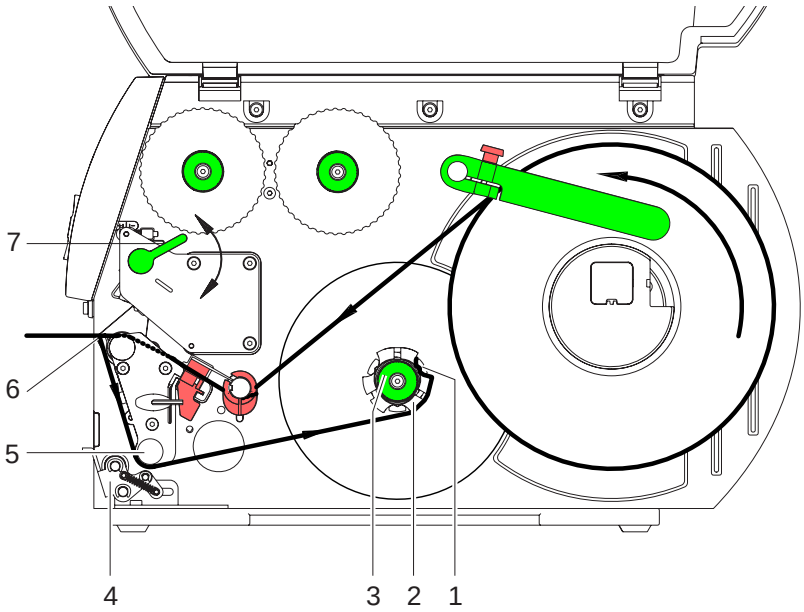

Rys. 8: Poprowadzenie paska etykiet w trybie odklejania

W trybie odklejania etykiety po zadrukowaniu zostają zabrane i nawijany jest wewnątrz tylko materiał podkładowy.

1. Układ dociskowy (4) zdjąć z wałka prowadniczego (5).
2. Usunąć etykiety z materiału podkładowego na pierwszych 100 mm paska etykiet.
3. Pasek etykiet poprowadzić wokół krawędzi odklejającej (6) i wałka prowadniczego (5) do nawijarki (2).
4. Przytrzymać mocno nawijarkę (2) i obracać gałką obrotową (3) aż do oporu, zgodnie z ruchem wskazówek zegara.
5. Pasek etykiet wsunąć pod klamrę (1) nawijarki (2) i obracać gałką obrotową (3) do oporu w kierunku przeciwnym do ruchu wskazówek zegara.

   Nawijarka zostanie rozparta, a pasek etykiet zaciśnięty.
6. Napiąć pas etykieti poprzez obrót nawijarki (2) w kierunku przeciwnym do wskazówek zegara.
7. Poluzować lekko kluczem sześciokątnym górną śrubę mocującą układu dociskowego (4) i ustawić układ dociskowy (4) po środku względem paska etykiet (patrz “6.5” na stronie 18).
8. Zamknąć układ dociskowy (4) i dokręcić górną śrubę mocującą układu (4).
9. Obrócić dźwignię (7) zgodnie z ruchem wskazówek zegara, aby zablokować głowicę drukującą.

   Rolka z etykietami jest założona do **pracy w trybie odklejania**.

6.1.7 Ustawianie układu dociskowego głowicy

Głowica drukująca dociskana jest za pomocą dwóch suwaków. Położenie zewnętrznego suwaka należy ustawić względem szerokości używanego materiału etykiet celem

- uzyskania równomiernej jakości wydruku na całej szerokości etykiety,
- uniknięcia powstawania fałd podczas przesuwu folii transferowej,
- przedwczesnego zużycia się wałka i głowicy drukującej.

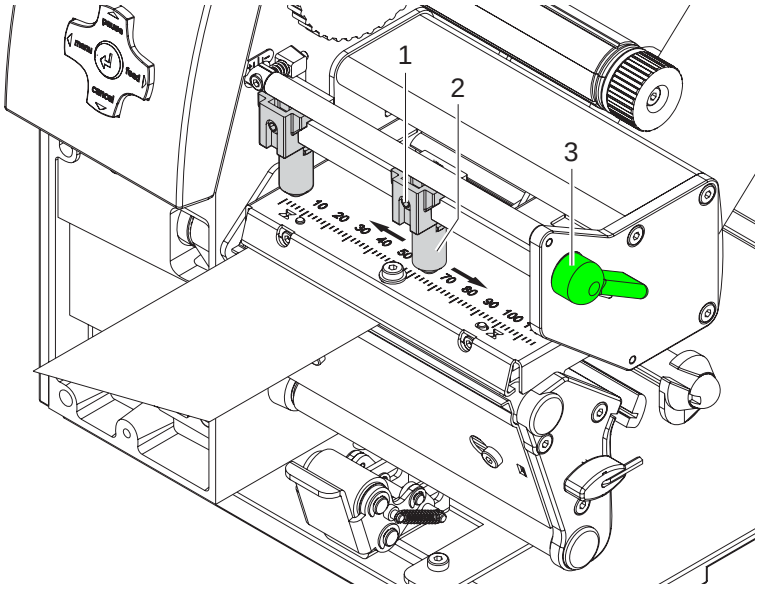

Rys. 9: Ustawianie układu dociskowego głowicy

1. Obrócić dźwignię (3) zgodnie z ruchem wskazówek zegara, aby zablokować głowicę drukującą.
2. Poluzować kluczem sześciokątnym wkręt bez łba (1) przy zewnętrznym suwaku (2).
3. Ustawić suwak zewnętrzny (2) nad zewnętrzną krawędzią etykiety i dokręcić wkręt bez łba (1).

6.2 Wkładanie folii transferowej

! W przypadku druku termicznego bezpośredniego nie wkładać folii transferowej, a w razie potrzeby usunąć włożoną już wcześniej folię.

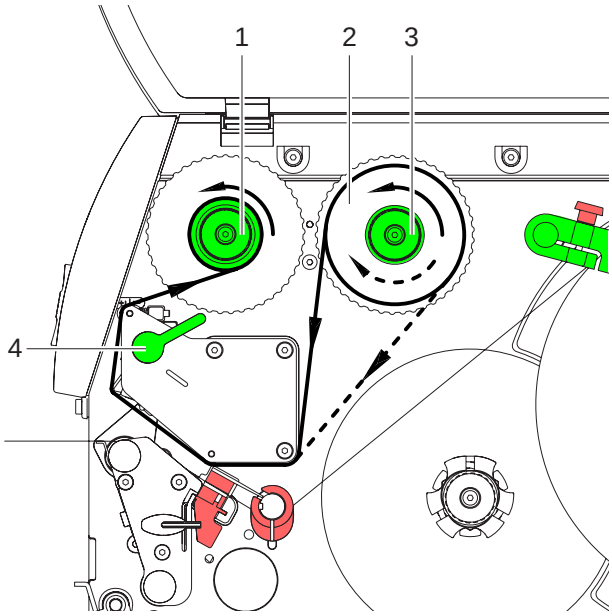

Rys. 10: Przesuw folii transferowej

1. Przed założeniem folii transferowej oczyścić głowicę drukującą (patrz “8.3” na stronie 20).
2. Aby unieść głowicę, należy obrócić dźwignię (4) w kierunku przeciwnym do ruchu wskazówek zegara.
3. Folię transferową (2) przesuwać na nawijarkę (3) aż do oporu w taki sposób, by warstwa kolorowa folii przy odwijaniu wskazywała w dół. Kierunek obrotów rozwijarki (3) jest dowolny.
4. Przytrzymać folię transferową (2) i obracać gałką obrotową przy rozwijarce w kierunku przeciwnym do wskazówek zegara, aż do zamocowania folii.
5. Wsunąć odpowiedni rdzeń folii transferowej na nawijarkę (1) i zamocować w ten sam sposób.
6. Poprowadzić folię transferową przez jednostkę drukującą, jak pokazano na rys. 10.
7. Początek folii transferowej przymocować taśmą klejącą do rdzenia (1). Zwrócić przy tym uwagę na kierunek obrotów nawijarki folii transferowej, przeciwny do ruchu wskazówek zegara.
8. Obrócić nawijarkę folii transferowej (1) w kierunku przeciwnym do ruchu wskazówek zegara, aby wygładzić folię.
9. Obrócić dźwignię (4) zgodnie z ruchem wskazówek zegara, aby zablokować głowicę drukującą.

6.3 Ustawienie przesuwu folii transferowej

Tworzenie się fałd w trakcie przesuwu folii może być przyczyną nieprawidłowego wydruku. W celu uniknięcia tworzenia się fałd można wyjustować prowadzenie folii transferowej. Patrz również “Ustawianie układu dociskowego głowicy” na stronie 15.

i Justowanie najlepiej przeprowadzać w trakcie drukowania.

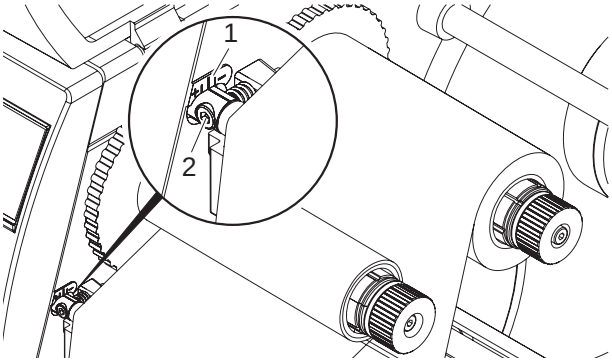

Rys. 11: Ustawienie przesuwu folii transferowej

1. Odczytać aktualne ustawienia na skali (1) i w razie potrzeby zanotować.
2. Obracać śrubą (2) przy użyciu klucza sześciokątnego i obserwować zachowanie folii.
   W kierunku **+** zostanie naprężona krawędź wewnętrzna folii, w kierunku **-** naprężona zostanie krawędź zewnętrzna.

6.4 Demontaż i montaż blachy prowadniczej, krawędzi odklejającej lub odrywającej

Aby przezbroić drukarkę do pracy w innym trybie, należy w razie potrzeby zamontować blachę prowadniczą, ewentualnie krawędź odklejającą lub odrywającą.

! W przypadku drukarek w wersji z układem dociskowym przy wałku prowadniczym, do pracy w trybie nawijania przed zamontowaniem blachy prowadniczej należy zdemontować układ dociskowy (patrz “6.5” na stronie 18);

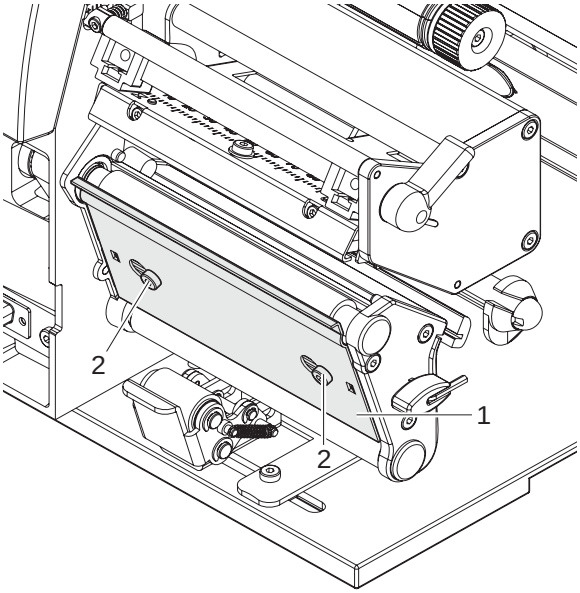

Rys. 12: Demontaż i montaż blachy prowadniczej, krawędzi odklejającej lub odrywającej

Demontaż blachy

1. Poluzować śruby (2) obracając je kilkukrotnie.
2. Przesunąć blachę (1) na prawo i zdjąć.

Montaż blachy

1. Założyć blachę (1) na śruby (2) i przesunąć całkiem na lewo.
2. Dokręcić śruby (2).

6.5 Demontaż i montaż układu dociskowego

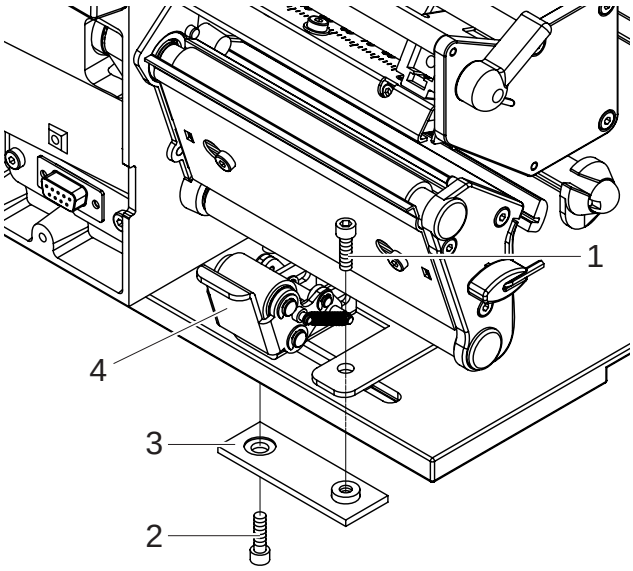

Rys. 13: Demontaż układu dociskowego

Demontaż układu dociskowego

1. Ustawić drukarkę na brzegu stołu w taki sposób, by mieć dostęp od dołu do otworu podłużnego.
2. Odkręcić śruby (1) (2) i wyjąć.
3. Zdjąć układ dociskowy (4) i dolną płytę (3).

Montaż układu dociskowego

1. Ustawić drukarkę na brzegu stołu w taki sposób, by mieć dostęp od dołu do otworu podłużnego.
2. Umieścić układ dociskowy (4) w otworze podłużnym i dokręcić lekko od góry dolną płytę (3) śrubą (1).
3. Dolną płytę (3) dokręcić lekko śrubą (2) od dołu.
4. Układ dociskowy (4) wyrównać względem środka etykiety i dokręcić śruby.

7 Praca drukarki

UWAGA!

Uszkodzenie głowicy drukującej wskutek nieprawidłowego użytkowania!

- ⇒ **Nie dotykać spodniej strony głowicy palcami lub ostrymi przedmiotami.**
- ⇒ **Zwrócić uwagę, by na etykietach nie było żadnych zabrudzeń.**
- ⇒ **Zwrócić uwagę na gładką powierzchnię etykiet. Chropowate etykiety działają jak papier ścierny i skracają żywotność głowicy drukującej.**
- ⇒ **Drukować z możliwe najniższą temperaturą głowicy.**

7.1 Synchronizacja przesuwu

Drukarka jest gotowa do pracy po podłączeniu wszystkich przyłączy, włożeniu etykiet i ew. folii transferowej oraz zablokowaniu głowicy drukującej. Szczegółowe informacje dotyczące konfiguracji drukarki można znaleźć w *"Instrukcji konfiguracji **BP-PR PLUS**"*.

Po włożeniu materiału etykiet konieczne jest przeprowadzenie synchronizacji przesuwu, w trakcie której drukarka ustala automatycznie długość włożonych etykiet i odpowiednio ustawia przesuw.

1. Aby rozpocząć synchronizację, należy wcisnąć przycisk **feed**.
2. Po zakończeniu synchronizacji należy usunąć puste etykiety.
   Drukarka została zsynchronizowana z włożonym materiałem etykiet.

Synchronizacja nie jest konieczna, w przypadku gdy pomiędzy poszczególnymi wydrukami nie była otwierana głowica lub gdy drukarka była wyłączona.

7.2 Tryb oddzierania

W trybie odrywania zadrukowywane są etykiety lub materiał ciągły. Po zakończeniu wydruku pasek etykiet oddzielany jest ręcznie. Drukarkę wyposażono w tym celu w krawędź do odrywania. Opcjonalnie pasek etykiet może być odcinany automatycznie lub nawijany na zewnątrz.

7.3 Tryb odklejania etykiet

W trybie odklejania po wydrukowaniu etykiety oddzielane są od materiału podkładowego automatycznie i udostępniane do odbioru. Drukarka wyposażona została w tym celu w krawędź odklejającą i jedno z następujących urządzeń dodatkowych: bramkę świetlną (PS6 lub PS8), adapter (PS5) lub aplikator (A1000). Materiał podkładowy nawijany jest wewnątrz drukarki.

7.4 Nawijanie wewnętrzne

Etykiety po zadrukowaniu wraz z materiałem podkładowym są ponownie nawijane wewnątrz celem późniejszego użycia. Drukarkę wyposażono w tym celu w blachę prowadniczą.

8 Czyszczenie i konserwacja

ZAGROŻENIE!

Niebezpieczeństwo porażenia prądem!

⇒ **Przed rozpoczęciem wszelkich prac konserwacyjnych drukarkę należy odłączyć od zasilania.**

8.1 Czyszczenie ogólne

Okres: W razie potrzeby

UWAGA!

Uszkodzenie drukarki wskutek stosowania ostrych środków czyszczących!

⇒ **Nie stosować żadnych środków szorujących lub rozpuszczalników do czyszczenia powierzchni zewnętrznych lub podzespołów urządzenia.**

⇒ Kurz i papierowe paprochy w strefie drukowania usunąć miękkim pędzelkiem lub odkurzaczem.

⇒ Powierzchnie zewnętrzne oczyścić uniwersalnym środkiem czyszczącym.

8.2 Czyszczenie wałka drukarki

Okres: W przypadku każdej wymiany rolki z etykietami lub nieprawidłowości wydruku oraz przesuwu etykiet

1. Aby unieść głowicę, należy obrócić dźwignię (4, rys. 10) w kierunku przeciwnym do ruchu wskazówek zegara.
2. Wyjąć etykiety i folię transferową z drukarki.
3. Osady usunąć środkiem czyszczącym do wałków używając miękkiej ściereczki.
4. W przypadku, gdy wałek wygląda na uszkodzony, wymienić go.

8.3 Czyszczenie głowicy drukarki

Okres:

- Druk termiczny bezpośredni: Przy każdej zmianie rolki etykiet
- Druk termotransferowy: W przypadku każdej wymiany folii transferowej lub nieprawidłowości wydruku

Podczas drukowania na głowicy drukującej osadzają się zanieczyszczenia, które mogą mieć negatywny wpływ na jakość wydruku, powodując np. różnice w kontraście lub niepożądany efekt pionowych pasków.

UWAGA!

Uszkodzenie głowicy drukującej!

⇒ **Do czyszczeniu głowicy nie stosować żadnych ostrych lub twardych przedmiotów.**

⇒ **Unikać dotykania ochronnej powłoki szklanej głowicy.**

1. Aby unieść głowicę, należy obrócić dźwignię (4, rys. 10) w kierunku przeciwnym do ruchu wskazówek zegara.

2. Wyjąć etykiety i folię transferową z drukarki.
3. Powierzchnię głowicy czyścić przeznaczonym do czyszczenia sztyfcikiem lub wacikiem nasyconym alkoholem.
4. Przed uruchomieniem głowica powinna schnąć 2 do 3 minut.

8.4 Czyszczenie bariery świetlnej etykiet

Okres: Wymiana rolki z etykietami

UWAGA!

Uszkodzenie bramki świetlnej!

⇒ **Do czyszczenia bariery świetlnej nie stosować żadnych ostrych lub twardych przedmiotów lub rozpuszczalników.**

Bramka świetlna może zostać zabrudzona przez paprochy papieru. Wskutek czego rozpoznanie początku etykiety może nie działać prawidłowo.

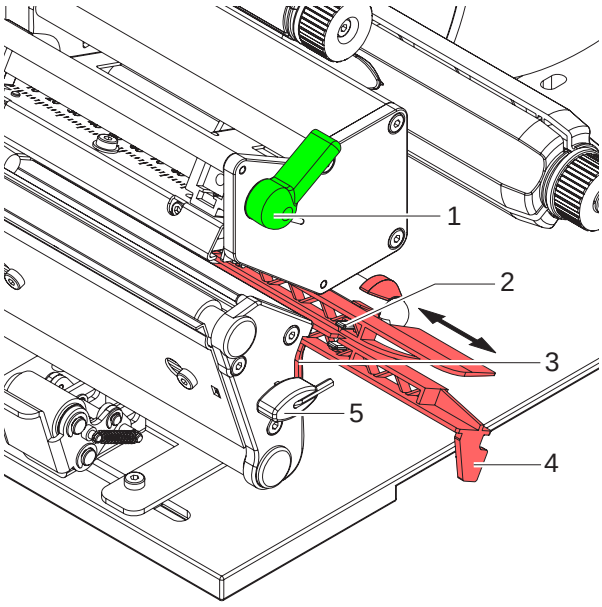

Rys. 14: Czyszczenie bariery świetlnej

1. Aby unieść głowicę, należy obrócić dźwignię (1) w kierunku przeciwnym do ruchu wskazówek zegara.
2. Wyjąć etykiety i folię transferową z drukarki.
3. Klucz sześciokątny (5) wyciągnąć z uchwytu.
4. Wcisnąć sprężynę oporową (3) i ciągnąć powoli na zewnątrz bramkę świetlną za uchwyt (4). Zwrócić przy tym uwagę, by kabel bramki świetlnej nie został naprężony.
5. Bramkę świetlną i detektory (2) oczyścić pędzelkiem lub nasączonymi alkoholem patyczkami kosmetycznymi.
6. Bramkę świetlną wsunąć z powrotem za uchwyt (3) i ustawić (patrz “6.1.4” na stronie 12).
7. Klucz sześciokątny (5) wsunąć w uchwyt.
8. Włożyć z powrotem etykiety i folię transferową (patrz “6.1” na stronie 10):

9 Deklaracja zgodności UE

Gesellschaft für
Computer- und
Automations-Bausteine
mbH & Co KG
Wilhelm-Schickard-Str. 14
D-76131 Karlsruhe

Deklaracja zgodności UE

Niniejszym deklarujemy, że niniejsza maszyna pod względem jej konstrukcji i budowy jak i wprowadzonych przez nas do obiegu rozwiązań odpowiada prawnie obowiązującym wytycznym BHP Unii Europejskiej. Przeprowadzenie zmian bez uzgodnienia z nami w maszynie lub zmiana celu przeznaczenia grozi utratą ważności niniejszej deklaracji.

Urządzenia:	Typ:
Drukarka transferowa/ Drukarka termiczna bezpośrednia	**Seria BP-PR PLUS**

Zastosowane wytyczne UE i normy:

- Wytyczne maszynowe UE	**98/37/UE**
- Bezpieczeństwo maszyn	EN ISO 12100-1:2003 EN ISO 12100-2:2003
- Wytyczne UE dla niskiego napięcia	**73/23/EWG**
- Bezpieczeństwo urządzeń informatycznych i maszyn biurowych	EN 60950-1:2001
- Wytyczne EU kompatybilnosci elekromagnetycznej	**89/336/EWG**
- Wartości graniczne zakłóceń radiowych urządzeń techniki informatycznej	EN 55022:1998 + A1:2000 + A2:2003 - klasa A
- Maksymalne prądy drgań poprzecznych	EN 61000-3-2:2000
- Wahania napięcia / Fliker	EN 61000-3-3:1995+A1:2001
Odporność na zakłócenia	EN 55024:1998 + A1:2001 + A2:2003
Wartości graniczne i procedura kontrolna	

W imieniu producenta podpisał:

cab Produkttechnik Sömmerda
Gesellschaft für Computer-
und Automationsbausteine mbH
99610 Sömmerda

Sömmerda, 10.04.06

Erwin Fascher
Prezes