Viivakoodi-/etikettitulostin BP-PR PLUS-sarja

Lyhyt käyttöopas

Julkaisu 7/06

Toimituksen sisältöä, tuotteen ulkonäköä, tehoa, mittoja ja painoa koskevat tiedot perustuvat siihen ajankohtaan, jolloin tämä ohjekirja on painettu. Pidätämme itsellemme oikeuden tehdä muutoksia.

Kaikki oikeudet, myös käännös, pidätetään.

Hyväksynnät

Etikettitulostimet täyttävät seuraavat turvallisuusmääräykset:

CE Pienjännitteitä koskeva EY-ohjesääntö (73/23/ETY)
Koneita koskeva EY-ohjesääntö (98/37/EY)
EY:n direktiivi sähkömagneettisesta yhteensopivuudesta (89/336/ETY)

FCC FCC:n osan 15 vaatimukset A-luokan tietokoneille.
Näiden laitteiden käyttö voi epäsuotuisissa olosuhteissa aiheuttaa radio- tai TV-vastaanottimiin häiriöitä (interferenssi), jotka käyttäjän on tarvittaessa korjattava.

W.H. Brady
Lindestraat 21
Industriepark C3
9240 Zele Belgium
Tel.: +32 52 457 811
e-mail: support@brady.be

Identification Solutions Division
6555 W. Good Hope Road
PO Box 2131
Milwaukee, WI 53201 U.S.A.
Phone: 1-800-537-8791 Fax: 1-800-292-2289

1 Dokumentaation rakenne

Viivakoodi-/etikettitulostimen **BP-PR PLUS** dokumentaatio koostuu seuraavista osista:

- Käyttöopas
- Konfigurointiopas
- Huolto-opas

Muut dokumentit:

- Varaosaluettelo
- Ohjelmointikäsikirja

2 Turvallisuus ja ympäristö

Lue tämä käyttöopas huolellisesti ennen etikettitulostimen ensimmäistä käyttökertaa. Käyttöoppaassa kuvataan etikettitulostimen kaikki toiminnot. Se, mitä toimintoja koneessa tosiasiallisesti on käytettävissä, riippuu tilatun koneen ominaisuuksista.

Yksityiskohtainen kuvaus kaikkine teknisine tietoineen on dokumentissa *“Konfigurointiopas **BP-PR PLUS**“*.

2.1 Määräystenmukainen käyttö

- Etikettitulostin on valmistettu soveltaen alan uusinta tekniikkaa ja noudattaen voimassaolevia turvateknisiä määräyksiä. Tästä huolimatta tuotteen käytössä voi esiintyä tilanteita, jotka altistavat käyttäjän tai muita henkilöitä kuoleman- tai vakavan vammautumisen vaaraan tai joissa etikettitulostin ja muita arvoesineitä voi vioittua.
- Etikettitulostinta saa käyttää vain, kun se on teknisesti moitteettomassa kunnossa ja kun käyttö tapahtuu määräystenmukaisella tavalla ja riskit tiedostaen sekä noudattaen turvallisuusmääräyksiä ja käyttöopasta! Erityisesti turvallisuuden vaarantavat häiriöt on korjattava välittömästi!
- Etikettitulostin soveltuu ainoastaan sopivien ja valmistajan hyväksymien materiaalien tulostamiseen. Kaikki muunlainen tai tämän ylittävä käyttö ei ole määräystenmukaista käyttöä. Valmistaja/toimittaja ei ota vastuuta määräystenvastaisen käytön seurauksena syntyvistä vahingoista; käyttäjä on yksin vastuussa käyttöön sisältyvistä riskeistä.
- Määräystenmukaiseen käyttöön kuuluu myös käyttöoppaan ohjeiden, mukaan lukien valmistajan antamien huoltosuositusten/-määräysten, noudattaminen.

2.2 Turvallisuusohjeet

- Etikettitulostin voidaan liittää 100 V - 240 V vaihtojänniteverkkoon. Liitä etikettitulostin vain suoja-maadoitettuun pistorasiaan.
- Liitä etikettitulostin vain sellaisiin laitteisiin, joissa on suojapienjännite.
- Kytke kaikki asiaankuuluvat laitteet (tietokone, tulostin, lisälaitteet) pois päältä ennen kuin kytket tai irrotat liittimiä.
- Käytä etikettitulostinta vain kuivassa ympäristössä äläkä altista sitä kosteudelle (roiskevedelle, sumulle/höyrylle, jne.).
- Jos etikettitulostinta käytetään kansi avattuna, on huolehdittava siitä, etteivät vaatteet, hiukset, korut tai muut vastaavat esineet joudu kosketuksiin suojaamattomana olevien liikkuvien osien kanssa.
- Tulostusosat voivat kuumentua tulostuksen aikana. Älä koske käytön aikana ja anna jäähtyä ennen materiaalin vaihtoa, purkamista tai säätöä.
- Suorita vain tässä käyttöoppaassa kuvattuja käsittelytoimenpiteitä. Muut toimenpiteet on uskottava asianmukaisesti koulutettujen henkilöiden tai huoltoteknikkojen tehtäväksi.

VAARA!

Verkkovirran jännite aiheuttaa hengenvaaran!

⇒ **Älä avaa etikettitulostimen koteloa.**

2.3 Osien hävittäminen ympäristöä säästävällä tavalla

Käytöstä poistettavat laitteet sisältävät kierrätyskelpoisia materiaaleja, jotka on lajiteltava.

⇒ Älä hävitä käytöstä poistettua laitetta tavallisen jätteen mukana, vaan vie se asianmukaiseen keräys-pisteeseen.

Etikettitulostimen modulaarisen rakenteen ansiosta laite on helposti purettavissa osiin, jotta osat voita-isiin kierrättää.

Etikettitulostimen elektroniikkakortti on varustettu litiumparistolla.

⇒ Kun tämä paristo poistetaan käytöstä, se on vietävä liikkeessä olevaan paristojen keräyslaatikkoon tai kunnalliseen ongelmajätteiden keräyspisteeseen.

3 Asennus

3.1 Etikettitulostimen purkaminen pakkauksesta

⇒ Nosta etikettitulostin ulos laatikosta (pidä nostaessasi kiinni kannikkeista).

⇒ Tarkasta, onko etikettitulostin kärsinyt vahinkoja kuljetuksen aikana.

⇒ Tarkasta, että pakkaus sisältää kaikki osat.

Pakkauksen sisältö

- Etikettitulostin
- tyhjä nauhaydin, asennettu siirtonauhan kelaajaan
- Katkaisureuna (vain peruslaitteet)
- Luovutinreuna (vain luovutustoiminnolla varustetut laitteet)
- Virtajohto
- Dokumentit

! Säilytä alkuperäispakkaus myöhempää kuljetusta varten.

3.2 Etikettitulostimen asennus

VARO!

Kosteus ja märkyys vahingoittavat laitetta ja painomateriaalia.

⇒ Asenna etikettitulostin vain kuivaan paikkaan suojaan roiskevedeltä.

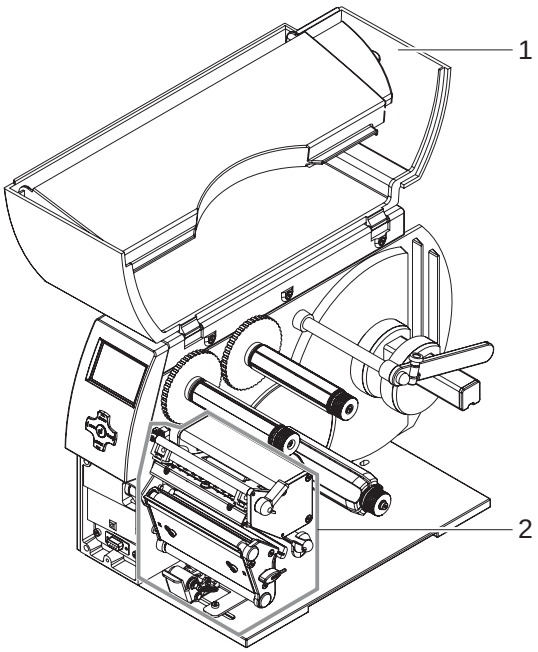

Kuva 1: Poista kuljetusvarmistukset

⇒ Aseta tulostin tasaiselle alustalle

⇒ Avaa etikettitulostimen kansi (1).

⇒ Poista tulostuspään (2) suojana olevat solumuoviset kuljetussuojukset.

3.3 Etikettitulostimen liittäminen verkkoon

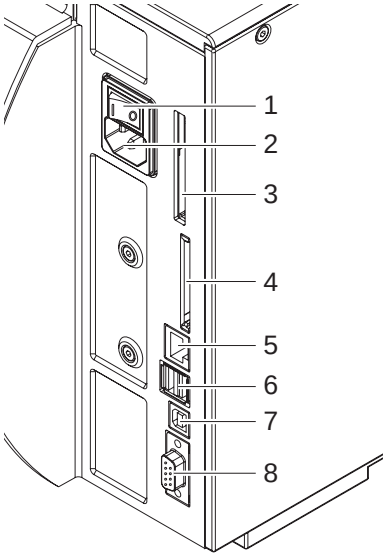

Kuva 2: Verkko- ja tietokoneliitännät

1	Verkkokytkin
2	Liitäntä virtajohtoa varten
3	Cardbus- ja PC-korttipaikat, tyyppi II
4	Compact-Flash-muistikorttipaikka
5	Ethernet 10/100 Base-T
6	USB-liitäntä näppäimistöä tai skanneria varten
7	USB High Speed Slave-liitäntä
8	RS 232 C-sarjaliitäntä

3.3.1 Laitteen liittäminen verkkovirtaan

Tulostin on varustettu monijänniteverkko-osalla. Laitetta voidaan käyttää 230 V~/50- Hz tai 115 V~/60 Hz –jännitteellä ilman erillisiä säätöjä.

VARO!

⇒ **Aseta verkkokytkin (1) asentoon “O” ennen kuin liität laitteen verkkovirtaan.**

1. Liitä virtajohto virtajohdon liitäntään (2).
2. Liitä virtajohto maadoitettuun pistorasiaan.

3.3.2 Laitteen liittäminen tietokoneeseen tai tietokoneverkkoon

! Puuttuva tai riittämätön maadoitus voi aiheuttaa käyttöhäiriöitä.
Huolehdi siitä, että kaikki etikettitulostimeen liitetyt tietokoneet ja liitäntäkaapelit on maadoitettu.

⇒ Liitä etikettitulostin sopivalla johdolla/kaapelilla tietokoneeseen tai verkkoon.

Tiedot yksittäisten liitäntöjen konfiguroinnista, ks. *“Konfigurointiopas“*.

3.4 Etikettitulostimen päälle- ja pois kytkeminen

Kun kaikki liitännät on kytketty:

⇒ Kytke tulostin päälle verkkokytkimen (1) avulla.

Tulostin suorittaa järjestelmätestin ja lopuksi näytöllä näkyy järjestelmän tila „**`Online`**“.

Jos järjestelmän käynnistyessä esiintyy virhe, näytöllä näkyy symboli ☠ ja virheen laatu.

4 Ohjaustaulu

4.1 Ohjaustaulun rakenne

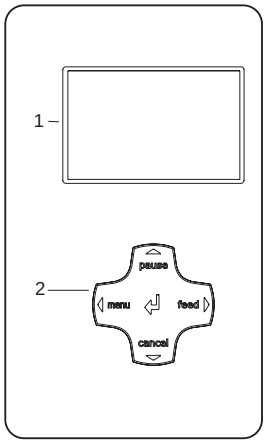

Kuva 3: Ohjaustaulu

Ohjaustaulu koostuu graafisesta näytöstä (1) ja navigointipainikkeesta (2) jossa on 5 integroitua näppäintä.

Graafisella näytöllä näytetään tulostimen ja suoritettavan tulostustyön nykyinen tila, virheilmoitukset ja tulostusasetusten valikko.

Näppäintoiminnot riippuvat tulostustyön tilasta:
Aktiiviset toiminnot tunnistaa navigointipainikkeen näppäinten merkinnöissä ja symboleissa palavasta valosta.

Tulostuskäytössä aktiiviset toiminnot palavat valkoisina (esim. **menu** tai **feed)**.
Offline-valikossa aktiiviset toiminnot palavat oransseina (nuoli, näppäin ↵).

4.2 Toiminnot

4.2.1 Symbolinäytöt

Tulostimen konfiguroinnista riippuen voi kuvaruudun tilariville ilmestyä seuraavassa taulukossa esitettyjä symboleja. Niiden avulla tulostimen sen hetkinen tila voidaan päätellä nopeasti. Tilarivin konfigurointi, ks. *“Konfigurointiopas“*.

Symboli	Merkitys	Symboli	Merkitys
L	Kellonaika		Tulostuspään lämpötila
1	Päivämäärä	1€	PPP-varat
?	Nauhavarojen tila	MEM	Käyttäjän tallennin (muisti)
	WLAN-kentän voimakkuus	INP	Tulopuskuri
FDX 100	Ethernet-tila		Tulostin vastaanottaa tietoja

Taul. 1: Näyttösymbolit tulostuskäytössä

4.2.2 Tehonsäästötila

Jos tulostinta ei käytetä pitkään aikaan, se kytkeytyy automaattisesti tehonsäästötilaan. Näytölle ilmestyy vastaava grafiikka ja näppäinten valaistus kytkeytyy pois päältä.

Tehonsäästötilan lopettaminen:

⇒ Paina jotain navigointipainikkeen näppäintä.

4.2.3 Näppäintoiminnot

Näppäin	Tila	Toiminto
menu	**`Online`**	Offline-valikkoon (katso *“Konfigurointiopas“*)
feed	**`Online`**	Tyhjän etiketin syöttö
pause	**`Online`**	Toista viimeisen etiketin tulostus
	`Tulostettu`	Keskeytä tulostustehtävä, Tulostin siirtyy **`tauko-tilaan`**
	`Pause`	Jatka tulostustehtävää, Tulostin siirtyy **`tulostettu`**
	Korjattava virhe	Jatka tulostustehtävää virheen korjaamisen jälkeen, Tulostin siirtyy **`tulostettu`**
cancel	**`Online`**	Tyhjennä tulostusmuisti, tämän jälkeen ei ole enää mahdollista toistaa viimeisen etiketin tulostusta.
	`Tulostettu` **`Pause`** Korjattava virhe ”Ei-korjattava virhe”-tila	Paina lyhyesti→ lopeta nykyinen tulostustehtävä Paina kauan→ lopeta nykyinen tulostustehtävä ja poista kaikki tulostustehtävät
	`Järjestelmävirhe`	Tulosta Jos virhe esiintyy toistuvasti, ota yhteyttä huoltopalveluun
Näppäin ↵	Korjattava **`virhe`** ”Ei-korjattava **`virhe”-tila`**	Ohjeen esiin kutsuminen→ näytetään lyhyt ohje virheen korjaamiseksi
	Offline-valikko	Paina lyhyesti→ arvon valinta parametritasolla mahdollistaa valitun arvon käyttöönoton tai toiminnon käynnistämisen Paina kauan (> 2s)→ Poistu parametritasolta ottamatta parametriasetusta käyttöön
◀	Offline-valikko	Valitse valikkokohta valikkotasolta tai valitse arvo parametritasolta. Tarvittaessa paina useita kertoja ylimmällä valikkotasolla päästäksesi Offline-valikosta **`Online`**-tilaan
▶	Offline-valikko	Valitse valikkokohta valikkotasolta tai valitse arvo parametritasolta.
▲ ▼	Offline-valikko	Siirry ylemmälle tai alemmalle valikkotasolle tai määritä arvo parametritasolla

Taul. 2: Näppäintoiminnot

5 Laitetyypit

5.1 Peruslaite

Peruslaite on tarkoitettu etikettien tulostamiseen tai rullan tulostamiseen tai päättymättömään tulostukseen.

Etikettien irrotus tapahtuu **katkaisutilassa** käsin.

”Terä”-lisälaitteella etiketit voidaan leikata irti automaattisesti. Yksityiskohtaiset tiedot, ks. lisälaitteen opas.

”Ulkoinen kelaaja”-lisälaitteella etiketit voidaan kelata automaattisesti. Yksityiskohtaiset tiedot, ks. lisälaitteen opas.

Koska laitteessa ei ole sisäistä kelaajaa, ei etikettien automaattinen irrotus pohjamateriaalista (luovutustila) ja sisäinen kelaus ole mahdollista.

5.2 Luovutuslaite

Luovutuslaite on olemassa luovutustoimintoa varten (luovutustila) ja se on varustettu sisäisellä kelaajalla ja ohjaustelasta ja puristusjärjestelmästä koostuvalla vetojärjestelmällä. Etikettien tulostaminen tai rullan tulostaminen tai päättymätön tulostaminen ovat mahdollisia.

Samoin kuin peruslaitteessa, on käyttö **katkaisutilassa** ja „Terä“- tai „Ulkoinen kelaaja“ –lisälaitteella mahdollista asentamalla katkaisureuna (katso “6.4” sivulla 17).

Luovutustilassa etiketti irrotetaan tulostamisen jälkeen pohjanauhasta. Luovutusvalopuomin (lisälaite) avulla etiketti voidaan irrottaa käsin. Aplikaattorin (lisälaite) avulla etikettien irrotus voidaan suorittaa myös automaattisesti. Pohjanauha kelataan sisäisellä kelaajalla.

Kun toimitaan **sisäinen kelaaja –tilassa**, puristusjärjestelmä on purettava (katso “6.5” sivulla 18) ja luovutinreuna vaihdettava ohjauslevyyn (katso “6.4” sivulla 17).

6 Materiaalin sisään asettaminen

Säätöön ja asennukseen käytetään mukana toimitettua **kuusioavainta**, joka sijaitsee tulostinyksikön alaosassa. Katso kuva 5, paikka 8. Tässä kuvattuihin toimenpiteisiin ei tarvita muita työkaluja.

6.1 Rullaetikettien asettaminen

6.1.1 Ydinadapterin poistaminen ja asentaminen

Käytettäessä etikettirullia, joiden ytimen läpimitta on ≥ 75 mm, on etikettirullan ohjaamisen helpottamiseksi rullan pidikkeeseen asennettava ydinadapteri. Kun käytetään pienempiä etikettirullia, ydinadapteri poistetaan seuraavalla tavalla.

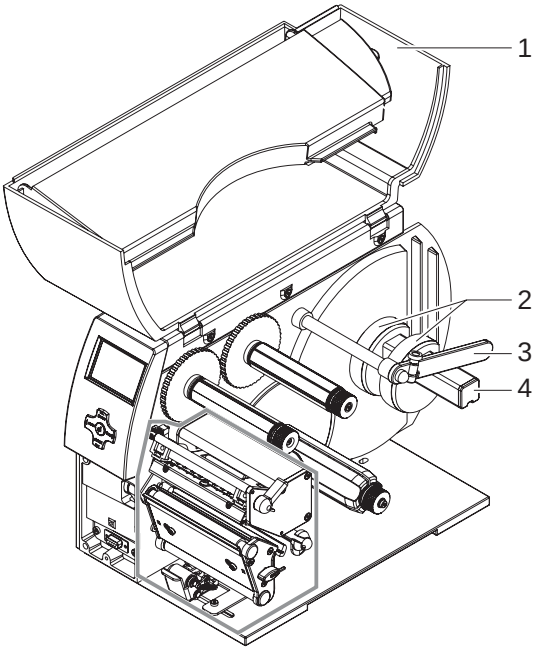

Kuva 4: Ydinadapterin asennus

Ydinadapterin poistaminen

1. Avaa kansi (1).
2. Avaa ydinadapterin (2) kiinnitysruuvit kuusioavaimella.
3. Ota ydinadapteri pois rullan pidikkeestä (4).

Ydinadapterin asennus

1. Avaa kansi (1).
2. Avaa ydinadapterin (2) kiinnitysruuvit kuusioavaimella.
3. Siirrä ensimmäinen ydinadapteri rullan pidikkeeseen (4) vasteeseen saakka ja kiristä kiinnitysruuvi.
4. Siirrä toista ydinadapteria rullan pidikkeessä (4) rullan leveyttä vastaavasti ja kiristä kiinnitysruuvi.

6.1.2 Sijoita etikettirulla rullan pidikkeeseen

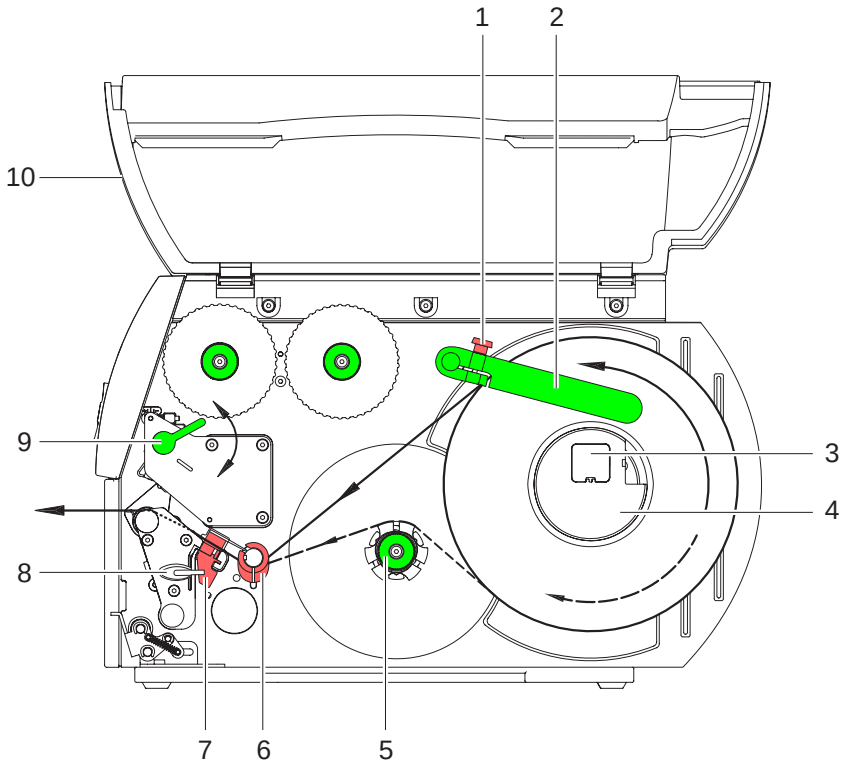

Kuva 5: Rullaetikettien asettaminen

1. Avaa kansi (10).
2. Avaa pyälletty ruuvi (1) ja käännä ohjain (2) ylös ja työnnä se kokonaan ulos.
3. Jos käytät etikettirullaa, jonka läpimitta on ≤ 75 mm, poista ydinadapteri (4) (katso “6.1.1” sivulla 10).
4. Aseta etikettirulla rullan pidikkeeseen siten, että etiketit voidaan asettaa tulostuspäähän asianmukaisella tavalla. Etiketin tulostuspuolen on oltava nähtävissä yläkautta.
5. Pitkien etikettikaistaleiden kelaaminen:
   Luovutus- tai kelaustilassa: ca. 60 cm
   Katkaisutila: ca. 40 cm
6. Työnnä etikettirulla kotelon seinämässä olevaan vasteeseen.
7. Käännä ohjain (2) alas rullan pidikkeen päälle (3) ja työnnä se siten etikettirullaa vasten, että se jarruttaa rullaa hieman, kun sitä kelataan.
8. Kiristä pyälletty ruuvi (1).

6.1.3 Etikettikaistaleiden asettaminen tulostuspäähän

1. Nosta tulostuspäätä kiertämällä vipua (9) vastapäivään.
2. Työnnä akselilla (6) oleva säätörengas kokonaan ulos.
3. Ohjaa etikettikaistaleet sisäisen kelaajan (5) yli tulostusyksikköön.
4. Ohjaa etikettikaistale akselin (6) alitse ja etikettivalopuomin (7) läpi siten, että se poistuu tulostusyksiköstä tulostuspään ja painotelan välistä.
5. Työnnä akselilla (6) oleva säätörengas etikettikaistaleen ulkoreunaa vasten.

6.1.4 Etikettivalopuomin säätö

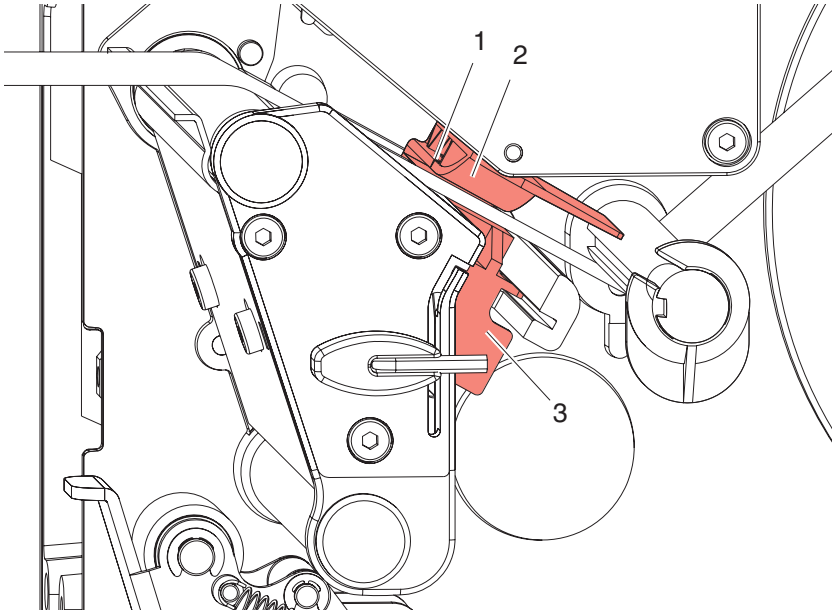

Kuva 6: Etikettivalopuomin säätö

Etikettivalopuomia (2) voidaan säätää poikittaissuuntaisesti paperin kulkusuuntaan nähden. Etikettivalopuomin anturin (1) voi nähdä edestä tulostustusyksikön läpi ja se on merkitty valopuomin pidikkeessä olevalla lovella.

⇒ Sijoita etikettivalopuomi (3) siten, että anturi (1) tunnistaa etikettiaukot tai heijastus- tai perforointimerkit.

- tai, jos etiketin muoto ei ole suorakulmainen, -

⇒ suuntaa etikettivalopuomi kahvan (3) avulla paperin kulkusuunnassa etiketin etureunaan.

Vain työskenneltäessä katkaisutilassa:

⇒ Lukitse tulostuspää kiertämällä vipua (kuva 5, paikka 9) myötäpäivään.
Etikettirulla on asetettu **katkaisutilassa tapahtuvaa käyttöä** varten.

6.1.5 Etikettikaistaleiden kelaaminen kelaustilassa

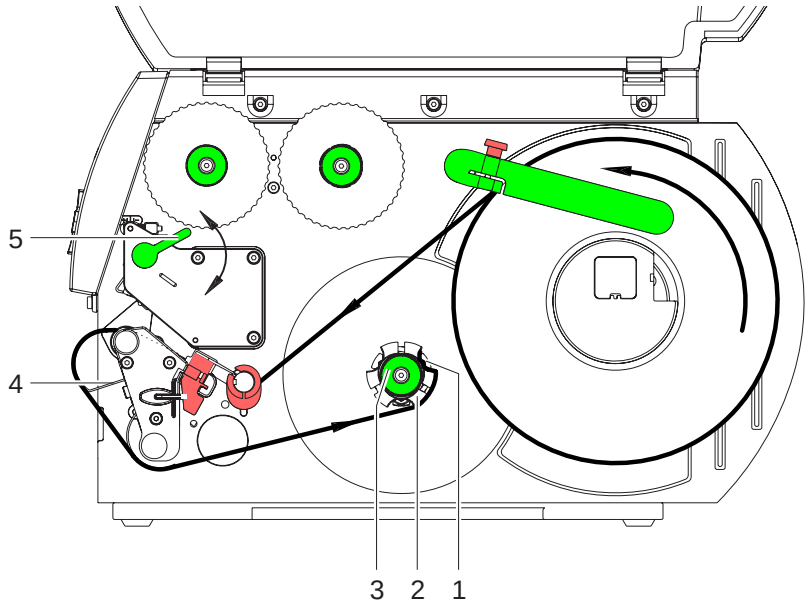

Kuva 7: Etikettikaistaleiden ohjaaminen kelaustilassa

Kelaustilassa etiketit kelataan tulostuksen jälkeen sisäisesti myöhempää käyttöä varten.

1. Tarvittaessa pura puristusjärjestelmä (katso “6.5” sivulla 18) ja asenna ohjauslevy (katso “6.4” sivulla 17).
2. Ohjaa etikettikaistaleet ohjauslevyn (4) avulla sisäiseen kelaajaan (2).
3. Pidä kelaajaa (2) paikallaan ja kierrä kääntönuppia (3) myötäpäivään vasteeseen saakka.
4. Työnnä etikettikaistaleet kelaajan (1) pidikkeen alitse ja kierrä kääntönuppia (3) vastapäivään vasteeseen saakka.

   Kelaaja avautuu ja etikettikaistale kiinnittyy.
5. Kelaa etikettikaistaletta kiinni kiertämällä kelaajaa (2) myötäpäivään.
6. Lukitse tulostuspää kiertämällä vipua (5) myötäpäivään.

   Etikettirulla on asetettu **kelaustilassa tapahtuvaa käyttöä** varten.

6.1.6 Etikettikaistaleiden kelaaminen luovutustilassa

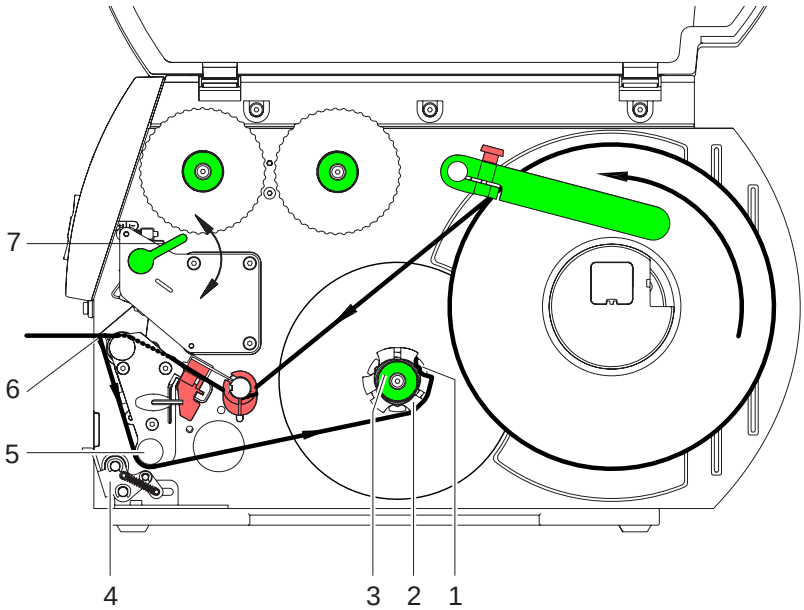

Kuva 8: Etikettikaistaleiden ohjaaminen luovutustilassa

Luovutustilassa etiketit irrotetaan tulostuksen jälkeen ja vain pohjamateriaali kelataan.

1. Nosta puristusjärjestelmä (4) ylös ohjaustelasta (5).
2. Irrota etiketit etikettikaistaleesta pohjamateriaalin ensimmäisen 100 mm pituudelta.
3. Ohjaa etikettikaistaleet luovutusreunan (6) ja ohjaustelan (5) kautta kelaajaan (2).
4. Pidä kelaajaa (2) paikallaan ja kierrä kääntönuppia (3) myötäpäivään vasteeseen saakka.
5. Työnnä etikettikaistaleet kelaajan (2) pidikkeen (1) alitse ja kierrä kääntönuppia (3) vastapäivään vasteeseen saakka.

   Kelaaja avautuu ja etikettikaistale kiinnittyy.
6. Kelaa etikettikaistaletta kiinni kiertämällä kelaajaa (2) myötäpäivään.
7. Avaa puristusjärjestelmän (4) ylempää kiinnitysruuvia hieman kuusioavaimella ja sijoita puristusjärjestelmä (4) etikettikaistaleen keskelle (katso “6.5” sivulla 18).
8. Sulje puristusjärjestelmä (4) ja kiristä puristusjärjestelmän (4) ylempi kiinnitysruuvi.
9. Lukitse tulostuspää kiertämällä vipua (7) myötäpäivään.

   Etikettirulla on asetettu **luovutustilassa tapahtuvaa käyttöä** varten.

6.1.7 Pääpuristusjärjestelmän säätö

Tulostuspäätä puristetaan kaihdella työntimellä. Ulomman työntimen asento/paikka on säädettävä käytettävän etikettimateriaalin leveyden mukaan,

- jotta tulostuslaatu olisi tasainen koko etiketin leveydellä.
- Taitosten/ryppyjen välttäminen siirtonauhaa liikutettaessa,
- Vältä painotelan ja tulostuspään ennenaikaista kulumista.

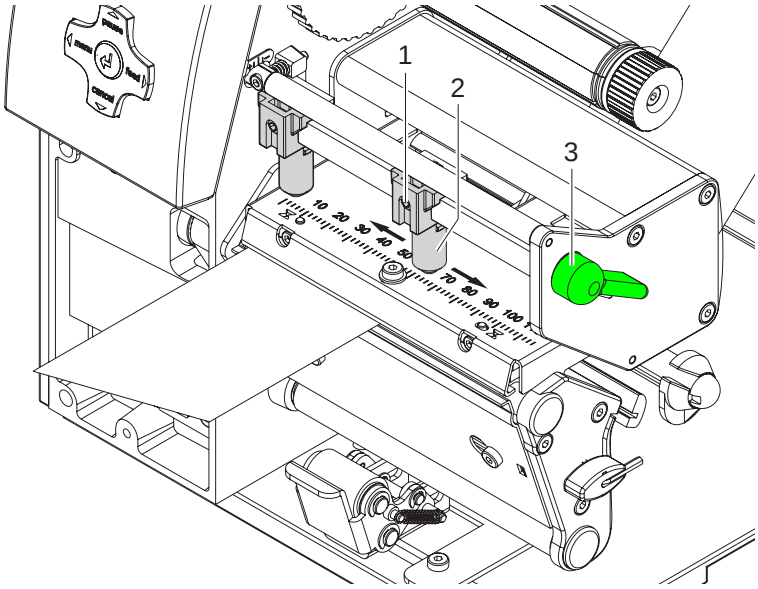

Kuva 9: Pääpuristusjärjestelmän säätö

1. Lukitse tulostuspää kiertämällä vipua (3) myötäpäivään.
2. Avaa ulomman työntimen (2) kierretappi (1) kuusioavaimella.
3. Aseta ulompi työnnin (2) etiketin ulomman reunan yläpuolelle ja kiristä kierretappi (1).

6.2 Siirtonauhan sisään asettaminen

! Suorassa lämpötulostuksessa siirtonauhaa ei aseteta ja tarvittaessa jo asetettu siirtonauha on poistettava.

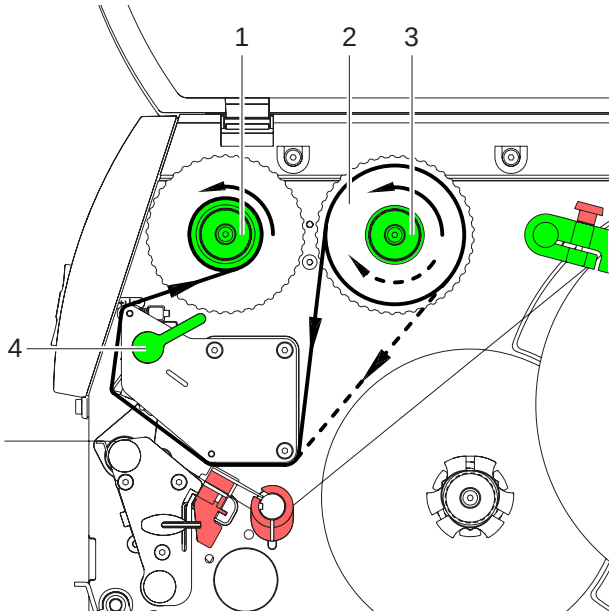

Kuva 10: Siirtonauha-ajo

1. Puhdista tulostuspää ennen siirtonauhan asettamista (katso “8.3” sivulla 20).
2. Nosta tulostuspäätä kiertämällä vipua (4) vastapäivään.
3. Työnnä siirtonauharulla (2) kelaajan (3) vasteeseen siten, että nauhan väripinnoite osoittaa aukikelattaessa alaspäin. Kelaajalla (3) ei ole ennalta määrättyä pyörimissuuntaa.
4. Pidä siirtonauharullaa (2) paikallaan ja kierrä kelaajan (3) kääntönuppia myötäpäivään, kunnes siirtonauharulla on kiinnittynyt.
5. Työnnä sopiva siirtonauhan ydin siirtonauhan kelaajaan (1) ja kiinnitä samalla tavalla.
6. Ohjaa siirtonauha kuvan 10 osoittamalla tavalla tulostusyksikön läpi.
7. Kiinnitä siirtonauhan alkupää teipillä siirtonauhan ytimeen (1). Huomioi, että siirtonauhan kelaajan pyörimissuunta on vastapäivään.
8. Tasoita siirtonauha kiertämällä siirtonauhan kelaajaa (1) vastapäivään.
9. Lukitse tulostuspää kiertämällä vipua (4) myötäpäivään.

6.3 Siirtonauhan liikkeen säätö

Jos siirtonauhaan syntyy taitoksia tai ryppyjä, tulostuslaatu heikkenee. Siirtonauhan ohjausta on säädettävä taitosten/ryppyjen välttämiseksi. Katso myös “Pääpuristusjärjestelmän säätö” sivulla 15.

Säätö on järkevintä suorittaa tulostuskäytön aikana.

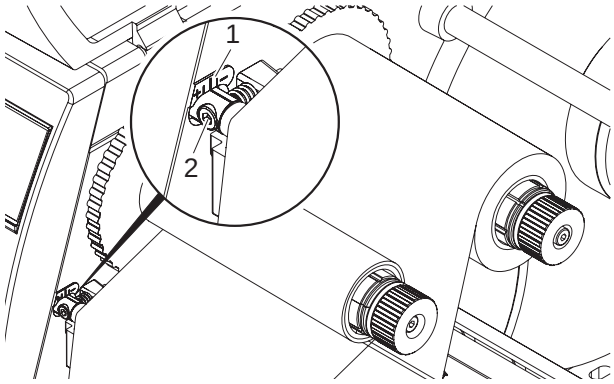

Kuva 11: Siirtonauhan liikkeen säätö

1. Tarkista asetukset asteikolta (1) ja ota ne huomioon.
2. Kierrä ruuvia (2) kuusioavaimella ja tarkkaile nauhan käyttäytymistä.
   Suunnassa **(+)** siirtonauhan sisäreuna kiristyy, suunnassa **(–)** vastaavasti ulkoreuna.

6.4 Ohjauslevyn, luovutus- tai katkaisureunan poistaminen ja asennus

Kun tulostin halutaan varustaa jotain muuta käyttötilaa varten, on ohjauslevy tai luovutus- tai katkaisureuna tarvittaessa asennettava.

Ohjaustelan puristusjärjestelmällä varustetuissa tulostinversioissa täytyy puristusjärjestelmä poistaa ennen ohjauslevyn asentamista kelaustilassa tapahtuvaa käyttöä varten (katso “6.5” sivulla 18).

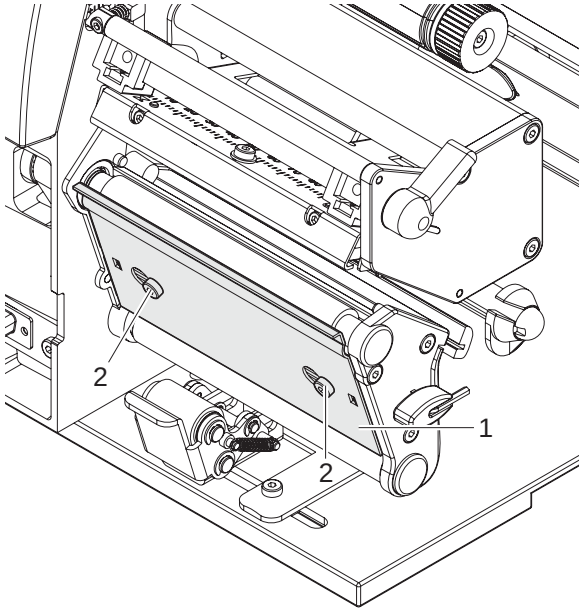

Kuva 12: Ohjauslevyn, luovutus- tai katkaisureunan poistaminen ja asennus

Levyn poistaminen

1. Avaa ruuvia (2) useita kierroksia.
2. Työnnä levyä (1) oikealle ja ota se pois.

Levyn asennus

1. Aseta levy (1) ruuveihin (2) ja työnnä kokonaan vasemmalle.
2. Kiristä ruuvit (2).

6.5 Puristusjärjestelmän poistaminen ja asentaminen

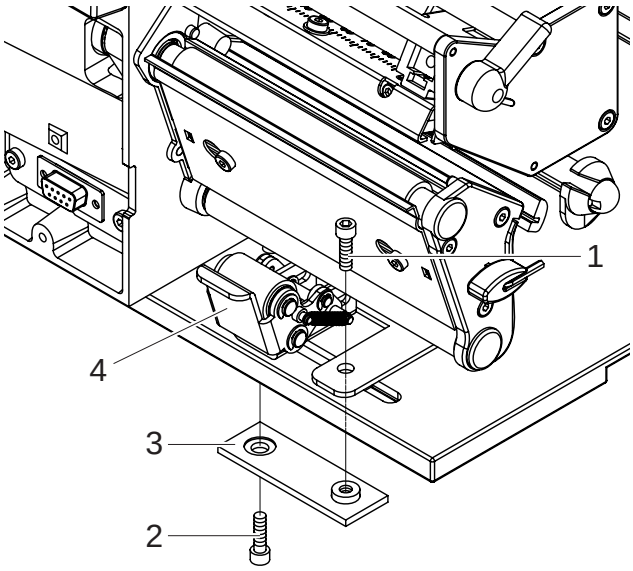

Kuva 13: Puristusjärjestelmän poistaminen

Puristusjärjestelmän poistaminen

1. Aseta tulostin pöydän reunalle siten, että pitkään loveen pääsee käsiksi alakautta.
2. Ruuvaa ruuvit (1) (2) auki ja ota pois.
3. Ota puristusjärjestelmä (4) ja alalevy (3) pois.

Puristusjärjestelmän asentaminen

1. Aseta tulostin pöydän reunalle siten, että pitkään loveen pääsee käsiksi alakautta.
2. Aseta puristusjärjestelmä (4) pitkän loven kohdalle ja ruuvaa alalevy (3) ruuvilla (1) ylhäältä kiinni (älä kiristä kokonaan).
3. Ruuvaa alalevy (3) ruuvilla (2) alhaalta kiinni (älä kiristä kokonaan).
4. Kohdista puristusjärjestelmä (4) etiketin keskelle ja kiristä ruuvit.

7 Tulostuskäyttö

VARO!

Epäasianmukainen käsittely vahingoittaa tulostuspäätä!

⇒ **Älä koske tulostuspään alaosaan sormilla tai terävillä esineillä.**

⇒ **Huolehdi siitä, ettei etiketeissä ole epäpuhtauksia.**

⇒ **Huolehdi siitä, että etikettien pinnat ovat sileitä. Karheat etiketit hankaavat ja vähentävät tulostuspään elinikää.**

⇒ **Tulosta mahdollisimman alhaisella tulostuspään lämpötilalla.**

7.1 Synkronointiajo

Tulostin on käyttövalmiina, kun kaikki liitännät on kytketty, etiketit tai siirtonauha on asetettu ja tulostuspää on lukittunut. Yksityiskohtaiset tiedot tulostimen konfiguroinnista, ks. *"Konfigurointiopas **BP-PR PLUS**"*.

Kun etikettimateriaali on asetettu sisään, täytyy suorittaa synkronointiajo, jossa tulostin määrittää asetettujen etikettien pituuden ja säätää etikettien syötön tätä vastaavasti.

1. Paina **feed**-näppäintä käynnistääksesi synkronointiajon.
2. Poista tyhjät etiketit synkronointiajon päätyttyä.
   Tulostin on synkronoitu asetetun etikettimateriaalin edellyttämällä tavalla.

Synkronointiajoa ei ole tarpeen suorittaa, jos tulostuspäätä ei ole avattu eri tulostustehtävien välillä, vaikka tulostin olisi ollut pois kytkettynä.

7.2 Katkaisutila

Katkaisutilassa etiketit tai päättymätön materiaali tulostetaan. Tulostuksen jälkeen etikettikaistaleet leikataan irti käsin. Etikettitulostin on varustettu tätä varten katkaisureunalla.
Valinnaisesti etiketti voidaan leikata irti automaattisesti tai kelata ulkoisella laitteella.

7.3 Luovutustila

Luovutustilassa etiketit irrotetaan pohjamateriaalista automaattisesti tulostuksen jälkeen ja asetetaan valmiiksi käyttöä varten. Etikettitulostin on varustettu tätä varten luovutusreunalla ja seuraavilla lisälaitteilla: Luovutusvalopuomi (PS6 tai PS8), luovutusadapteri (PS5) tai aplikaattori (A1000). Pohjamateriaali kelataan tulostimen sisäisellä kelaajalla.

7.4 Sisäinen kelaus

Etiketit ja pohjamateriaali kelataan tulostuksen jälkeen sisäisesti myöhempää käyttöä varten. Etikettitulostin on varustettu tätä varten ohjauslevyllä.

8 Puhdistus ja yksinkertainen huolto

VAARA!

Hengenvaara sähköiskun johdosta!

⇒ **Tulostin on irrotettava verkkovirrasta aina ennen huoltotöiden aloittamista.**

8.1 Yleispuhdistus

Aikaväli: Tarvittaessa

VARO!

Voimakkaiden puhdistusaineiden käyttö vahingoittaa tulostinta!

⇒ **Älä käytä ulkopintojen tai osien puhdistamiseen hankausaineita tai liuottimia.**

⇒ Poista pöly ja paperinöyhtä tulostusalueelta pehmeällä siveltimellä tai pölynimurilla.

⇒ Puhdista ulkopinnat yleispuhdistusaineella.

8.2 Painotelan puhdistus

Aikaväli: Aina, kun etikettirulla vaihdetaan, tai kun tulostuslaatu tai etikettien liikkuminen laitteessa on heikentynyt

1. Nosta tulostuspäätä kiertämällä vipua (4, kuva 10) vastapäivään.
2. Ota etiketit ja siirtonauha ulos tulostimesta.
3. Poista epäpuhtaudet telanpuhdistajalla ja pehmeällä pyyhkeellä.
4. Jos tela on vioittunut, se on vaihdettava.

8.3 Tulostuspään puhdistus

Aikaväli:

- Suora lämpöpaino: Aina, kun etikettirulla vaihdetaan
- Lämpösiirtotulostus: Aina, kun etikettirulla vaihdetaan, tai kun tulostuslaatu on heikentynyt

Tulostuspäähän voi tulostuksen aikana kertyä epäpuhtauksia, jotka heikentävät tulostusjäljen laatua aiheuttaen esim. kontrastin vaihteluita tai pystysuoria juovia.

VARO!

Tulostuspään vioittuminen!

⇒ **Älä käytä tulostuspään puhdistamiseen teräviä tai kovia esineitä.**

⇒ **Älä koske tulostuspään lasiseen suojakalvoon.**

1. Nosta tulostuspäätä kiertämällä vipua (4, kuva 10) vastapäivään.
2. Ota etiketit ja siirtonauha ulos tulostimesta.
3. tulostuspään pinnat on puhdistettava erikoispuhdistuspuikolla tai puhtaaseen alkoholiin kastetulla vanupuikolla.
4. Anna tulostuspään kuivua 2 – 3 minuuttia ennen kuin otat tulostimen käyttöön.

8.4 Etikettivalopuomin puhdistus

Aikaväli: Kun etikettirulla vaihdetaan

VARO!

Valopuomin vioittuminen!

⇒ **Älä käytä valopuomin puhdistamiseen teräviä tai kovia esineitä tai liuottimia.**

Etikettivalopuomi voi likaantua paperinöyhdästä. Tällöin etiketin alkupään tunnistus ei välttämättä toimi.

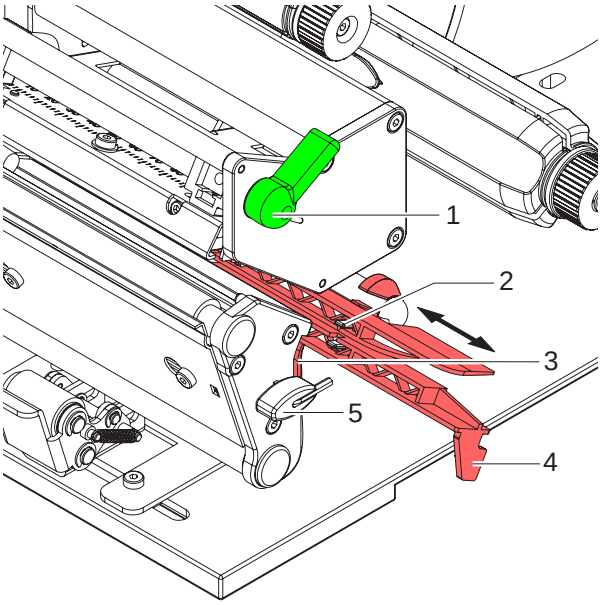

Kuva 14: Valopuomin puhdistus

1. Nosta tulostuspäätä kiertämällä vipua (1) vastapäivään.
2. Ota etiketit ja siirtonauha ulos tulostimesta.
3. Ota kuusioavan (5) pois pidikkeestään.
4. Paina vastejousta (3) ja vedä etikettivalopuomia hitaasti ulospäin kahvan (4) avulla. Huolehdi siitä, ettei valopuomin johto kiristy.
5. Puhdista etikettivalopuomi ja anturit (2) siveltimellä tai puhtaaseen alkoholiin kastetulla vanupuikolla.
6. Työnnä etikettivalopuomi takaisin sisään kahvan (3) avulla ja aseta se paikalleen (katso “6.1.4” sivulla 12).
7. Työnnä kuusioavan (5) pidikkeeseen.
8. Aseta etiketit ja siirtonauha uudelleen sisään (katso “6.1” sivulla 10).

9 EY-konformiteettiselvitys

Gesellschaft für
Computer- und
Automations-Bausteine
mbH & Co KG
Wilhelm-Schickard-Str. 14
D-76131 Karlsruhe

EY-konformiteettiselvitys

Todistamme täten, että seuraavassa määritellyn koneen suunnittelu ja rakenne sekä meidän toimittamamme malli ovat vastaavien perustavien EY-määräystenturvallisuus- ja terveysvaatimusten mukaiset. Koneen tai sen käyttötarkoituksen muutoksissa, joista ei ole sovittu meidän kanssamme, menettää tämä selvitys voimassaolonsa.

Laite:	Tyyppi:
Siirotulostin/ Suoralämpötulostin	**BP-PR PLUS-sarja**

Sovelletut EY-määräykset ja standardit:

- Koneita koskeva EY-ohjesääntö	**98/37/EY**
- Koneiden turvallisuus	EN ISO 12100-1:2003 EN ISO 12100-2:2003
- Pienjännitteitä koskeva EY-ohjesääntö	**73/23/ETY**
- Tiedotuslaitteiden turvallisuus ja toimistokoneiden turvallisuus	EN 60950-1:2001
- EY-ohjesääntö EMV	**89/336/ETY**
Tietotekniikan laitteistojen radiohäiriöiden raja-arvot	EN 55022:1998 + A1:2000 + A2:2003 - Class A
- Yliaaltovirrat	EN 61000-3-2:2000
- Jännitteen vaihtelut / vilkkuilmiö	EN 61000-3-3:1995+A1:2001
Häiriönsietolaitteisto	EN 55024:1998 + A1:2001 + A2:2003
Raja-arvot ja testausmenetelmä	

Valmistajan puolesta allekirjoittaa:

cab Produkttechnik Sömmerda
Gesellschaft für Computer-
und Automationsbausteine mbH
99610 Sömmerda

Sömmerda, 10.04.06

Erwin Fascher
Toimitusjohtaja