Tiskárna čárových kódů/etiket
Série BP-PR PLUS

Krátký návod k použití

Vydání 7/06

Údaje k rozsahu dodávky, vzhledu, výkonu, rozměrům a hmotnosti odpovídajím našim znalostem ve chvíli vydání tiskem tohoto návodu. Změny vyhraženy.

Všechna práva, i překladová, vyhražena.

Povolení

Tiskárna etiket splňuje následující bezpečnostní směrnice:

CE Nízkonapět'ová směrnice Evropských společenství (73/23/EHS)
Směrnice Evropských společenství pro stroje (98/37/Evr. spol)
Směrnice Evropských společenství elektromagnetická kompatibilita (89/336/EHS)

FCC Podmínky z oddílu Předpisů FCC pro počítače třídy A.
Provoz těchto přístrojů může za nepříznivých podmínek vést k rušení rozhlasového nebo televizního příjmu (interferencím), které musí být odstraněny případnými opatřeními uživatele.

W.H. Brady
Lindestraat 21
Industriepark C3
9240 Zele Belgium
Tel.: +32 52 457 811
e-mail: support@brady.be

Identification Solutions Division
6555 W. Good Hope Road
PO Box 2131
Milwaukee, WI 53201 U.S.A.
Phone: 1-800-537-8791 Fax: 1-800-292-2289

1 Výstavba dokumentace

Dokumentace pro tiskárnu čárových kódů/etiket **BP-PR PLUS** se skládá z následujících částí:

- Návod k provozu
- Návod pro konfiguraci
- Servisní pokyny

Další dokumentace:

- Seznam náhradních dílů
- Příručka pro programování přenosové tiskárny

2 Bezpečnost a životní prostředí

Před prvním použitím tiskárny etiket si pečlivě pročtěte tento návod k použití. Tento návod k použití popisuje všechny funkce tiskárny etiket v průběhu provozu. Funkce, jež jsou skutečně k dispozici, se řídí podle provedení orientovaného na konkrétní práci.

i Podrobný popis výrobku se všemi technickými údaji naleznete v *“Návodu pro konfiguraci **BP-PR PLUS**“*.

2.1 Použití dle patřičného určení

- Tiskárna etiket je konstruována podle úrovně techniky a uznávaných bezpečnostnětechnických pravidel. Přesto může při používání zařízení hrozit nebezpečí pro zdraví a život uživatele nebo třetích osob popř. poškození této tiskárny etiket či jiné věcné škody.
- Tato tiskárna etiket může být používána pouze v technicky bezvadném stavu a také dle svého určení, se znalostmi bezpečnosti a nebezpečí s ohledem na návod k obsluze! Obzvláště rušení, která ohrožžují bezpečnost, musí být neprodleně odstraněna.
- Tato tiskárna etiket je určena výlučně k potisku k tomu určených a výrobcem povolených materiálů. Používání tiskárny jiným způsobem nebo vycházející z tohoto způsobu není považováno za užívání dle patřičného určení. Výrobce/dodavatel neručí za škody způsobené nevhodným používáním; riziko za ně nese pouze uživatel.
- K účelovému používání patří také dodržování návodu k†použití včetně doporučení/předpisů pro údržbu ze strany výrobce.

2.2 Bezpečnostní pokyny

- Tiskárna etiket je projektována pro elektrické sítě se střídavým napětím od 100 V do 240 V. Tuto tiskárnu etiket připojujte pouze do zásuvek s kolíkem ochranného vedení.
- Tiskárnu etiket spojujte pouze s přístroji, které mají malé ochranné napětí.
- Před zapojováním nebo odpojováním vypněte všechny příslušné přístroje (počítač, tiskárnu a příslušenství).
- Provozujte tuto tiskárnu etiket pouze v suchém prostředí a nevystavujte ji vlhkosti (ostřiková voda, mlha atd.).
- Pokud budete tiskárnu etiket provozovat s otevřeným krytem, dbejte na to, aby se do kontaktu s otevřenými rotujícími součástmi nedostalo oblečení, vlasy, šperky nebo podobné osobní věci.
- Tisková jednotka se může během tisku zahřát. Během provozu se ji nedotýkejte a před výměnou materiálu, vymontováním nebo seřizováním nechte ochladnout.
- Provádějte pouze ty operace, které jsou popsány v tomto návodu k použití. Další práce může provádět jen školený personál nebo servisní technici.

NEBEZPEČÍ!

Síťové napětí - nebezpečí života!

⇒ **Neotvírejte kryt tiskárny etiket.**

2.3 Ekologická likvidace odpadu

Staré přístroje obsahují cenné recyklovatelné materiály, které by měly být opětovně využity.

⇒ Likvidujte staré přístroje odděleně od ostatního odpadu v odpovídajících sběrnách.

Díky stavebnicové konstrukci etiketové tiskárny je možné její bezproblémové rozložení na jednotlivé stavební díly tak, aby se tyto díly mohly snadno recyklovat.

Základní elektronická deska etiketové tiskárny je vybavena lithiovou baterií.

⇒ Likvidujte tyto baterie ve sběrnách starých baterií v obchodech nebo ve veřejných likvidačních sběrnách.

3 Montáž

3.1 Vybalte tiskárnu etiket

⇒ Etiketovou tiskárnu vyjměte z krabice pomocí přidržovací smyčky.

⇒ Zkontrolujte, zda nebyla tiskárna etiket poškozena při přepravě.

⇒ Zkontrolujte, zda je dodávka kompletní.

Rozsah dodávky

- Tiskárna etiket
- prázdné fóliové jádro namontované navíječce přenosové fólie
- Odtrhávací hrana (pouze u základních přístrojů)
- Dávkovací hrana (jen dávkovací přístroje)
- Síťový kabel
- Dokumentace

! Uchovejte originální balení pro pozdější převozy.

3.2 Usaďte tiskárnu na etikety

POZOR!

Poškození přístroje a tiskového materiálu vlivem vlhkosti a mokrem.

⇒ Tiskárnu na etikety umístěte pouze na suchém místě chráněném před stříkající vodou.

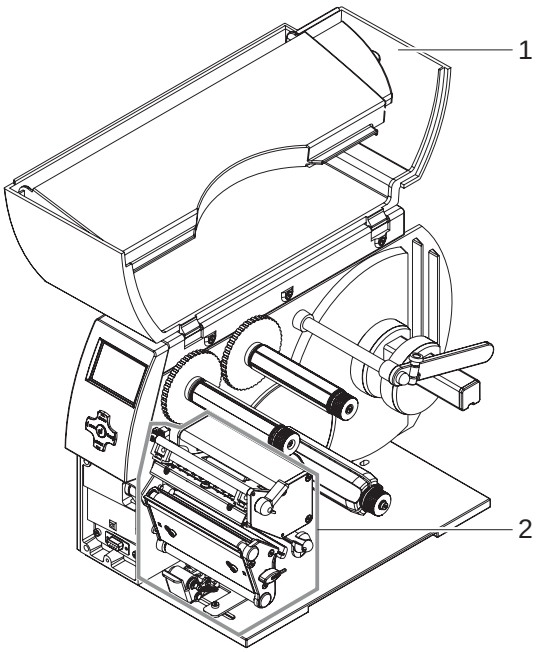

Obr. 1: Odstraňte přepravní zajištění

⇒ Postavte tiskárnu na rovnou podložku.

⇒ Otevřte kryt (1) tiskárny etiket.

⇒ Odstraňte přepravní zajištění z pěnové látky v oblasti tiskové hlavy (2).

3.3 Zapojte tiskárnu na etikety

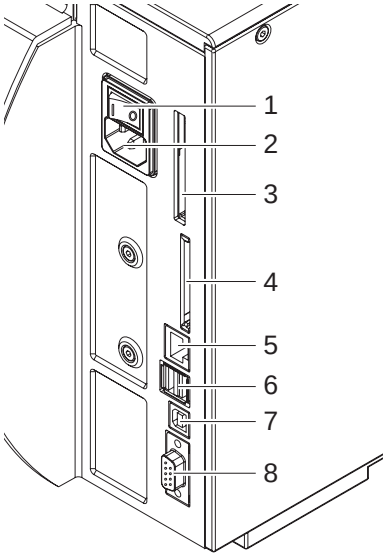

1 Síťový vypínač
2 Připojovací zdířka na síť
3 Slot pro Cardbus nebo PC-kartu typu II
4 Slot pro paměťovou kartu CompactFlash
5 Propojení Ethernet 10/100 Base typu T
6 Propojení USB pro klávesnici nebo skener
7 Propojení USB-High Speed Slave
8 Sériové propojení RS 232 C

Obr. 2: Připojení na síť a k počítači

3.3.1 Připojte zařízení do elektrické sítě

Tiskárna je vybavena širokorozpětťovou síťovou přípojkou. Provoz při síťovém napětí 230 V~/50 Hz nebo 115 V~/60 Hz je možný bez dalšího zásahu do přístroje.

POZOR!

⇒ **Před připojením k síti přepněte síťový vypínač (1) do polohy “O”.**

1. Síťový kabel zastrčte do elektrické zásuvky (2).
2. Zástrčku síťového kabelu zasouvejte pouze do uzemněné zásuvky.

3.3.2 Připojte na počítač nebo počítačovou síť

! Z důvodů nedostatečného nebo chybějícího uzemnění mohou v provozu nastat poruchy.
Dbejte na to, aby všechny počítače a spojovací kabely připojené na tiskárnu etiket byly uzemněné.

⇒ Propojte tiskárnu etiket s počítačem nebo se sítí pomocí vhodného kabelu.

Podrobnosti ke konfiguraci jednotlivých rozhranní naleznete v *“Návodu pro konfiguraci“*.

3.4 Zapněte a vypněte tiskárnu etiket

Jakmile jsou všechna připojení provedena:

⇒ Zapněte tiskárnu na síťovém vypínači (1).

Tiskárna provede systémový test a následně zobrazí na ukazateli stav systému **`Online`**.

Pokud při spouštění systému dojde k chybě, zobrazí se symbol ☠ a druh chyby.

4 Obslužný panel

4.1 Výstavba ovládacího panelu

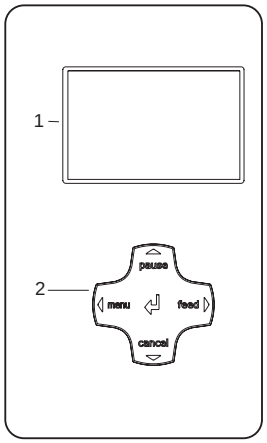

Obr. 3: Obslužný panel

Obslužný panel se skládá z grafického ukazatele (1) a navigační desky (2) s pěti integrovanými tlačítky.

Grafický ukazatel informuje o aktuálním stavu tiskárny a příkazu pro tisk, oznamuje chyby a zobrazuje v menu nastavení tiskárny.

Funkce kláves závisí na aktuálním stavu tiskárny:
Aktivní funkce se poznají podle toho, že svítí popisy a symboly na klávesách navigační desky.

Během provozu tiskárny svítí aktivní funkce bíle (např. **menu** nebo **feed**).
V menu offline svítí aktivní funkce oranžově (šipky, klávesy ↵).

4.2 Funkce

4.2.1 Zobrazení symbolu

Podle konfigurace tiskárny se mohou na stavovém řádku obrazovky zobrazit symboly uvedené v následující tabulce. Umožní rychlé zjištění aktuálního stavu tiskárny. Pro konfiguraci stavového řádku *“Návod pro konfiguraci“*.

Symbol	Význam	Symbol	Význam
	čas		teplota tiskací hlavy
	datum		vklad PPP
	stav fóliových zásob	MEM	uživatelská paměť (Memory)
	síla pole WLAN	INP	vstupní vyrovnávací pamětí
FDX 100	stav ethernetu		tiskárna přijímá údaje

Tab. 1: Symboly ukazatele při provozu tiskárny

4.2.2 Režim úspory energie

Pokud tiskárna nebude delší dobu používána, přepne se automaticky do režimu úspory energie. Ukazatel zobrazuje grafiku ZZZZ a osvětlení kláves je vypnuto.

Pro ukončení režimu úspory energie:

⇒ Stiskněte libovolnou klávesu na navigační desce.

4.2.3 Funkce tlačítek

Tlačítko	Stav	Funkce
menu	**`Online`**	Na menu offline (viz *"Návod pro konfiguraci"*)
feed	**`Online`**	Podávání prázdné etikety
pause	**`Online`**	Zopakovat tisk poslední etikety
	`Tisk etikety`	Přerušte příkaz pro tisk, tiskárna přejde do stavu **`pauzy`**
	`Pauza`	Pokračujte v příkazu pro tisk, tiskárna přejde do stavu **`tisku etikety`**
	Odstranitelná chyba	Po odstranění chyby pokračujte v příkazu pro tisk, Tiskárna přejde do stavu **`tisku etikety`**
cancel	**`Online`**	Vymažte tiskovou vyrovnávací paměť, potom už nebude možné opakovat tisk poslední etikety
	`Tisk etikety` **`Pauza`** Odstranitelná chyba Neodstranitelná chyba	Krátce stiskněte→ zrušte aktuální příkaz pro tisk Dlouhé stisknutí→ zrušte aktuální příkaz pro tisk a vymažte všechny příkazy pro tisk
	`Systémová chyba`	Stiskněte Pokud se chyba neustále objevuje, uvědomte servis.
Tlačítko ↵	Odstranitelná **`chyba`** Neodstranitelná **`chyba`**	Vyvolání pomoci→ zobrazí se krátká informace pro odstranění chyby
	Nabídka OFFLINE	Krátce stiskněte→ na úrovni parametrů umožněte výběr hodnot, zvolte jednu zvolenou hodnotu nebo spustěte funkci Dlouhé stisknutí (> 2s) → Opusůte úroveň parametrů, aniž byste zvolili nastavení parametru
◀	Nabídka OFFLINE	Zvolte si jednotlivé body menu na úrovni menu nebo si vyberte hodnoty na úrovni parametrů. Případně několikrát stiskněte na nejvyšší úrovni menu, abyste se dostali z menu offline do stavu **`Online`**
▶	Nabídka OFFLINE	Zvolte si jednotlivé body menu na úrovni menu nebo si vyberte hodnoty na úrovni parametrů.
▲ ▼	Nabídka OFFLINE	Dosažení vyšší nebo nižší úrovně menu nebo nastavení hodnoty v úrovni parametrů

Tab. 2: Funkce tlačítek

5 Typy přístrojů

5.1 Základní přístroj

Základní přístroj slouží pro potisk etiket nebo nekonečného materiálu z rolí nebo s leporelovými záhyby.

V **režimu odtrhávání** se provádí odběr etiket ručně.

Pomocí příslušenství 'nůž' mohou být etikety automaticky odřezávány. Podrobnosti naleznete v Návodu k příslušenství.

Pomocí příslušenství 'vnější navíječka' mohou být etikety navíjeny. Podrobnosti naleznete v Návodu k příslušenství.

Kvůli chybějící vnitřní navíječce není možné automatické uvolňování etiket z nosného materiálu (režim dávkování) a vnitřní navíjení.

5.2 Dávkovací přístroj

Dávkovací přístroj je připraven pro dávkovací režim a proto je vybaven vnitřní navíječkou a tažným systémem skládajícím se z vodícího válce. Potisk je možný na etikety nebo nekonečný materiál v rolích nebo s leporelovými záhyby.

Provoz v **odtrhávacím režimu** a s „nožem“ v příslušenství nebo s „vnější navíječkou“ je možné stejně jako u základního přístroje pomocí montáže odtrhávací hrany (viz “6.4” na straně 17).

V **režimu dávkování** se etiketa po potisku uvolní z nosného pásu. Při používání světelné clony (příslušenství) může být etiketa odebírána ručně. Pomocí aplikátoru (příslušenství) může být odběr etiket rovněž automatizován. Nosný pás se navíjí pomocí vnitřní navíječky.

Pro provoz v **režimu vnitřního navíjení** odmontujte přítlačný systém (viz “6.5” na straně 18) a vyměňte dávkovací hranu za vodící plech (viz “6.4” na straně 17).

6 Vložte materiál

Pro nastavení a jednoduché montáže používejte dodaný **šestihranný klíč**, který se nachází ve spodní části tiskové jednotky. Viz obr. 5, poloha 8. Jiná nářadí nejsou pro zde popsané práce vhodná.

6.1 Vložte etiketové role

6.1.1 Odmontování a namontování adaptéru jádra

Pro etiketové role s průměrem jádra ≥ 75 mm je pro lepší vedení etiketové role na držák role namontován adaptér jádra. U menších etiketových rolí odmontujte adaptér jádra následujícím způsobem.

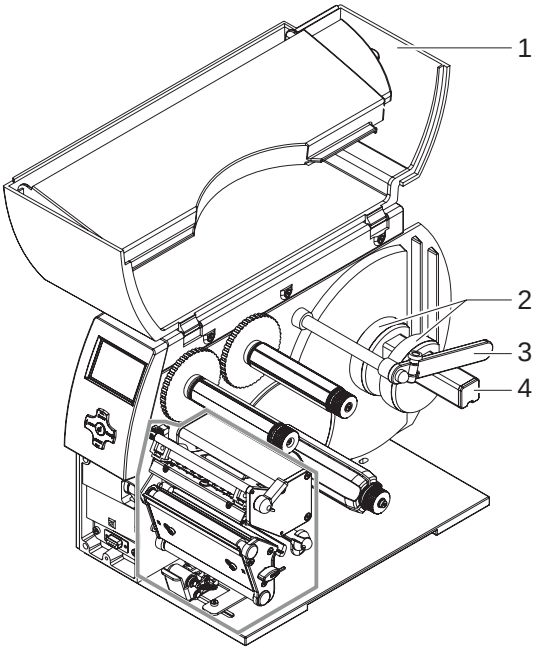

Obr. 4: Namontujte adaptér jádra

Odmontujte adaptér jádra

1. Otevřte kryt (1).
2. Uvolněte přídržné šrouby adaptéru jádra (2) pomocí šestihranného klíče.
3. Vyjměte adaptér jádra z držáku role (4).

Namontujte adaptér jádra

1. Otevřte kryt (1).
2. Uvolněte přídržné šrouby adaptéru jádra (2) pomocí šestihranného klíče.
3. Posuňte první adaptér jádra až nadoraz k pouzdru na držáku role (4) a utáhněte přídržný šroub.
4. Druhý adaptér jádra posuňte podle šířky role na držák role (4) a utáhněte přídržný šroub.

6.1.2 Umístěte etiketovou roli na držák role

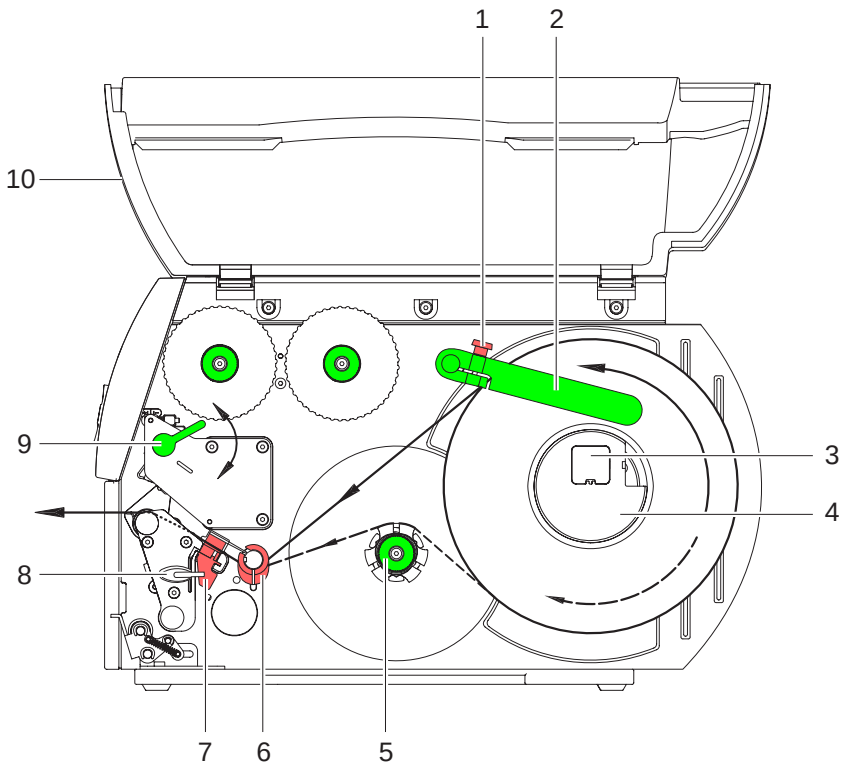

Obr. 5: Vložte etiketové role

1. Otevřte kryt (10).
2. Uvolněte šroub s rýhovanou hlavou (1) a vodítko (2) otočte směrem dolů vysuňte ho úplně ven.
3. U etiketových rolích s průměrem jádra ≤ 75 mm odmontujte adaptér jádra (4) (viz “6.1.1” na straně 10).
4. Uložte etiketovou roli do držáků role tak, aby etikety mohly být položeny ve správné poloze do tiskové hlavy. Potisková strana etiket musí být vidět seshora.
5. Odmotejte delší etiketové proužky:
   Pro režim dávkování nebo odvíjení: cca. 60 cm
   U odtrhávacího režimu: cca. 40 cm
6. Posuňte etiketovou roli na doraz na stěnu pouzdra.
7. Otočte vodítko (2) na držáku role (3) směrem dolů a potom ho posuňte proti etiketové roli tak, aby bylo při navíjení lehce brzděno.
8. Utáhněte šroub s rýhovanou hlavou (1).

6.1.3 Vložte etiketové použky do tiskové hlavy

1. Páku (9) otočte proti směru hodinových ručiček, abyste zvedli tiskovou hlavu.
2. Posuňte stavěcí kroužek na ose (6) úplně směrem ven.
3. Veďte etiketovou pásku nad vnitřní navíječkou (5) k tiskové jednotce.
4. Etiketovou pásku veďte pod osou (6) a přes etiketovou světelnou clonu (7), aby opuštěla tiskovou jednotku mezi tiskovou hlavou a tiskovým válcem.
5. Posuňte stavěcí kroužek na ose (6) proti vnější hraně etiketového pásku.

6.1.4 Nastavení etiketové světelné clony

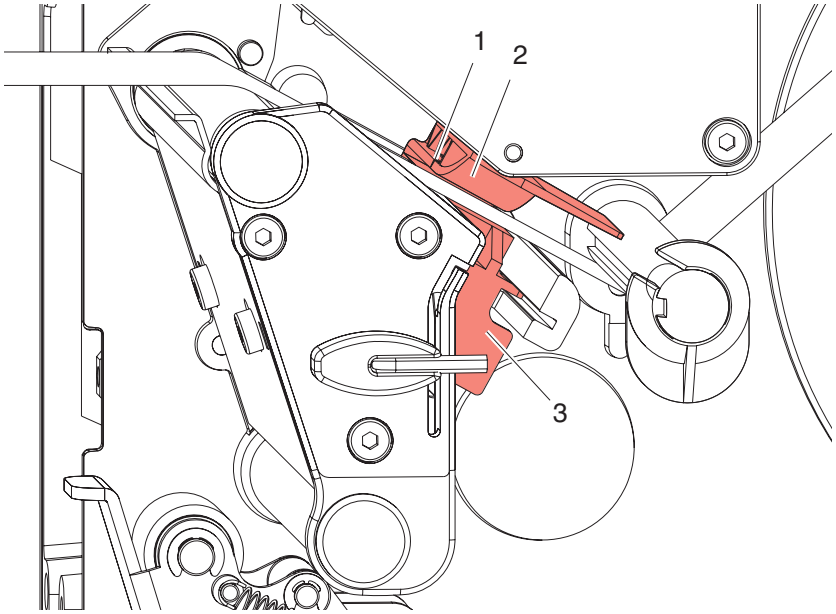

Obr. 6: Nastavení etiketové světelné clony

Etiketová světelná clona (2) může být posunuta napříč ke směru běhu papíru tak, aby se přizpůsobila na etiketový materiál. Čidlo (1) etiketové světelné clony je při pohledu skrze tiskovou jednotku vidět ze předu a je označeno v držáku světelné clony pomocí zářezu.

⇒ Etiketové světelné čidlo nastavte pomocí rukojeti (3) do takové polohy, aby mohlo toto čidlo (1) registrovat mezeru mezi etiketami nebo reflexní či dírkovanou značku.

- nebo, pokud se etikety odchylují od pravoúhlé formy, -

⇒ Vyrovnejte etiketovou světelnou clonu pomocí rukojeti (3) na nejpřednější hranu ve směru běhu papíru.

Pouze pro provoz v odtrhávacím režimu:

⇒ Otočte páku (obr. 5, pol.9) ve směru hodinových ručiček, abyste zajistili tiskovou hlavu.
Etiketová role je založena pro **provoz v odtrahávacím režimu**.

6.1.5 Navíjení etiketové pásky v režimu navíjení

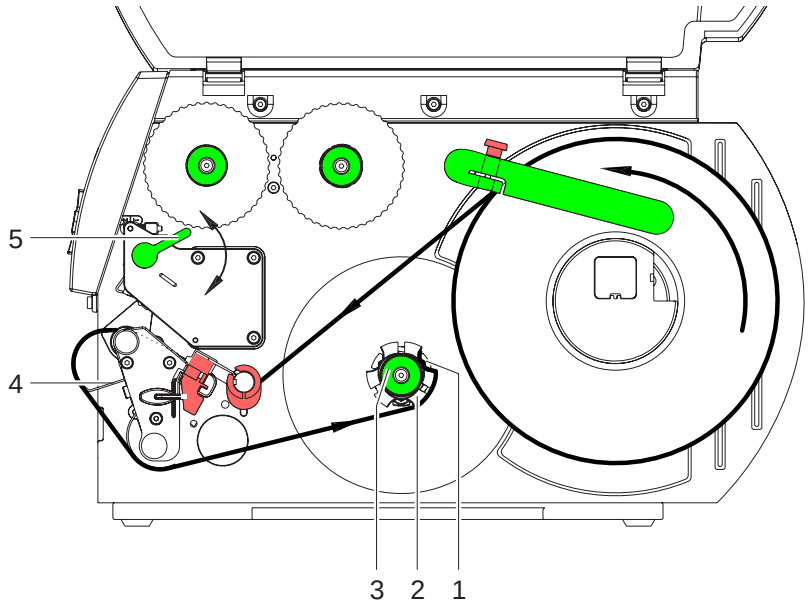

Obr. 7: Vedení etiketové pásky v režimu navíjení

Při navíjecím režimu jsou etikety po provední potisku znovu navíjeny na vnitřní navíječku pro pozdější použití.

1. Pro režim navíjení eventuálně odmontujte přítiskový systém (viz “6.5” na straně 18) a namontujte vodící plech (viz “6.4” na straně 17).
2. Veďte etiketovou pásku kolem vodícího plechu (4) na vnitřní navíječku (2).
3. Uchyůte pevně navíječku (2) a otočným knoflíkem (3) otáčejte ve směru hodinových ručiček.
4. Posuňte etiketový pásek pod svorku (1) navíječky a knoflíkem (3) otočte proti směru hodinových ručiček až nadoraz.

   Navíječka se roztáhne a etiketový pás se tím pevně uchytí.
5. Otáčejte navíječku (2) proti směru hodinových ručiček, aby se napnul etiketový pásek.
6. Otáčejte páku (5) ve směru hodinových ručiček, aby se zajistila tisková hlava.

   Etiketová role je nasazena pro **provoz v navíjecím režimu**.

6.1.6 Navíjení etiketové pásky v dávkovacím režimu

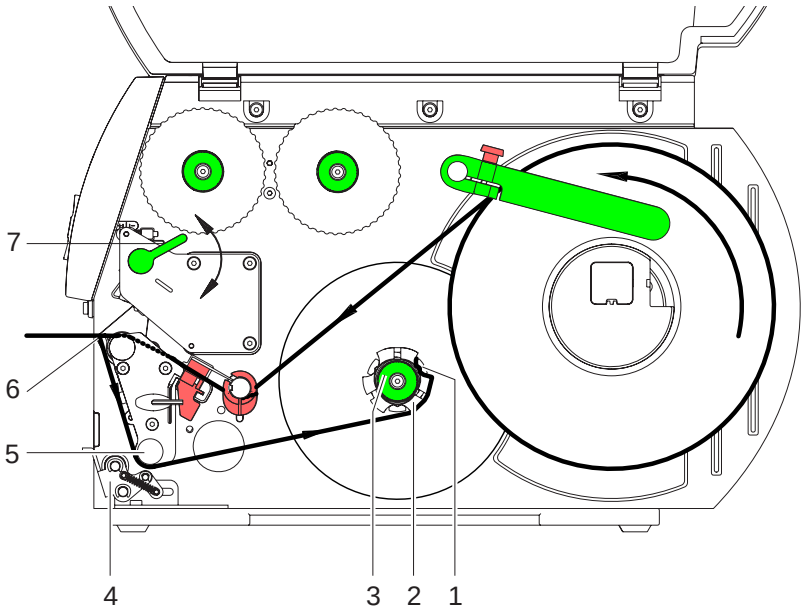

Obr. 8: Vedení etiketové pásky v dávkovacím režimu

V dávkovacím režimu se etikety po provedení potisku odeberou a navinut na vnitřní navíječku bude jenom nosný materiál.

1. Zvedněte přítiskový systém (4) z vodícího válce (5).
2. Odstraňte etikety na prvních 100 mm etiketové pásky nosného materiálu.
3. Veďte etiketovou pásku kolem dávkovací hrany (6) a vodící válec (5) na navíječku (2).
4. Uchyůte pevně navíječku (2) a otočným knoflíkem (3) otáčejte ve směru hodinových ručiček.
5. Posuňte etiketovou pásku pod svorku (1) navíječky (2) a knoflíkem (3) otočte proti směru hodinových ručiček až nadoraz.

   Navíječka se roztáhne a etiketový pás se tím pevně uchytí.
6. Otáčejte navíječku (2) proti směru hodinových ručiček, aby se napnul etiketový pásek.
7. Uvolněte lehce horní upevňovací šroub na přítiskovém systému (4) pomocí šestihranného klíče a umístěte přítiskový systém (4) do středové polohy k etiketové pásce (viz “6.5” na straně 18).
8. Uzavřete přítlačný systém (4) a utáhněte horní upevňovací šroub na přítlačném systému (4).
9. Otáčejte páku (7) ve směru hodinových ručiček, aby se zajistila tisková hlava.

   Etiketová role je nasazena pro **provoz v režimu dávkování**.

6.1.7 Nastavte přítiskový systém hlavy

Tisková hlava je přitlačena pomocí dvou smýkadel. Poloha vnějšího smýkadla musí být nastavena na šířku použitého etiketového materiálu,

- aby se dosáhlo rovnoměrné kvality potisku po celé šířce etiket,
- aby se zabránilo vytváření záhybů při běhu přenosové fólie,
- aby se zabránilo předčasnému opotřebování tiskového válce a tiskové hlavy.

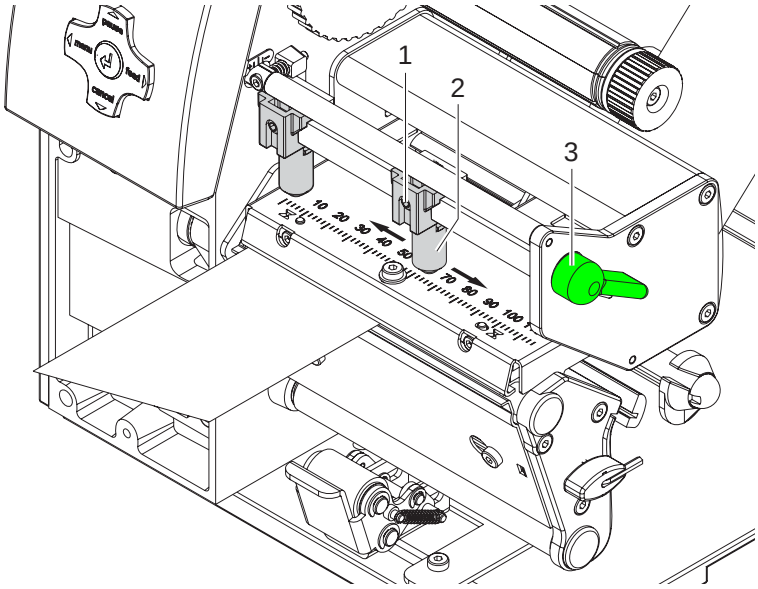

Obr. 9: Nastavte přítiskový systém hlavy

1. Otáčejte páku (3) ve směru hodinových ručiček, aby se zajistila tisková hlava.
2. Uvolněte závitový kolík (1) na vnějším smýkadle (2) pomocí šestihranného klíče.
3. Umístěte vnější smýkadlo (2) nad vnějším okrajem etiket a utáhněte závitový kolík (1).

6.2 Vkládání přenosové fólie

! Při přímém tepelném tisku nevkládejte přenosnou fólii a případně ostraňte již nasazenou přenosnou fólii.

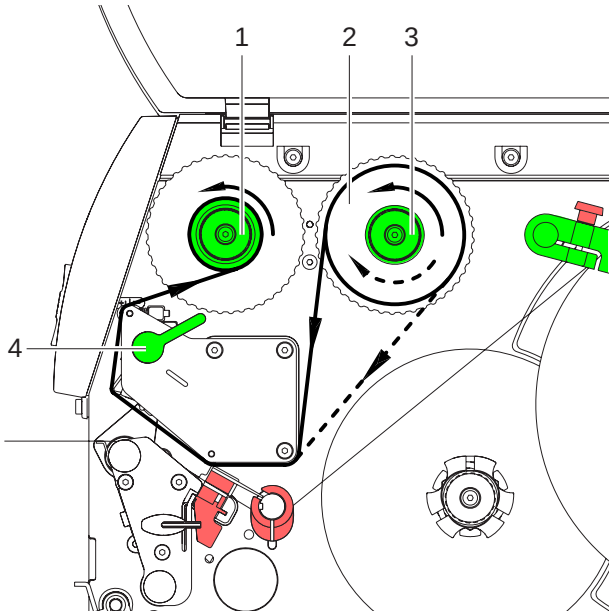

Obr. 10: Běh přenosové fólie

1. Před instalací přenosové fólie očistěte tiskovou hlavu (viz “8.3” na straně 20).
2. Páku (4) otočte proti směru hodinových ručiček, abyste zvedli tiskovou hlavu.
3. Posuňte roli přenosové fólie (2) na navíječku (3) až nadoraz tak, aby barevné potažení fólie směřovalo směrem dolů. U navíječky (3) není stanoven směr rotace.
4. Upevněte přenosovou fólii (2) a otáčejte tiskovou hlavu na navíječce (3) proti směru hodinových ručiček, dokud nebude role přenosové fólie upevněna.
5. Posuňte příslušné jádro přenosové fóli na navíječku přenosové fólie (1) a stejným způsobem ho upevněte.
6. Protáhněte přenosovou fólii přes tiskovou jednotku podle obr. 10
7. Začátek přenosové fólie upevněte na jádro přenosové fólie (1) pomocí lepící pásky. Přitom dodržujte směr rotace navíječky přenosové fólie proti směru hodinových ručiček.
8. Otáčejte navíječkou přenosové fólie (1) proti směru hodinových ručiček, aby se vyhladil běh přenosové fólie.
9. Otáčejte páku (4) ve směru hodinových ručiček, aby se zajistila tisková hlava.

6.3 Nastavte průběh přenosové fólie

Vytváření záhybů při běhu přenosové fólie může vést k chybám tiskových obrazů. Aby se zabránilo vytváření záhybů, může být seřízen ohyb přenosové fólie. Viz také “Nastavte přítiskový systém hlavy” na straně 15.

Seřizování se provádí nejlépe v průběhu provozu tiskárny.

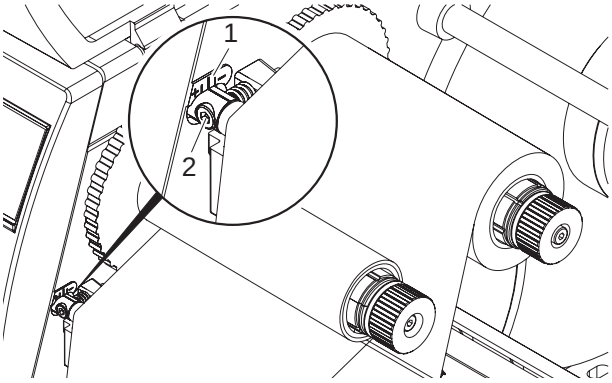

Obr. 11: Nastavte průběh přenosové fólie

1. Sledujte stávající nastavení na stupnici (1) a příp. je zaznamenejte.
2. Otáčejte šroub (2) pomocí šestihranného klíče a sledujte chování fólie.
   Ve směru **+** se napíná vnitřní hrana přenosové fólie, ve směru **–** vnější hrana.

6.4 Odmontování a namontování vodícího plechu, dávkovací a odtrahávací hrany

Aby se tiskárna přestavěla na jiný provozní režim, musí se případně namontovat vodící plech popř. dávkovací nebo odřezávací hrana.

U verze tiskárny s přístiskovým systémem na vodícím válci musí být pro provoz v navíjecím režimu před montáží vodícího plechu na tomto vodícím válci namontován přítiskový systém (viz “6.5” na straně 18).

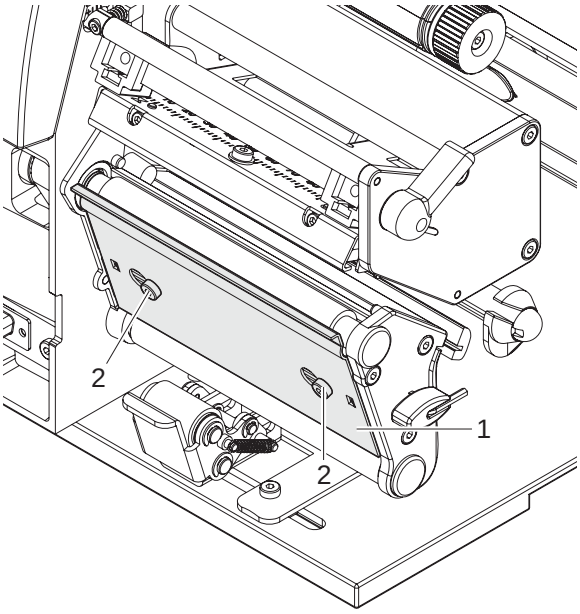

Obr. 12: Odmontování a namontování vodícího plechu, dávkovací a odtrahávací hrany

Odmontování plechu

1. Uvolněte šrouby (2) o vícero otáček.
2. Plech (1) posuňte doprava a odeberte.

Namontování plechu

1. Nasaďte plech (1) na šrouby (2) a posuňte úplně doleva.
2. Přitáhněte šrouby (2).

6.5 Odmontování a namontování přítiskového systému

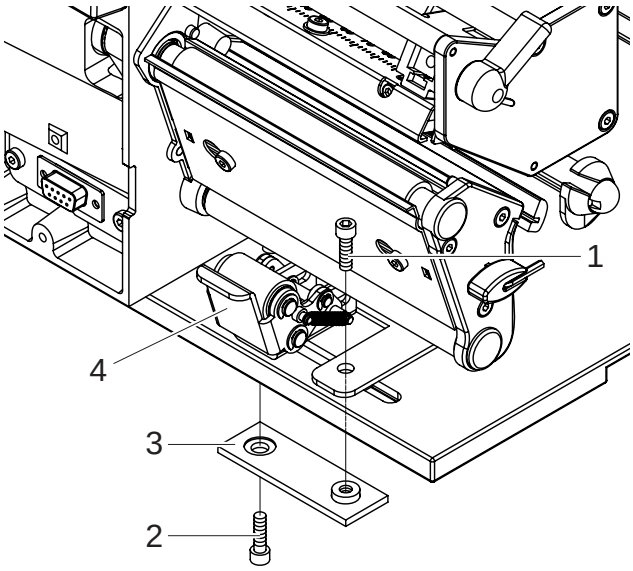

Obr. 13: Odmontování přítiskového systému

Odmontování přítiskového systému

1. Umístěte tiskárnu na hraně stolu tak, aby byl podélný otvor přístupný zespodu.
2. Vyšroubujte šrouby (1) (2) a vyjměte je.
3. Sejměte přítiskový systém (4) a spodní desku (3).

Namontování přítiskového systému

1. Umístěte tiskárnu na hraně stolu tak, aby byl podélný otvor přístupný zespodu.
2. Přítiskový systém (4) usaďte do podélného otvoru a lehce zezhora utáhněte dolní desku (3) pomocí šroubu (1).
3. Spodní desku (3) ze spodu lehce přišroubujte pomocí šroubu (2).
4. Přítiskový systém (4) vyrovnejte na střed etiket a přitáhněte šrouby.

7 Tiskový provoz

POZOR!

Poškození tiskové hlavy nesprávným zacházením!

⇒ **Nedotýkejte se spodní strany tiskové hlavy prsty nebo ostrými předměty.**

⇒ **Dávejte pozor, aby na etiketách nebyly žádné nečistoty.**

⇒ **Dávejte pozor na hladké povrchy etiket. Drsné etikety působí jako smirkový papír a snižují životnost tiskové hlavy.**

⇒ **Tiskněte pokud možno při nízké teplotě tisknutí.**

7.1 Synchronizační běh

Tiskárna je připravena k provozu, jakmile jsou provedena všechna zapojení, vloženy etikety popř. přenosová fólie a zajištěna tisková hlava. Podrobnosti ke konfiguraci tiskárny naleznete v *"návodu pro konfiguraci **BP-PR PLUS**"*.

Po uložení etiketového materiálu je nutný synchronizační běh, při kterém tiskárna automaticky určí délku vložených etiket a odpovídajícím způsobem nastaví posuv etiket.

1. Stiskněte tlačítko **feed**, abyste spustili synchrinizační běh.
2. Po ukončení synchronizačního běhu odstraňte prázdné etikety.
   Tiskárna je synchronizována na vložený etiketový materiál.

Synchronizační běh není nutný, pokud nebude tisková hlava mezi různými příkazy k tisku otevřena, i když byla tiskárna vypnuta.

7.2 Odtrhávací režim

V odtrhávacím režimu jsou etikety nebo nekonečný materiál potištěny. Po vytištění se oddělují etiketové pásky od sebe ručně. Tiskárna etiket je proto vybavena odtrhávací hranou.
Volitelně může být etiketa automaticky odstřihávána nebo může být etiketová páska navíjena na vnější navíječku.

7.3 Dávkovací režim

V dávkovacím režimu se etikety po provedení tisku automaticky oddělují od nosného materiálu a jsou připraveny k odběru. Tiskárna etiket je proto vybavena dávkovací hranou a jedním z následujících přístrojů příslušenství: Dávkovací světelná clona (PS6 nebo PS8), dávkovací adaptér (PS5) nebo aplikátor (A1000). Nosný materiál se navíjí vnitřní navíječkou v tiskárně.

7.4 Vnitřní navíjení

Etikety jsou pro pozdější použití po potisku opět navinuty vnitřní navíječkou s nosným materiálem. Tiskárna etiket je pro to vybavena vodícím plechem.

8 Čistění a jednoduchá údržba

NEBEZPEČÍ!

Nebezpečí života z důvodů úrazu proudem!

⇒ **Před veškerými údržbářskými prácemi odpojte tiskárnu ze sítě.**

8.1 Všeobecná očista

Interval: V případě potřeby

POZOR!

Poškození tiskárny silným čistícím prostředkem!

⇒ **Pro čistění vnějších povrchů nebo stavebních dílů nepoužívejte žádné prostředky na drhnutí nebo rozpouštědla.**

⇒ Prach nebo kousky papíru v oblasti tisku odstraňte jemným štětcem nebo vysavačem.

⇒ Vnější povrch očistěte pomocí univerzálního čističe.

8.2 Vyčistěte tiskové válce

Interval: Při každé výměně etiketové role nebo při zhoršení vytisknutého obrazu a přenosu etiket

1. Páku (4, obr. 10) otočte proti směru hodinových ručiček, abyste zdvihli tiskovou hlavu.
2. Vyjměte etikety a přenosovou fólii z tiskárny.
3. Usazeniny odstraňujte pomocí čističe válců a čistým hadříkem.
4. Pokud válec vykazuje poškození, vyměňte ho.

8.3 Vyčistěte tiskovou hlavu

Interval:

- Přímý termotisk: Při každé výměně etiketové role
- Transferový termotisk: Při každé výměně přenosové fólie a při vadných tiskových obrazech

V průběhu tisku se mohou na tiskové hlavě hromadit nečistoty, které narušují tisknutý obraz, např. rozdíly v†kontrastu nebo kolmými pásy.

POZOR!

Poškození tiskové hlavy!

⇒ **Nepoužívejte ostré nebo tvrdé předměty k čištění tiskové hlavy.**

⇒ **Nedotýkejte se skleněné ochranné vrstvy tiskové hlavy.**

1. Páku (4, obr. 10) otočte proti směru hodinových ručiček, abyste zdvihli tiskovou hlavu.
2. Vyjměte etikety a přenosovou fólii z tiskárny.
3. Horní povrch tiskové hlavy očistěte speciálním čistícím kolíkem nebo vatovými kolíčky namočenými do lihu.
4. Před uvedením tiskárny do provozu nechte tiskovou hlavu vysušit po dobu 2–3 minut.

8.4 Čistění etiketové světelné clony

Interval: Při obnovení etiketové role

POZOR!

Poškození světelné clony!

⇒ **Nepoužívejte pro čistění světelné clony ostré nebo tvrdé předměty nebo rozpouštědla.**

Etiketová světelná clona může být znečistěna při zácpě po nahromadění papíru. Tímto může být omezeno rozpoznání začátku etiket.

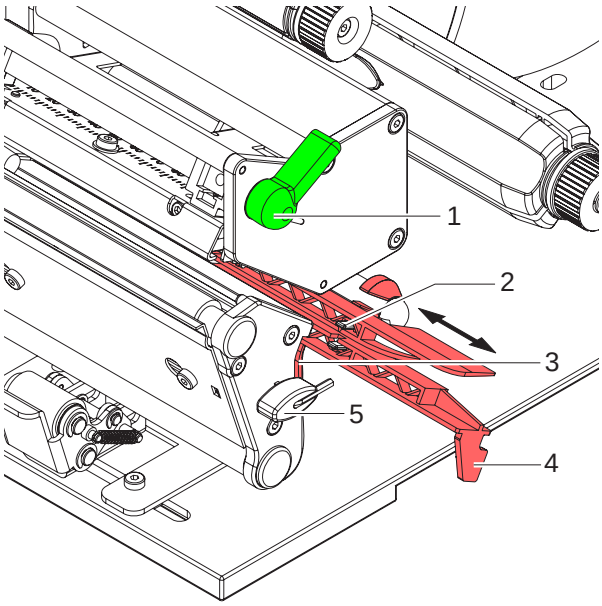

Obr. 14: Čistění světelné clony

1. Páku (1) otočte proti směru hodinových ručiček, abyste zvedli tiskovou hlavu.
2. Vyjměte etikety a přenosovou fólii z tiskárny.
3. Vyjměte šestihranný klíč (5) ze svého uložení.
4. Stiskněte příložnou pružinu (3) a pomalu vytáhněte etiketovou světelnou clonu pomocí rukojeti (4) směrem ven. Dávejte pozor, aby se nenapínal kabel ke světelné cloně.
5. Etiketovou světelnou clonu a čidla (2) čistěte štětcem nebo vatovými tyčinkami namočenými v čistém lihu.
6. Zasuňte etiketovou světelnou clonu zpět pomocí rukojeti (3) a nastavte ji (viz “6.1.4” na straně 12).
7. Zasuňte šestihranný klíč (5) na své uložení.
8. Opět nasaďte etikety a přenosovou fólii (viz “6.1” na straně 10).

9 Prohlášení o shodě

Gesellschaft für
Computer- und
Automations-Bausteine
mbH & Co KG
Wilhelm-Schickard-Str. 14
D-76131 Karlsruhe

Prohlášení o shodě

Tímto prohlašujeme, že níže uvedené zařízení odpovídá svou koncepcí a konstrukcí jakož i provedením, které jsme uvedli do oběhu, odpovídajícím základním bezpečnostním a zdravotním požadavkům příslušných směrnic Evropských společenství. Při změně zařízení nebo účelu použití, které s námi nebylo dohodnuto, pozbývá toto prohlášení platnosti.

Přístroj	Typ:
Transferová tiskárna/ Přenosová tepelná tiskárna	**Série BP-PR PLUS**
Použité směrnice a normy Evropských společenství:	
- Směrnice Evropských společenství pro stroje	**98/37/Evr. spol.**
- Bezpečnost strojů	EN ISO 12100-1:2003 EN ISO 12100-2:2003
- Nízkonapěťová směrnice Evropských společenství	**73/23/EHS**
- Bezpečnost informačních přístrojů a kancelářských strojů	EN 60950-1:2001
- Smernice Evropských spolecenství elektromagnetická kompatibilita	**89/336/EHS**
- Mezní hodnoty pro rádiové rušení zařízení informační techniky	EN 55022:1998 + A1:2000 + A2:2003 - klasa A
- Emise harmonického kmitání proudu	EN 61000-3-2:2000
- Kolísání napětí / flicker	EN 61000-3-3:1995+A1:2001
Zařízení odolnosti proti rušení Mezní hodnoty a zkušební metoda	EN 55024:1998 + A1:2001 + A2:2003

Za výrobce podepisuje:

cab Produkttechnik Sömmerda
Gesellschaft für Computer-
und Automationsbausteine mbH
99610 Sömmerda

Sömmerda, 10.04.06

Erwin Fascher
Jednatel