Barcode-/etikettenprinter BP-PR PLUS Serie

Korte gebruiksaanwijzing

Uitgave 7/06

Informatie over leveromvang, uitzicht, vermogen, afmetingen en gewicht komen overeen met onze kennis op het tijdstip van het ter perse gaan. Onder voorbehoud van veranderingen.

Alle rechten voorbehouden, ook die van de vertaling

Vergunningen

Etikettenprinters voldoen aan de volgende veiligheidsrichtlijnen:

CE EG-Laagspanningsrichtlijn (73/23/EWG)
EG-Machinerichtlijn (98/37/EG)
EG-Richtlijn Elektromagnetische Compatibiliteit (89/336/EWG)

FCC Voorwaarden uit deel 15 van de FCC-voorschriften voor Class-A-computers.
Het gebruik van deze toestellen kan onder ongunstige omstandigheden tot storingen van de radio- of tv-ontvangst leiden (interferenties), die evt. door tegenmaatregelen van de bediener verholpen moeten worden.

W.H. Brady
Lindestraat 21
Industriepark C3
9240 Zele Belgium
Tel.: +32 52 457 811
e-mail: support@brady.be

Identification Solutions Division
6555 W. Good Hope Road
PO Box 2131
Milwaukee, WI 53201 U.S.A.
Phone: 1-800-537-8791 Fax: 1-800-292-2289

1 Opbouw van de documentatie

De documentatie voor de barcode-/etikettenprinter **BP-PR PLUS** bestaat uit de volgende delen:

- Bedieningshandleiding
- Configuratiehandleiding
- Servicehandleiding

Verdere documentatie:

- Onderdelenlijsten
- Programmeerhandleiding

2 Veiligheid en milieu

Voor het eerste gebruik van de etikettenprinter deze gebruiksaanwijzing aandachtig lezen. De gebruiksaanwijzing beschrijft alle functies van de etikettenprinter tijdens het gebruik. De werkelijk voorhanden functies zijn afhankelijk van de uitvoering.

Een gedetailleerde productbeschrijving met alle technische gegevens vindt u in de *"Configuratiehandleiding **BP-PR PLUS**"* .

2.1 Gebruik volgens de bestemming

- De etikettenprinter is volgens de stand van de techniek en de erkende veiligheidstechnische regels gebouwd. Toch kan er bij het gebruik levensgevaar voor de gebruiker of derden ontstaan of kan er schade aan de etikettenprinter en andere voorwerpen ontstaan.
- De etikettenprinter mag alleen in technisch perfecte staat alsook conform de bestemming, op een veilige manier en rekening houdende met de gevaren en de aanwijzingen in de gebruiksaanwijzing gebruikt worden! Vooral storingen die de veiligheid in gevaar brengen, moeten onmiddellijk verholpen worden.
- De etikettenprinter is uitsluitend voor het bedrukken van geschikte en door de fabrikant vrijgegeven materialen bestemd. Een ander of daarvan afwijkend gebruik is niet volgens de bestemming. Voor uit misbruik resulterende schade is de fabrikant/leverancier niet aansprakelijk; het risico draagt alleen de gebruiker.
- Tot het gebruik volgens de bestemming behoort ook het in acht nemen van de gebruiksaanwijzing, inclusief de door de fabrikant gegeven onderhoudsaanbevelingen/-voorschriften.

2.2 Veiligheidsvoorschriften

- De etikettenprinter is voor stroomnetten met wisselspanning van 100 V tot 240 V bestemd. De etikettenprinter alleen aan stopcontacten met aarddraadcontact aansluiten.
- De etikettenprinter alleen aan toestellen koppelen met lage spanning.
- Voor het tot stand brengen of losmaken van aansluitingen alle betroffen toestellen (computer, printer, toebehoren) uitschakelen.
- De etikettenprinter alleen in een droge omgeving gebruiken en niet aan nattigheid (spatwater, nevel, etc.) blootstellen.
- Wordt de etikettenprinter bij een geopend deksel gebruikt, dan dient erop gelet te worden dat kleding, haar, juwelen of dergelijke van personen niet met de open liggende, roterende delen in aanraking komen.
- De printbouwgroep kan tijdens het printen heet worden. Tijdens het gebruik niet aanraken en voor materiaalwissel, demontage of justage laten afkoelen.
- Alleen de in deze gebruiksaanwijzing beschreven handelingen uitvoeren. Andere werkzaamheden mogen alleen door opgeleid personeel of servicetechnici uitgevoerd worden.

GEVAAR!

Levensgevaar door netspanning!

⇒ **Behuizing van de etikettenprinter niet openen.**

2.3 Milieuvriendelijke afvoer

Oude toestellen bevatten waardevolle materialen die gerecycleerd moeten worden.

⇒ Voer oude toestellen gescheiden van het gewone huisvuil af.

Door de modulaire constructie van de etikettenprinter is het uit elkaar halen in de verschillende bestanddelen zonder probleem mogelijk, zodat de delen gerecycleerd kunnen worden.

De elektronische printplaat van de etikettenprinter is met een lithiumbatterij uitgerust.

⇒ Voer deze batterij via de handel of de officiële verzamelplaatsen af.

3 Installatie

3.1 Etikettenprinter uitpakken

⇒ Etikettenprinter aan de greeplussen uit het karton tillen.
⇒ Etikettenprinter op transportschade controleren.
⇒ Levering op volledigheid controleren.

Leveromvang

- Etikettenprinter
- Lege foliekern, op transferfolieopwikkelaar gemonteerd
- Afscheurrand (alleen bij basistoestellen)
- Dispenserrand (alleen dispensertoestellen)
- Netkabel
- Documentatie

! Bewaar de originele verpakking voor later transport.

3.2 Etikettenprinter opstellen

ATTENTIE!
Schade aan het toestel en het printmateriaal door vocht en nattigheid.
⇒ Etikettenprinter alleen op droge en tegen spatwater beschermde plaatsen opstellen.

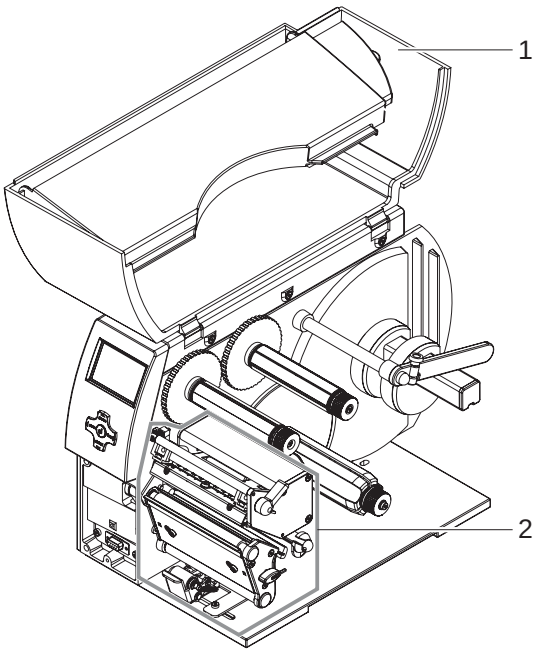

Afb. 1: Transportbeveiligingen verwijderen

⇒ Printer op een effen ondergrond zetten.
⇒ Deksel (1) van de etikettenprinter openen.
⇒ Transportbeveiligingen van schuimstof in het printkopbereik (2) verwijderen.

3.3 Etikettenprinter aansluiten

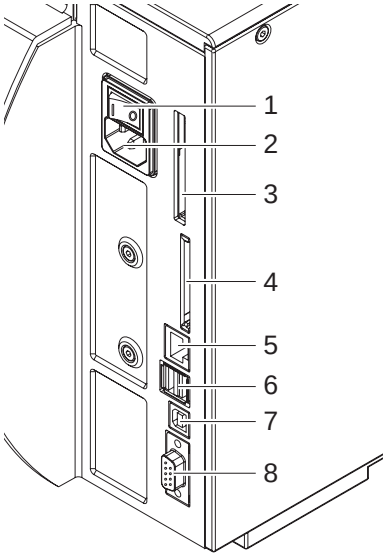

Afb. 2: Net- en computeraansluitingen

1	Netschakelaar
2	Voedingsaansluiting
3	Sleuf voor cardbus of pc-card type II
4	Sleuf voor CompactFlash-geheugenkaart
5	Ethernet 10/100 Base-T
6	USB-interface voor toetsenbord of scanner
7	USB High Speed Slave-interface
8	Seriële RS232 C-interface

3.3.1 Op het stroomnet aansluiten

De printer is uitgerust met een grootbereiknetelement. Het gebruik met een netspanning van 230 V~/50 Hz of 115 V~/60 Hz is zonder ingreep aan het toestel mogelijk.

ATTENTIE!

⇒ **Voor de netaansluiting de netschakelaar (1) op "O" zetten.**

1. Netsnoer in de voedingsaansluiting (2) steken.
2. Stekker van het netsnoer in geaard stopcontact steken.

3.3.2 Op computer of computernetwerk aansluiten

! Door ontoereikende of ontbrekende aarding kunnen storingen in het gebruik optreden.
Let erop dat alle op de etikettenprinter aangesloten computers alsook de verbindingskabels geaard zijn.

⇒ Etikettenprinter met computer of netwerk met een geschikte kabel verbinden.

Details over de configuratie van de verschillende interfaces vindt u in de *“Configuratiehandleiding“*.

3.4 Etikettenprinter in- en uitschakelen

Als alle aansluitingen tot stand gebracht zijn:

⇒ Printer aan de netschakelaar (1) inschakelen.

De printer voert een systeemtest uit en geeft daarna op het display de systeemtoestand **`gereed`** aan.

Als tijdens de systeemstart een fout opgetreden is, wordt het symbool ☠ en het soort fout weergegeven.

4 Bedieningspaneel

4.1 Opbouw van het bedieningsveld

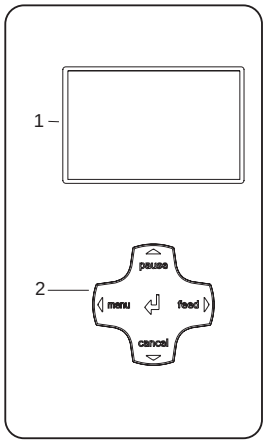

Afb. 3: Bedieningspaneel

Het bedieningsveld bestaat uit het grafische display (1) en een navigatorpad (2) met 5 geïntegreerde toetsen.

Het grafische display informeert over de actuele toestand van de printer en de printopdracht, meldt fouten en geeft in het menu de printerinstellingen weer.

De toetsfuncties zijn van de actuele printertoestand afhankelijk:
Actieve functies zijn daaraan te herkennen dat de teksten en symbolen op de toetsen van het navigatorpad branden.

Tijdens het printen branden actieve functies in het wit (b.v. **menu** of **feed)**.
.In het offline-menu branden actieve functies in het oranje (pijlen, toets ↵).

4.2 Functies

4.2.1 Symbolen

Naargelang de configuratie van de printer kunnen de in de volgende tabel weergegeven symbolen in de statusregel van het beeldscherm verschijnen. Ze maken een snelle registratie van de actuele printertoestand mogelijk. Voor de configuratie van de statusregel, zie de *“Configuratiehandleiding“*.

Symbool	Betekenis	Symbool	Betekenis
	Tijdstip		Temperatuur van de drukkop
	Datum		PPP-tegoed
	Status van de folievoorraad	MEM	Gebruikersgeheugen (memory)
	WLAN-veldsterkte	INP	Ingangsbuffer
FDX 100	Ethernet-status		Printer ontvangt gegevens

Tab. 1: Weergavesymbolen in de printmodus

4.2.2 Energiebesparingsmodus

Wordt de printer gedurende langere tijd niet gebruikt, dan schakelt hij automatisch over op de energiespaarmodus aan.
Op het display verschijnt ZZZZ en de toetsenverlichting is uitgeschakeld.

Om de energiespaarmodus te beëindigen:

⇒ willekeurige toets op het navigatorpad indrukken.

4.2.3 Toetsenfuncties

Toets	Toestand	Functie
menu	**Gereed**	Naar het offlinemenu (zie *"Configuratiehandleiding"*)
feed	**Gereed**	Vooruitschuivende beweging van een leeg etiket
pause	**Gereed**	Printen van het laatste etiket herhalen
	Print etiket	Printopdracht onderbreken, Printer gaat in de toestand **Pauze**
	Pauze	Printopdracht voortzetten, Printer gaat in de toestand **Print etiket**
	Herstelbare fout	Na het verhelpen van een fout de printopdracht voortzetten, Printer gaat in de toestand **Print etiket**
cancel	**Gereed**	Printgeheugen wissen, daarna is geen printherhaling van het laatste etiket mogelijk
	Print etiket **Pauze** Herstelbare fout Onherstelbare fout	Kort drukken→ Afbreken van de momentele drukopdracht Lang drukken→ Actuele printopdracht afbreken en alle printopdrachten wissen
	Systeemfout	Drukken Als de fout voortdurend optreedt, service op de hoogte brengen.
Toets ↵	Herstelbare **fout** Onherstelbare **fout**	Help oproepen→ Er wordt beknopte informatie voor het verhelpen van de fout weergegeven.
	Offlinemenu	Kort drukken→ In het parameterniveau een waardeselectie mogelijk maken, een geselecteerde waarde overnemen of een functie starten. Lang drukken (> 2s) → Parameterniveau verlaten zonder de parameterinstelling over te nemen.
◀	Offlinemenu	Menupunten in een menuniveau selecteren of in het parameterniveau waarden selecteren. In het bovenste menuniveau eventueel meermaals drukken om van het offlinemenu naar de toestand **Gereed** te gaan.
▶	Offlinemenu	Menupunten in een menuniveau selecteren of in het parameterniveau waarden selecteren.
▲ ▼	Offlinemenu	Een hoger of lager menuniveau bereiken of in het parameterniveau waarden instellen.

Tab. 2: Toetsenfuncties

5 Toesteltypes

5.1 Basistoestel

Het basistoestel is bestemd voor het afdrukken op etiketten of kettingmateriaal op rollen of met leporellovouw.

De etiketafgifte gebeurt in de **afscheurmodus** met de hand.

Met het toebehoren "Mes" kunnen de etiketten automatisch afgesneden worden. Voor details, zie toebehorenhandleiding.

Met het toebehoren "externe opwikkelaar" kunnen de etiketten opgewikkeld worden. Voor details, zie toebehorenhandleiding.

Wegens de ontbrekende interne opwikkelaar is het automatisch loskomen van de etiketten van het dragermateriaal (dispensermodus) en het interne opwikkelen niet mogelijk.

5.2 Dispensertoestel

Het dispensertoestel is voor de dispensermodus voorbereid en daarvoor met een interne opwikkelaar en een treksysteem bestaande uit keerrol en aandruksysteem uitgerust. Het printen is op etiketten of kettingmateriaal van rollen of met Leporello-vouw mogelijk.

Het gebruik in de **afscheurmodus** en met het toebehoren "mes" of "externe opwikkelaar" is net zoals bij het basistoestel door de montage van de afscheurrand (zie “6.4” op pagina 17) mogelijk.

In de **dispensermodus** wordt het etiket na het printen van de dragerband gelost. Met de dispenserfotocel (toebehoren) kan het etiket met de hand afgenomen worden. Met de applicator (toebehoren) kan de etiketafname ook geautomatiseerd gebeuren. De dragerband wordt door de interne opwikkelaar opgerold.

Voor het gebruik met de **interne opwikkelmodus** het aandruksysteem demonteren (zie “6.5” op pagina 18) en de dispenserrand door de omkeerplaat vervangen (zie “6.4” op pagina 17).

6 Materiaal inleggen

Voor instellingen en eenvoudige montages de bijgeleverde **zeskantsleutel** gebruiken die zich in het onderste deel van de printeenheid bevindt. Zie afb. 5, positie 8. Ander gereedschap is voor de hier beschreven werkzaamheden niet nodig.

6.1 Etiketrollen inleggen

6.1.1 Kernadapter demonteren en aanbouwen

Voor etiketrollen met kerndiameter ≥ 75 mm voor een betere geleiding van de etiketrol op de rolhouder van de kernadapter gemonteerd. Voor kleinere etiketrollen de kernadapter als volgt demonteren.

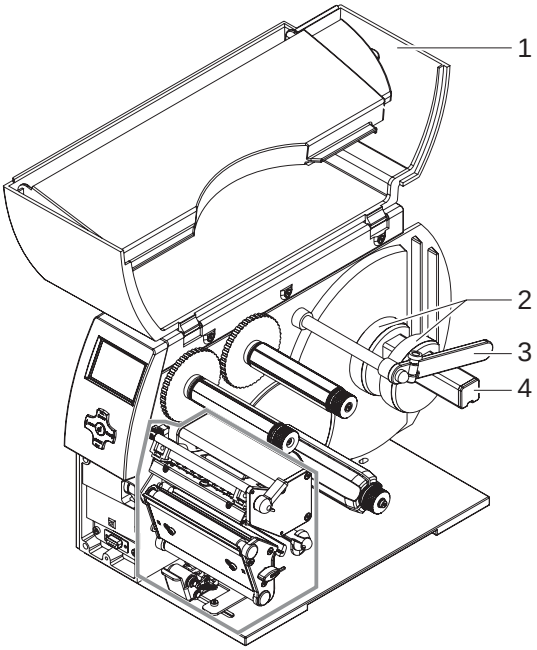

Afb. 4: Kernadapter aanbouwen

Kernadapter demonteren

1. Deksel (1) openen.
2. Klemschroeven van de kernadapters (2) met zeskantsleutel lossen.
3. Kernadapter van de rollenhouder (4) nemen.

Kernadapter aanbouwen

1. Deksel (1) openen.
2. Klemschroeven van de kernadapters (2) met zeskantsleutel lossen.
3. Eerste kernadapter tot aan de aanslag aan de behuizing op de rollenhouder (4) schuiven en klemschroef aandraaien.
4. Tweede kernadapter conform de rollenbreedte op de rollenhouder (4) schuiven en klemschroef aandraaien.

6.1.2 Etiketrol op rollenhouder positioneren

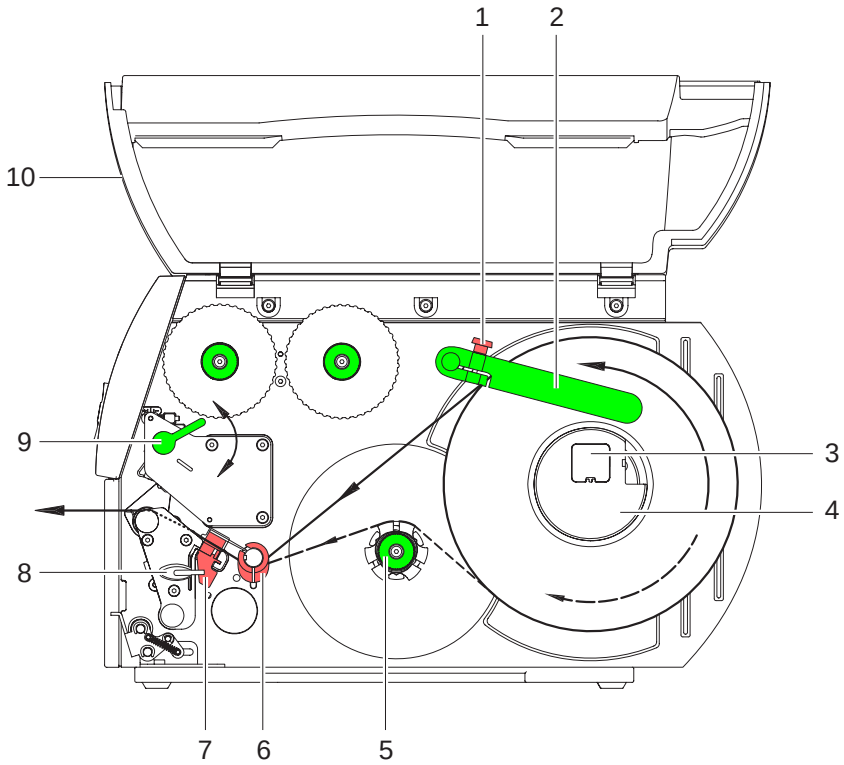

Afb. 5: Etiketrollen inleggen

1. Deksel (10) openen.
2. Kartelschroef (1) lossen en geleiding (2) naar boven zwenken en helemaal naar buiten schuiven.
3. Bij etiketrollen met kerndiameter ≤ 75 mm de kernadapter (4) demonteren (zie “6.1.1” op pagina 10).
4. Etiketrol zo op de rollenhouder leggen dat de etiketten in de juiste positie in de printkop gelegd kunnen worden. De printkant van de etiketten moet van boven te zien zijn.
5. Langere etiketstroken afwikkelen:
   Voor dispenser- of opwikkelmodus: ongeveer 60 cm
   Voor afscheurmodus: ongeveer 40 cm
6. Etiketrol tot aan de aanslag tegen de behuizingswand schuiven.
7. Geleiding (2) naar onderen op de rollenhouder (3) zwenken en zo tegen de etiketrol schuiven dat die bij het afwikkelen lichtjes geremd wordt.
8. Kartelschroef (1) aandraaien.

6.1.3 Etiketstrook in de printkop leggen

1. Hendel (9) tegen de wijzers van de klok in draaien om de printkop op te tillen.
2. Stelring op de as (6) helemaal naar buiten duwen.
3. Etiketstrook boven de interne opwikkelaar (5) naar de printeenheid leiden.
4. Etiketstrook zo onder de as (6) en door de etiketfotocel (7) leiden dat hij tussen printkop en printrol de printeenheid verlaat.
5. Stelring op de as (6) tegen de buitenkant van de etiketstrook schuiven.

6.1.4 Etiketfotocel instellen

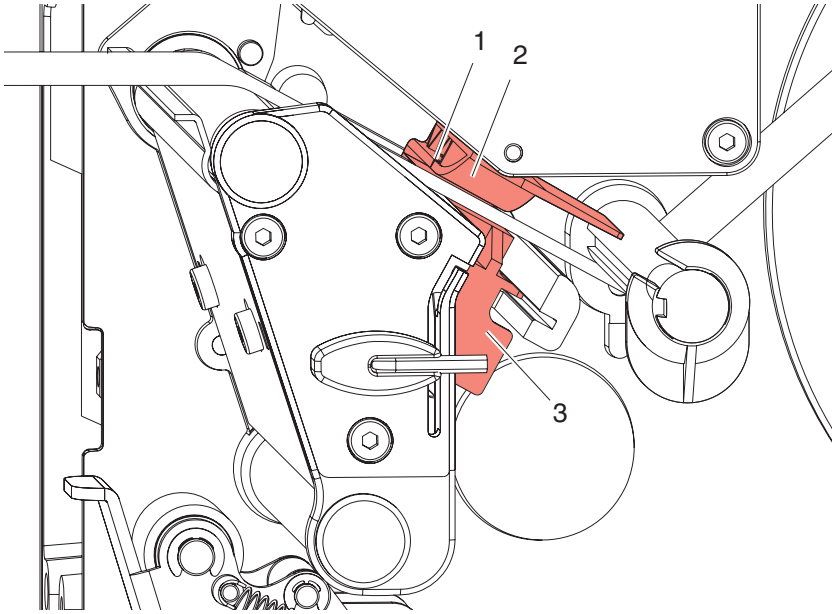

Afb. 6: Etiketfotocel instellen

De etiketfotocel (2) kan voor het aanpassen aan het etiketmateriaal dwars op de papierlooprichting verschoven worden. De sensor (1) van de etiketfotocel is door de printeenheid van voren zichtbaar en met een kerf in de fotocelhouder gemarkeerd.

⇒ Etiketfotocel met greep (3) zodanig positioneren dat de sensor (1) de etiketleemte of een reflex- of perforatiemarkering kan registreren.

- of, als de etiketten van de rechthoekige vorm afwijken, -

⇒ etiketfotocel met greep (3) op de in papierlooprichting voorste kant van het etiket afstellen.

Alleen voor het gebruik in de afscheurmodus:

⇒ Hendel (afb. 5, pos. 9) met de wijzers van de klok mee draaien om de printkop te vergrendelen.
De etiketrol is voor het **gebruik in de afscheurmodus** ingelegd.

6.1.5 Opwikkelen van de etiketstrook in de opwikkelmodus

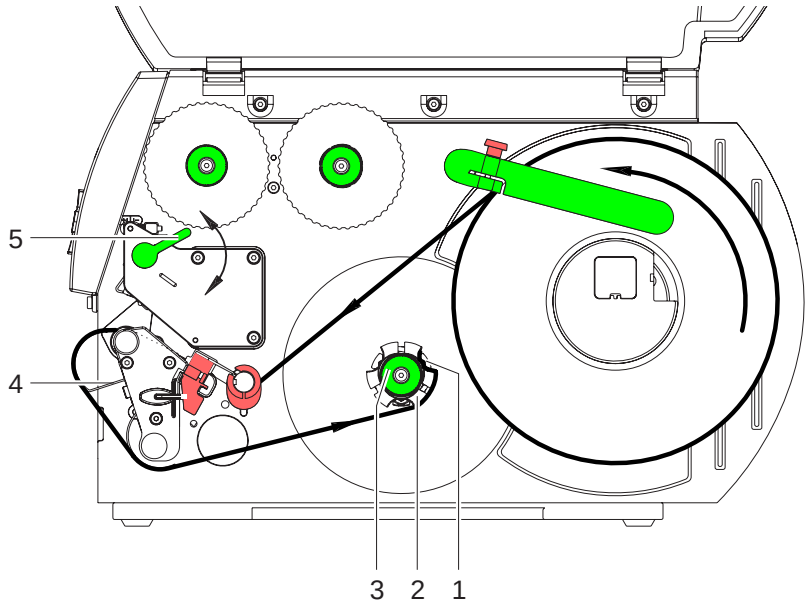

Afb. 7: Geleiding van de etiketstrook in de opwikkelmodus

In de opwikkelmodus worden de etiketten na het bedrukken intern voor het latere gebruik opnieuw opgewikkeld.

1. Voor de opwikkelmodus eventueel aandruksysteem demonteren (zie “6.5” op pagina 18) en omkeerplaat aanbouwen (zie “6.4” op pagina 17).
2. Etiketstrook rond de omkeerplaat (4) naar de interne opwikkelaar (2) leiden.
3. Opwikkelaar (2) vasthouden en draaiknop (3) met de wijzers van de klok mee tot aan de aanslag draaien.
4. Etiketstrook onder een klem (1) van de opwikkelaar schuiven en draaiknop (3) tegen de wijzers van de klok in tot aan de aanslag draaien.

   De opwikkelaar wordt gespreid en de etiketstrook daardoor vastgeklemd.
5. Opwikkelaar (2) tegen de wijzers van de klok in draaien om de etiketstrook strak te spannen.
6. Hendel (5) met de wijzers van de klok mee draaien om de printkop te vergrendelen.

   De etiketrol is voor het **gebruik in de opwikkelmodus** ingelegd.

6.1.6 Opwikkelen van de etiketstrook in de dispensermodus

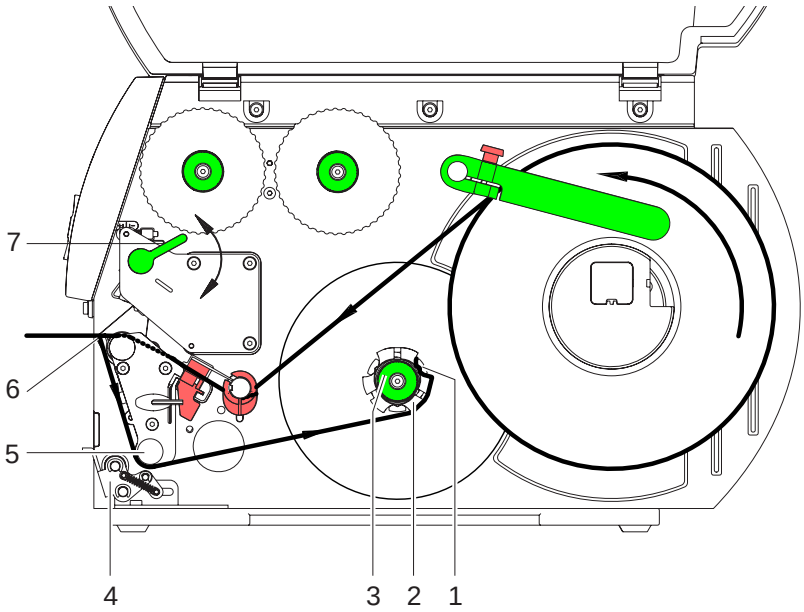

Afb. 8: Geleiding van de etiketstrook in de dispensermodus

In de dispensermodus worden de etiketten na het bedrukken uitgenomen en alleen het dragermateriaal wordt intern opgewikkeld.

1. Aandruksysteem (4) van de omkeerrol (5) optillen.
2. Etiketten op de eerste 100 mm van de etiketstrook van het dragermateriaal verwijderen.
3. Etiketstrook rond de dispenserrand (6) en de omkeerrol (5) naar de opwikkelaar (2) leiden.
4. Opwikkelaar (2) vasthouden en draaiknop (3) met de wijzers van de klok mee tot aan de aanslag draaien.
5. Etiketstrook onder een klem (1) van de opwikkelaar (2) schuiven en draaiknop (3) tegen de wijzers van de klok in tot aan de aanslag draaien.

   De opwikkelaar wordt gespreid en de etiketstrook daardoor vastgeklemd.
6. Opwikkelaar (2) tegen de wijzers van de klok in draaien om de etiketstrook strak te spannen.
7. Bovenste bevestigingsschroef aan het aandruksysteem (4) met zeskantsleutel lichtjes lossen en aandruksysteem (4) in het midden op de etiketstrook positioneren (zie “6.5” op pagina 18).
8. Aandruksysteem (4) sluiten en bovenste bevestigingsschroef aan het aandruksysteem (4) aandraaien.
9. Hendel (7) met de wijzers van de klok mee draaien om de printkop te vergrendelen.

   De etiketrol is voor het **gebruik in de dispensermodus** ingelegd.

6.1.7 Kopaandruksysteem instellen

De printkop wordt met twee stoters aangedrukt. De positie van de buitenste stoter moet op de breedte van het gebruikte etiketmateriaal ingesteld worden om

- een gelijkmatige afdrukkwaliteit over de volledige etiketbreedte te bereiken.
- plooien in de transferfolieloop te vermijden.
- vroegtijdige slijtage van de printrol en de printkop te vermijden.

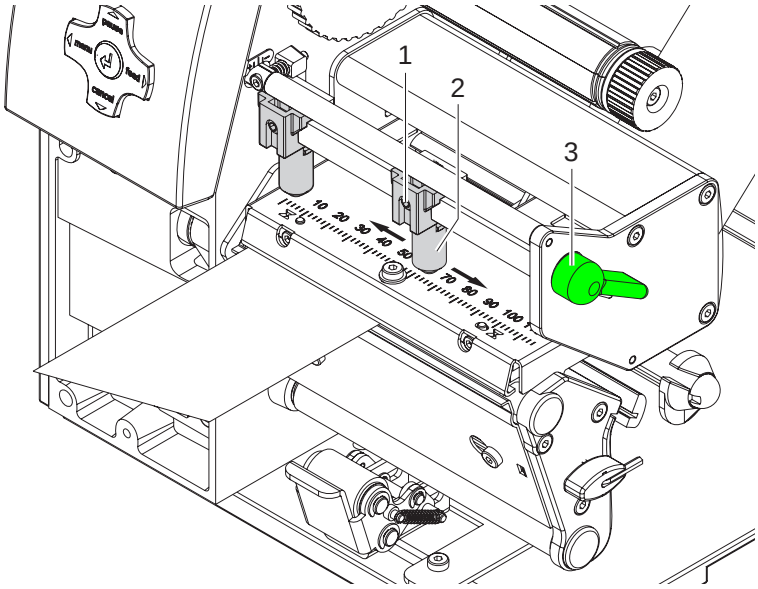

Afb. 9: Kopaandruksysteem instellen

1. Hendel (3) met de wijzers van de klok mee draaien om de printkop te vergrendelen.
2. Draadpen (1) aan buitenste stoter (2) met zeskantsleutel lossen.
3. Buitenste stoter (2) boven de buitenste etiketrand plaatsen en draadpen (1) vasttrekken.

6.2 Inleggen van de transferband

! Bij directe thermodruk geen transferfolie inleggen en evt. al ingelegde transferfolie verwijderen.

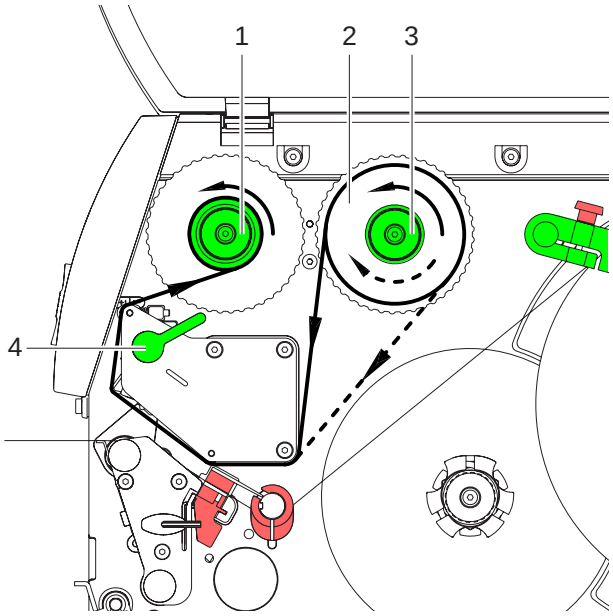

Afb.10: Transferfolieloop

1. Voor het inleggen van de transferfolie de printkop reinigen (zie “8.3” op pagina 20).
2. Hendel (4) tegen de wijzers van de klok in draaien om de printkop op te tillen.
3. Transferfolierol (2) tot aan de aanslag op de afwikkelaar (3) schuiven tot de kleurlaag van de folie bij het afwikkelen naar onderen wijst. Bij de afwikkelaar (3) is er geen rotatierichting opgegeven.
4. Transferfolierol (2) vasthouden en draaiknop aan de afwikkelaar (3) tegen de wijzers van de klok in draaien tot de transferfolierol vastgezet is.
5. Geschikte transferfoliekern op de transferfolieopwikkelaar (1) schuiven en op dezelfde manier bevestigen.
6. Transferfolie, zoals op afb. 10 door de printeenheid leiden.
7. Transferfoliebegin met plakband aan de transferfoliekern (1) bevestigen. Hierbij op de rotatierichting van de transferfolieopwikkelaar tegen de wijzers van de klok in letten.
8. Transferfolieopwikkelaar (1) tegen de wijzers van de klok in draaien om de folietransferloop glad te maken.
9. Hendel (4) met de wijzers van de klok mee draaien om de printkop te vergrendelen.

6.3 Transferfolieloop instellen

Vouwvorming in de transferfolieloop kan tot drukbeeldfouten leiden. Om de vorming van vouwen te vermijden, kan de transferfolieomkering gejusteerd worden. Zie ook “Kopaandruksysteem instellen” op pagina 15.

i De justering kan het best tijdens het printen uitgevoerd worden.

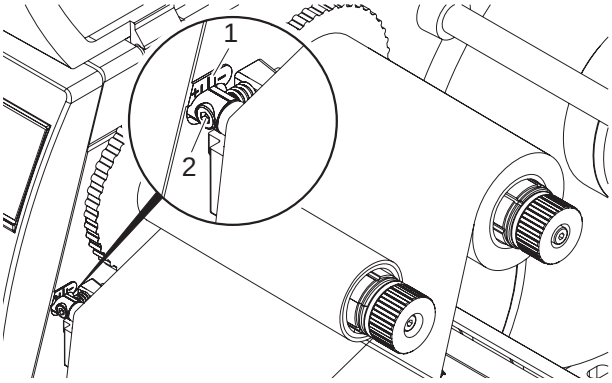

Afb. 11: Transferfolieloop instellen

1. Bestaande instelling aan de schaal (1) aflezen en evt. noteren.
2. Met zeskantsleutel de schroef (2) verdraaien en het gedrag van de folie in het oog houden.
   In de richting **+** wordt de binnenkant van de transferfolie strak gespannen, in de richting **-** de buitenkant.

6.4 Omkeerplaat, dispenser- of afscheurrand demonteren en aanbouwen

Om de printer voor een andere modus om te bouwen, moet evt. een omkeerplaat of een dispenser- of afscheurrand gemonteerd worden.

! Bij printerversies met aandruksysteem aan de omkeerrol moet voor het gebruik in de opwikkelmodus voor de montage van de omkeerplaat het aandruksysteem aan de omkeerrol gedemonteerd worden (zie “6.5” op pagina 18).

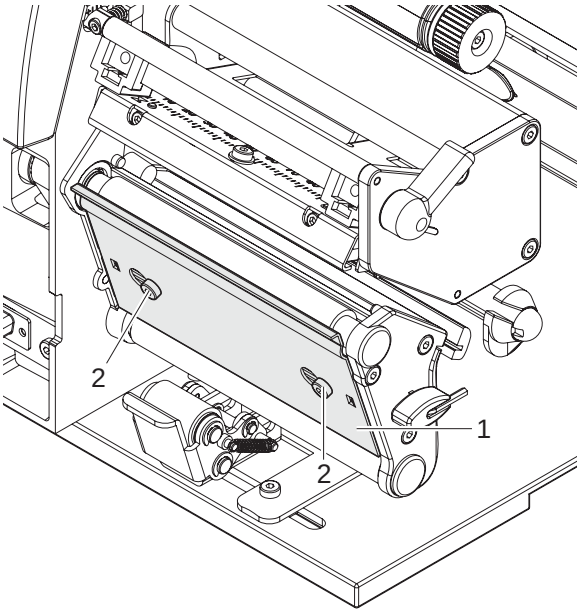

Afb. 12: Omkeerplaat, dispenser- of afscheurrand demonteren en aanbouwen

Plaat demonteren

1. Schroeven (2) meerdere draaien lossen.
2. Plaat (1) naar rechts duwen en afnemen.

Plaat monteren

1. Plaat (1) op de schroeven (2) plaatsen en helemaal naar links schuiven.
2. Schroeven (2) aandraaien.

6.5 Aandruksysteem demonteren en aanbouwen

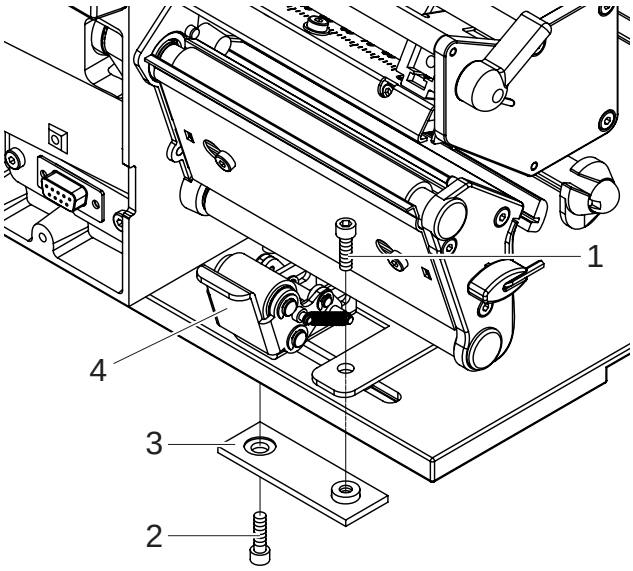

Afb. 13: Aandruksysteem demonteren

Aandruksysteem demonteren

1. Printer zodanig aan de rand van de tafel plaatsen, dan het langgat van onderen toegankelijk is.
2. Schroeven (1) (2) uitschroeven en afnemen.
3. Aandruksysteem (4) en onderste plaat (3) afnemen.

Aandruksysteem aanbouwen

1. Printer zodanig aan de rand van de tafel plaatsen, dan het langgat van onderen toegankelijk is.
2. Aandruksysteem (4) in het langgat plaatsen en onderste plaat (3) met schroef (1) van boven lichtjes aanschroeven.
3. Onderste plaat (3) met schroef (2) van onderen lichtjes aanschroeven.
4. Aandruksysteem (4) op het midden van het etiket afstellen en schroeven aandraaien.

7 Printmodus

ATTENTIE!

Beschadiging van de printkop door ondeskundige behandeling!

⇒ **Onderkant van de printkop niet met vingers of scherpe voorwerpen aanraken.**

⇒ **Erop letten dat er zich geen vuil op de etiketten bevindt.**

⇒ **Op gladde etiketoppervlakken letten. Ruwe etiketten werken zoals schuurpapier en verkorten de levensduur van de printkop.**

⇒ **Met een zo gering mogelijke printkoptemperatuur printen.**

7.1 Synchronisatieloop

De printer is gebruiksklaar als alle aansluitingen tot stand gebracht zijn, etiketten en evt. de transferfolie ingelegd zijn en de printkop vergrendeld is. Details over de printerconfiguratie vindt u in de *"Configuratiehandleiding **BP-PR PLUS**"*.

Na het inleggen van het etiketmateriaal is een synchronisatieloop nodig waarbij de printer automatisch de lengte van de ingelegde etiketten bepaalt en de etikettoevoer instelt.

1. Toets **feed** indrukken om de synchronisatieloop te starten.
2. Na de synchronisatieloop de lege etiketten verwijderen.
   De printer is met het ingelegde etiketmateriaal gesynchroniseerd.

Een synchronisatieloop is niet nodig als de printkop tussen verschillende printopdrachten niet geopend werd, ook als de printer uitgeschakeld was.

7.2 Afscheurmodus

In de afscheurmodus worden etiketten of kettingmateriaal bedrukt. Na het printen wordt de etiketstrook met de hand afgescheurd. De etikettenprinter is hiervoor met een afscheurrand uitgerust.
Optioneel kan het etiket automatisch afgesneden worden of etiketstroken kunnen extern opgewikkeld worden.

7.3 Dispensermodus

In de dispensermodus worden de etiketten na het printen automatisch van het dragermateriaal losgemaakt en zijn ze klaar om uitgenomen te worden. De etikettenprinter is hiervoor met een dispenserrand en één van de volgende accessoires uitgerust: Dispenserfotocel (PS6 of PS8), dispenseradapter (PS5) of applicator (A1000). Het dragermateriaal wordt intern in de printer opgewikkeld.

7.4 Intern opwikkelen

De etiketten worden voor later gebruik na het printen met het dragermateriaal intern opnieuw opgewikkeld. De etikettenprinter is hiervoor met een omkeerplaat uitgerust.

8 Reiniging en eenvoudig onderhoud

GEVAAR!

Levensgevaar door elektrische schokken!

⇒ **Voor alle onderhoudswerkzaamheden de printer van het stroomnet scheiden.**

8.1 Algemene reiniging

Interval: indien nodig

ATTENTIE!

Beschadiging van de printer door bijtende reinigingsmiddelen!

⇒ **Geen schurende producten of oplosmiddelen voor de reiniging van de buitenvlakken of bouwgroepen gebruiken.**

⇒ Stof en papierstof in het printbereik met een zacht penseel of stofzuiger verwijderen.

⇒ Buitenvlakken met allesreiniger schoonmaken.

8.2 Printrol reinigen

Interval: Telkens bij het vervangen van de etiketrol of bij fouten in het drukbeeld en van het etiketten-transport

1. Hendel (4, afb. 10) tegen de wijzers van de klok in draaien om de printkop op te tillen.
2. Etiketten en transferfolie uit de printer nemen.
3. Afzettingen met rolreiniger en zachte doek verwijderen.
4. Als de rol beschadigingen vertoont, de rol vervangen.

8.3 Printkop reinigen

Interval:

- Directe thermodruk: Telkens bij het vervangen van de etiketrol
- Thermotransferdruk: Telkens bij het vervangen van de transferfolie of bij fouten in het drukbeeld

Tijdens het printen kan er zich aan de printkop vuil vastzetten dat het drukbeeld vermindert, b.v. door contrastverschillen of verticale strepen.

ATTENTIE!

Beschadiging van de printkop!

⇒ **Geen scherpe of harde voorwerpen gebruiken om de drukknop te reinigen.**

⇒ **Glazen beschermlaag van de printkop niet aanraken.**

1. Hendel (4, afb. 10) tegen de wijzers van de klok in draaien om de printkop op te tillen.
2. Etiketten en transferfolie uit de printer nemen.
3. Printkopoppervlak met speciale reinigingsstift of met een in zuiver alcohol gedrenkt wattenstaafje reinigen.
4. Voor de ingebruikneming van de printer de printkop 2-3 minuten laten drogen.

8.4 Etiketfotocel reinigen

Interval: Bij het vervangen van de etiketrol

ATTENTIE!

Beschadiging van de fotocel!

⇒ Geen scherpe of harde voorwerpen of oplosmiddelen gebruiken om de fotocel te reinigen.

De etiketfotocel kan door papierstof vervuild raken. Daardoor kan de herkenning van het etiketbegin gehinderd worden.

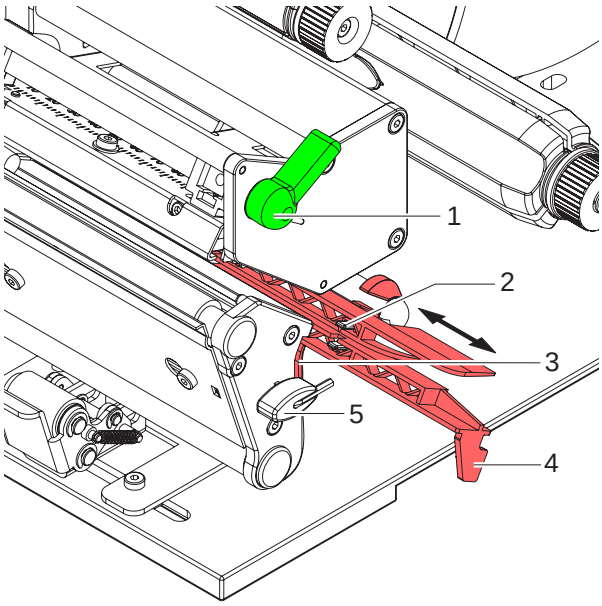

Afb. 14: Fotocel reinigen

1. Hendel (1) tegen de wijzers van de klok in draaien om de printkop op te tillen.
2. Etiketten en transferfolie uit de printer nemen.
3. Zeskantsleutel (5) uit zijn houder nemen.
4. Aanslagveer (3) indrukken en etiketfotocel aan de greep (4) langzaam naar buiten trekken. Erop letten dat de fotocelkabel niet gespannen wordt.
5. Etiketfotocel en sensoren (2) met penseel of met in zuivere alcohol gedrenkt wattenstaafje reinigen.
6. Etiketfotocel aan de greep (3) terugschuiven en instellen (zie “6.1.4” op pagina 12).
7. Zeskantsleutel (5) in houder schuiven.
8. Etiketten en transferfolie opnieuw inleggen (zie “6.1” op pagina 10).

9 EG-conformiteitsverklaring

Gesellschaft für
Computer- und
Automations-Bausteine
mbH & Co KG
Wilhelm-Schickard-Str. 14
D-76131 Karlsruhe

EG - conformiteitsverklaring

Hiermee verklaren wij, dat de hierna omschreven machine op grond van zijn ontwerp en constructie alsmede in de door ons op de markt gebrachte uitvoering voldoet aan de desbetreffende fundamentele veiligheids- en gezondheidseisen van de betreffende EG-richtlijnen. Bij een niet met ons afgestemde wijziging van de machine of gebruiksdoeleinde verliest deze verklaring haar geldigheid.

Apparaat	Type:
Transferprinter / Thermodirectprinter	**BP-PR PLUS Serie**

Toegepaste EG-richtlijnen en normen:

- EG-Machinerichtlijn	**98/37/EG**
- Veiligheid van machines	EN ISO 12100-1:2003 EN ISO 12100-2:2003
- EG-Laagspanningsrichtlijn	**73/23/EWG**
Veiligheid van informatietoestellen en kantoormachines	EN 60950-1:2001
- EG-Richtlijn EMC	**89/336/EWG**
- Grenswaarden voor radiostoringen door inrichtingen van de informatietechniek	EN 55022:1998 + A1:2000 + A2:2003 - Class A
- Oscillatiestroomlimieten	EN 61000-3-2:2000
- Spanningsschommelingen / Flikkeringen	EN 61000-3-3:1995+A1:2001
Stoorvastheidsinrichtingen Grenswaarden en testmethodes	EN 55024:1998 + A1:2001 + A2:2003

Voor de fabrikant tekent:

cab Produkttechnik Sömmerda
Gesellschaft für Computer-
und Automationsbausteine mbH
99610 Sömmerda

Sömmerda, 10.04.06

Erwin Fascher
Directeur