Stregkode-/Etiketprinter BP-PR PLUS Serie

Kort betjeningsvejledning

Udgave 7/06

Oplysninger om leverancens omfang, udseende, ydelse, mål og vægt svarer til vores kendskab på tidspunktet for udgivelsen. Forbehold for ændringer.

Forbehold for alle rettigheder, også vedr. oversættelsen.

Godkendelser

Etiketprinter opfylder følgende sikkerhedsdirektiver:

CE EU-lavspændingsdirektiv (73/23/EWG)
EU-maskindirektiv (98/37/EU)
EU-direktiv Elektromagnetisk kompatibilitet (89/336/EWG)

FCC Betingelser iht. del 15 i FCC-forskrifter for klasse A computere.
Brugen af disse apparater kan under ugunstige betingelser medføre forstyrrelser i modtagelsen af radio- eller TV-signaler (interferens), som brugeren i givet fald skal afhjælpe med modforanstaltninger.

W.H. Brady
Lindestraat 21
Industriepark C3
9240 Zele Belgium
Tel.: +32 52 457 811
e-mail: support@brady.be

Identification Solutions Division
6555 W. Good Hope Road
PO Box 2131
Milwaukee, WI 53201 U.S.A.
Phone: 1-800-537-8791 Fax: 1-800-292-2289

1 Dokumentationens opbygning

Dokumentationen for Stregkode-/Etiketprinter **BP-PR PLUS** består af følgende dele:

- Betjeningsvejledning
- Konfigurationsvejledning
- Servicevejledning

Videreførende dokumentation:

- Reservedelslister
- Programmeringshåndbog

2 Sikkerhed og miljø

Læs denne betjeningsvejledning omhyggeligt, inden du bruger etiketprinteren første gang. Betjeningsvejledningen beskriver alle etiketprinterens væsentlige funktioner under brugen. De reelt forekommende funktioner afhænger af udførelsen i henhold til ordrespecifikationen.

Du kan finde en detaljeret produktbeskrivelse med alle tekniske data i *"Konfigurationsvejledning **BP-PR PLUS**"*.

2.1 Normal anvendelse

- Etiketprinteren er konstrueret i henhold til det tekniske stade og de anerkendte sikkerhedstekniske regler. Alligevel kan der under brugen opstå farer for brugerens eller andres liv og lemmer resp. skader på etiketprinteren og andre materielle værdier.
- Etiketprinteren må kun bruges i teknisk upåklagelig tilstand samt efter bestemmelserne for normal, sikkerheds- og farebevidst drift i henhold til betjeningsvejledningen! Især fejl, som påvirker sikkerheden, skal omgående afhjælpes.
- Etiketprinteren er udelukkende beregnet til tryk på materialer, som producenten har fundet egnede og tilladt. Al anden anvendelse falder uden for normal anvendelse. Producenten/leverandøren påtager sig ikke noget ansvar for skader, der er resultatet af misbrug; det er alene brugeren, der bærer risikoen.
- Til normal anvendelse hører også at overholde betjeningsvejledningen, inkl. producentens vedligeholdelsesanbefalinger/forskrifter.

2.2 Sikkerhedshenvisninger

- Etiketprinteren er beregnet til strømforsyning med vekselspænding fra 100 V til 240 V. Etiketprinteren må kun tilsluttes stikdåser med beskyttelseskontakt.
- Etiketprinteren må kun kobles sammen med apparater, som fører sikkerhedslavspænding.
- Alle relevante apparater (computer, printer, tilbehør) skal være slukket, inden de tilsluttes eller kobles fra.
- Etiketprinteren må kun bruges i et tørt miljø og må ikke udsættes for fugtighed (vandsprøjt, tåge osv.).
- Hvis etiketprinteren bruges med åbent dæksel, skal man passe på, at personers klæder, hår, smykker eller lignende ikke kommer i berøring med frilagte, roterende dele.
- Printmodulet kan blive varmt under trykningen. Rør ikke ved det under brugen og lad det afkøle, inden der skiftes materiale hhv. demontering eller justering.
- Udfør kun de handlinger, som er beskrevet i denne betjeningsvejledning. Arbejder ud over det må kun udføres af uddannet personale eller serviceteknikere.

FARE!

Livsfare som følge af netspænding!

⇒ **Åbn ikke etiketprinterens hus.**

2.3 Miljørigtig bortskaffelse

Udtjente apparater indeholder værdifulde genbrugsmaterialer, som bør udnyttes.

⇒ Sådanne apparater skal skrottes separat fra andet affald og afleveres på en genbrugsstation.

I kraft af etiketprinterens modulære konstruktion kan den uden videre skilles ad i dens bestanddele, som kan genindvindes.

Etiketprinterens elektroniske kredsløb er udstyret med et lithium-batteri.

⇒ Dette batteri skal afleveres, hvor brugte batterier indsamles, resp. på en autoriseret genbrugsstation.

3 Installation

3.1 Udpak etiketprinter

⇒ Tag i stropperne og løft etiketprinteren ud af kartonen.

⇒ Kontroller etiketprinteren for transportskader.

⇒ Kontroller, at leverancen er komplet.

Leverancens omfang

- Etiketprinter
- tom foliekerne, monteret på transferfoliens opruller
- Afrivningskant (kun ved grundapparater)
- Dispenserkant (kun dispenserapparater)
- Netkabel
- Dokumentation

! Opbevar den originale emballage for senere transport.

3.2 Opstil etiketprinter

FORSIGTIG!

Beskadigelse af apparatet og printmaterialer på grund af fugtighed og væde.

⇒ Etiketprinteren må kun opstilles på tørre steder, der er beskyttet mod sprøjtevand.

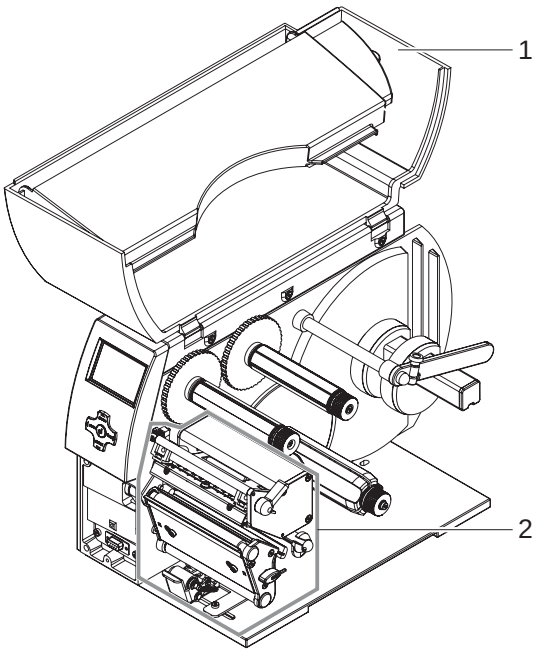

Afb. 1: Fjern transportsikringer

⇒ Stil printeren på et plant underlag.

⇒ Åbn etiketprinterens dæksel (1).

⇒ Fjern transportsikringer af skumstof i printhovedområdet (2).

3.3 Tilslut etiketprinteren

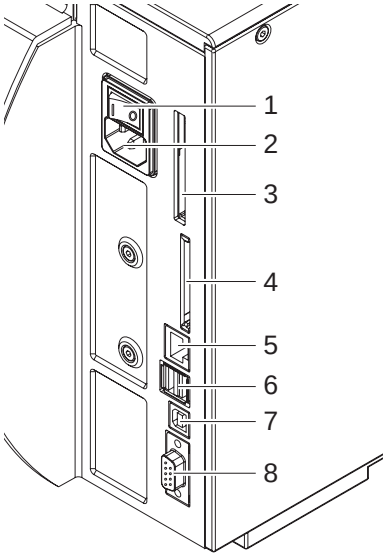

Afb. 2: Net- og computertilslutninger

1	Netafbryder
2	Nettilslutningsbøsning
3	Stikplads for Cardbus eller pc-kort type II
4	Stikplads for CompactFlash-hukommelseskort
5	Ethernet 10/100 Base T
6	USB-grænseflade for tastatur eller scanner
7	USB High Speed Slave-grænseflade
8	Seriel RS232 C-grænseflade

3.3.1 Tilslut til strømnettet

Printeren er forsynet med en netdel, der spænder bredt. Printeren kan bruges med en netspænding på 230 V~/50 Hz eller 115 V~/60 Hz uden at skulle omstille apparatet.

FORSIGTIG!

⇒ **Stil netafbryderen (1) i stilling "0" inden nettilslutningen.**

1. Stik netkablet i nettilslutningsbøsningen (2).
2. Stik netkablets stik i en jordet stikkontakt.

3.3.2 Tilslut til computer eller computernetværk

! Der kan forekomme fejl i driften på grund af utilstrækkelig eller manglende jording.
Sørg for, at alle computere, der er tilsluttet printeren, samt forbindelseskablerne er jordforbundet efter forskrifterne.

⇒ Forbind etiketprinter med computer eller netværk med et egnet kabel.

Detaljer vedr. de enkelte grænsefladers konfiguration se *“Konfigurationsvejledning“*.

3.4 Tænd/sluk for etiketprinter

Når alle tilslutninger er etableret:

⇒ Tænd printeren ved netafbryderen (1).

Printeren gennemløber en systemtest og viser derefter systemtilstanden **`Klar`** i viser.

Hvis der forekommer en fejl under systemets start, vises fejlens art og symbol ☠.

4 Betjeningsfelt

4.1 Betjeningsfeltets opbygning

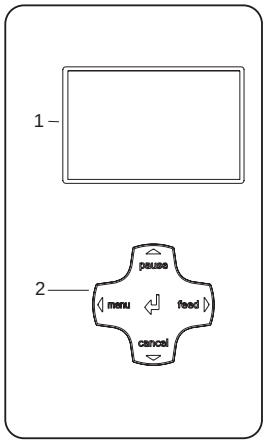

Afb. 3: Betjeningsfelt

Betjeningsfeltet består af et grafisk display (1) og styrepulten (2) med 5 integrerede taster.

Det grafiske display viser printerens og printopgavens øjeblikkelige tilstand, melder fejl og viser menuen med printerens indstillinger.

Tastefunktionerne afhænger af den aktuelle printertilstand:
Aktive funktioner kan kendes på, at teksterne og symbolerne på styrepanelets taster er belyst.

Under driften lyser aktive funktioner hvidt (f.eks. **menu** eller **feed)**.
I offline-menu lyser aktive funktioner orange (pile, taste ↵).

4.2 Funktioner

4.2.1 Symbolvisninger

Afhængig af printerens konfiguration kan displayets statuslinje vise de symboler, som vises i følgende tabel. De gør det muligt at opfatte den aktuelle printertilstand hurtigt og let. Vedr. statuslinjens konfiguration se *"Konfigurationsvejledning"*.

Symbolet	Betydning	Symbolet	Betydning
	Urtid		Printhovedets temperatur
	Dato		PPP-indestående
	Folielagerets status	MEM	Brugerhukommelse (Memory)
	WLAN-feltstyrke	INP	Indgangsbuffer
FDX 100	Ethernet-status		Printer modtager data

Tab. 1: Visningssymboler under drift

4.2.2 Energisparemodus

Hvis printeren ikke bruges i længere tid, skifter den automatisk om til energisparetilstand. Displayet viser grafikken ZZZZ , og tastebelysningen er slukket.

Afslut energisparetilstanden:

⇒ Tryk en vilkårlig taste på styrepulten.

4.2.3 Tastefunktioner

Tast	Tilstand	Funktion
menu	**`Klar`**	Til offline-menu (se *"Konfigurationsvejledning"*)
feed	**`Klar`**	Fremfør en blank etiket
pause	**`Klar`**	Gentag print af den sidste etiket
	`Udprinter etiket`	Stop printjob, printer går i tilstand **`Pause`**
	`Pause`	Fortsæt printjob, printer går i tilstand **`Udprinter etiket`**
	Fejl, som kan afhjælpes	Fortsæt printjob efter afhjælpning af fejl, printer går i tilstand **`Udprinter etiket`**
cancel	**`Klar`**	Slet printbuffer, derefter er det ikke muligt at gentage print af den sidste etiket.
	`Udprinter etiket` **`Pause`** Fejl, som kan afhjælpes Fejl, som ikke kan afhjælpes	Kort tryk:→ Afbryd det aktuelle printjob Langt tryk:→ Afbryd det aktuelle printjob og slet alle printjob.
	`Kritisk fejl`	Tryk Hvis fejlen stadig forekommer, kontakt serviceafdelingen
Tast ↵	**`Fejl`**, som kan afhjælpes **`Fejl`**, som ikke kan afhjælpes	Kald Hjælp→ Displayet viser en kort information vedr. afhjælpning af fejlen.
	Offline-menu	Kort tryk:→ Valg af en værdi på parameterniveau gør det muligt at overtage en valgt værdi eller starte en funktion. Langt tryk (> 2s)→ Afslut parameterniveau uden at overtage parameterindstillingen.
◀	Offline-menu	Vælg menupunkter på et menuniveau eller vælg værdier på parameterniveauet. Tryk om nødvendigt flere gange for at komme fra off-line menuen til tilstanden **`Klar`**.
▶	Offline-menu	Vælg menupunkter på et menuniveau eller vælg værdier på parameterniveauet.
▲ ▼	Offline-menu	Gå til et højere eller lavere menuniveau, eller indstil værdier på parameterniveau.

Tab. 2: Tastefunktioner

5 Apparattyper

5.1 Basisapparat

Basisapparatet bruges til at printe etiketter eller endeløse baner i ruller eller med leporellofalsning.

I **afrivningstilstand** fjernes etiketterne manuelt.

Etiketterne kan afskæres automatisk med tilbehøret 'Cutter'. For detaljer se tilbehørsvejledningen.

Etiketterne kan rulles op med tilbehøret 'ekstern opruller'. For detaljer se tilbehørsvejledningen.

På grund af den manglende interne opruller er det ikke muligt at løsne etiketterne automatisk fra bærebanen (dispensertilstand) og rulle dem op internt.

5.2 Dispenserapparat

Dispenserapparatet er forberedt for dispensertilstanden og derfor udstyret med en intern opruller og et træksystem bestående af omstyringsvalse og tryksystem. Det er muligt at printe på etiketter eller endeløse baner i ruller eller med leporellofalsning.

Ved at montere afrivningskanten (se "6.4" på side 17) kan printeren bruges i **afrivningstilstand** og med tilbehøret 'Cutter' eller 'ekstern opruller' lige som basisapparatet.

I **dispensertilstand** løsnes etiketten fra bærebanen efter print. Med dispenserfotocellen (tilbehør) kan etiketten tages af manuelt. Med applikatoren (tilbehør) kan du også automatisere det at tage etiketter af. Bærebanen rulles op af den interne opruller.

For at bruge apparatet med den **interne oprulning** skal du demontere tryksystemet (se "6.5" på side 18) og udskifte dispenserkanten med omstyringsplade (se "6.4" på side 17).

6 Læg materiale i

Brug den medfølgende **sekskantnøgle** til indstillinger og enkle montager, den sidder i printenhedens nederste del. Se afbildning 5, position 8. De her beskrevne arbejder kræver ikke andre værktøjer.

6.1 Læg etiketruller i

6.1.1 Demonter/monter kerneadapter

Kerneadapter monteret for etiketruller med kernediameter ≥ 75 mm for bedre føring af etiketrullen på rulleholderen. Til mindre etiketruller demonteres kerneadapteren som følger.

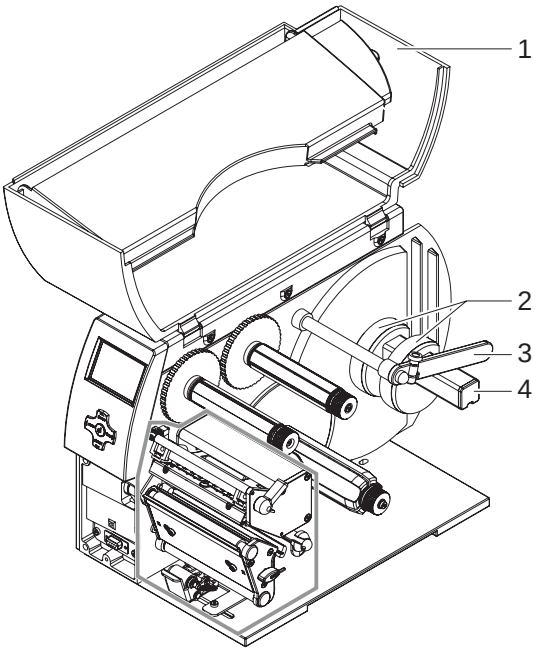

Afb. 4: Monter kerneadapter

Demonter kerneadapter

1. Åbn dæksel (1).
2. Løsn kerneadapterens holdeskruer (2) med sekskantnøglen.
3. Tag kerneadapteren af rulleholderen (4).

Monter kerneadapter

1. Åbn dæksel (1).
2. Løsn kerneadapterens holdeskruer (2) med sekskantnøglen.
3. Skyd den første kerneadapter til anslag ved huset på rulleholderen (4) og spænd holdeskruen.
4. Skyd den anden kerneadapter svarende til rullebredden på rulleholderen (4) og spænd holdeskruen.

6.1.2 Positioner etiketrulle på rulleholder

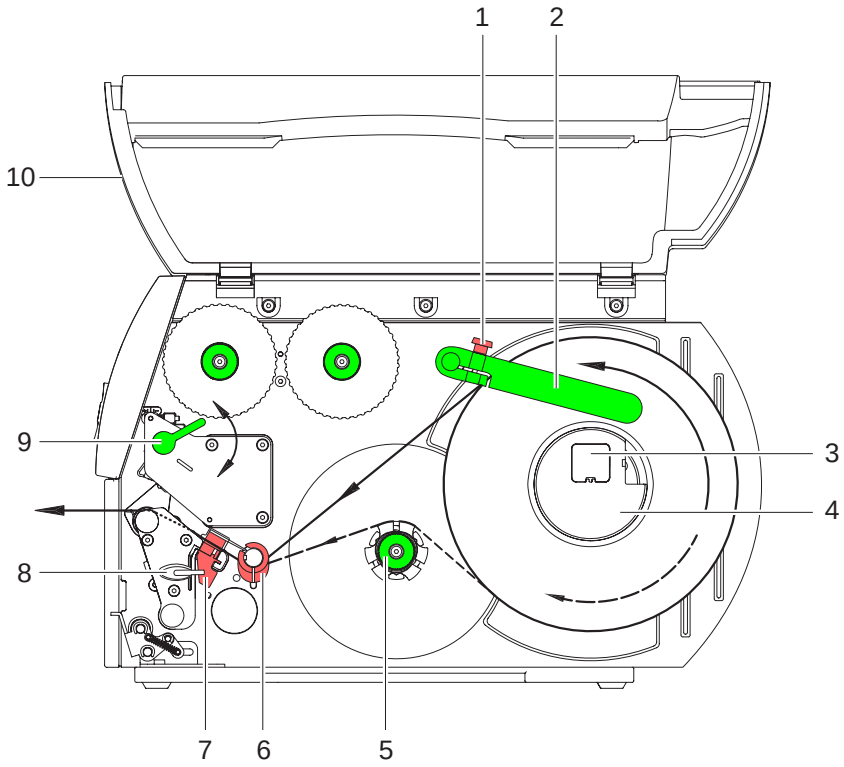

Fig. 5: Læg etiketruller i

1. Åbn dæksel (10).
2. Løsn fingerskrue (1) og sving føring (2) opad og skyd den helt ud.
3. Demonter kerneadapter (4) ved etiketruller med kernediameter ≤ 75 mm (se “6.1.1” på side 10).
4. Læg etiketrulle på rulleholderen, så etiketterne kan lægges korrekt i printhovedet. Etiketternes printside skal kunne ses oppefra.
5. Afrulle længere etiketbånd:
   For dispenser- og oprulningstilstand: ca. 60 cm
   For afrivningstilstand: ca. 40 cm
6. Skyd etiketrulle til anslag mod husets væg.
7. Sving føring (2) nedad på rulleholderen (3) og skyd den mod etiketrulle, så denne bremses let ved afrulningen.
8. Spænd fingerskrue (1).

6.1.3 Læg etiketbånd i printhovede

1. Drej armen (9) mod uret for at løfte printhovedet.
2. Skyd justeringsring på aksel (6) helt ud.
3. Før etiketbånd over den interne opruller (5) til printenheden.
4. Før etiketbånd under aksel (6) og gennem etiketfotocellen (7), så det forlader printenheden mellem printhoved og trykvalse.
5. Skyd justeringsring på aksel (6) mod etiketbåndets udvendige kant.

6.1.4 Indstil etiketfotocellen

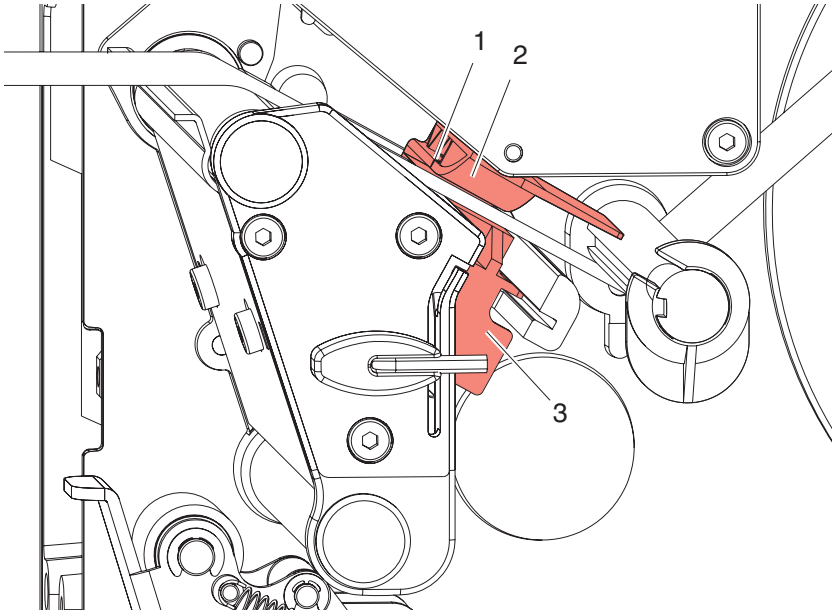

Afb. 6: Indstil etiketfotocellen

Etiketfotocellen (2) kan forskydes på tværs af papirets løberetning for tilpasning til etiketmaterialet. Fotocellens sensor (1) er synlig forfra gennem printenheden og markeret med en kærv i fotocelleholderen.

⇒ Positioner etiketfotocellen med grebet (3), så sensoren (1) kan registrere etiketmellemrum eller et refleks- eller perforeringsmærke.

- eller, hvis etiketterne afviger fra den firkantede form, -

⇒ indstil etiketfotocellen med grebet (3) på etikettens forreste kant i papirets løberetning.

Kun til drift i afrivningstilstand:

⇒ Drej armen (Afb. 5, pos. 9) med uret for at låse printhovedet.
Etiketrullen er lagt i til drift i **afrivningstilstand**.

6.1.5 Oprulning af etiketbåndet i oprulningstilstand

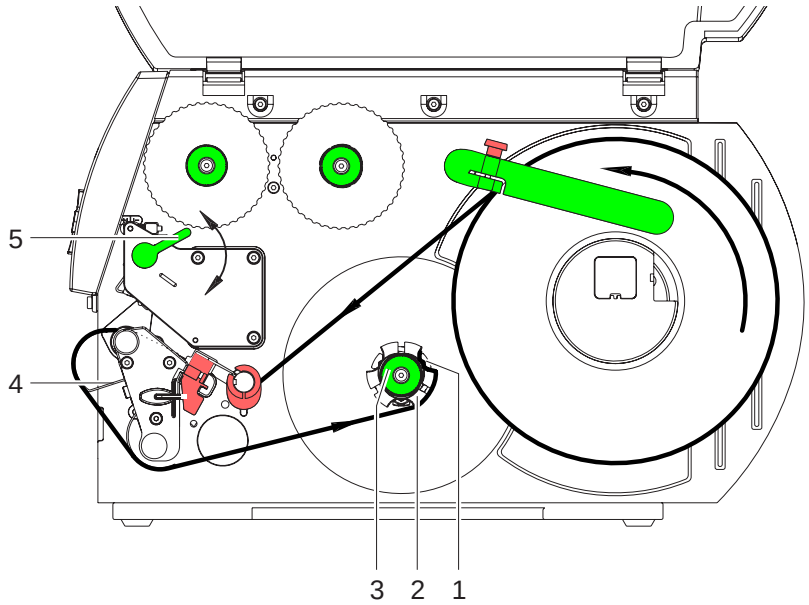

Afb. 7: Føring af etiketbåndet i oprulningstilstand

I oprulningstilstand rulles etiketterne efter at være trykt op internt igen for senere brug.

1. For oprulningstilstand demonter i givet fald tryksystem (se “6.5” på side 18) og monter omstyrings-plade (se “6.4” på side 17).
2. Før etiketbånd om omstyringspladen (4) til den interne opruller (2).
3. Hold opruller (2) fast og drej drejeknappen (3) med uret frem til anslag.
4. Skyd etiketbånd under en klemme (1) på oprulleren og drej drejeknappen (3) mod uret frem til anslag.
   Oprulleren udspiles og derved bliver etiketbåndet klemt fast.
5. Drej opruller (2) mod uret for at stramme etiketbåndet.
6. Drej armen (5) med uret for at låse printhovedet.
   Etiketrullen er lagt i til **drift i oprulningstilstand**.

6.1.6 Oprulning af etiketbåndet i dispensertilstand

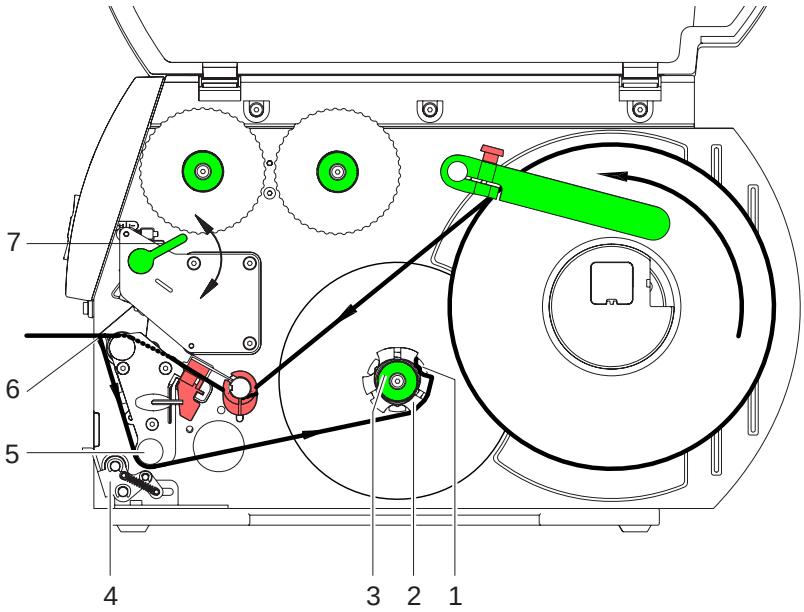

Afb. 8: Føring af etiketbåndet i dispensertilstand

I dispensertilstand fjernes etiketterne efter at være blevet printet, og kun bærebanen rulles op internt.

1. Løft tryksystemet (4) fra omstyringsvalsen (5).
2. Fjern etiketter fra bærebanen på de første 100 mm af etiketbåndet.
3. Før etiketbåndet om dispenserkanten (6) og omstyringsvalsen (5) til oprulleren (2).
4. Hold opruller (2) fast og drej drejeknappen (3) med uret frem til anslag.
5. Skyd etiketbånd under en klemme (1) på oprulleren og drej drejeknappen (3) mod uret frem til anslag.
   Oprulleren udspiles og derved bliver etiketbåndet klemt fast.
6. Drej opruller (2) mod uret for at stramme etiketbåndet.
7. Løsn den øverste befæstigelsesskrue på tryksystemet (4) let med sekskantnøglen, og positioner tryksystemet (4) i midten i forhold til etiketbåndet (se “6.5” på side 18).
8. Luk tryksystemet og spænd den øverste befæstigelsesskrue på tryksystemet (4).
9. Drej armen (7) med uret for at låse printhovedet.
   Etiketrullen er lagt i til **drift i dispensertilstand**.

6.1.7 Indstil hovedtryksystem

To stødere trykker på printhovedet. Den ydre støder skal indstilles på bredden af det etiketmateriale, der bruges, for

- at opnå en ensartet printkvalitet over hele etikettens bredde.
- undgå folder i transferfolieløbet,
- undgå for tidligt slid på trykvalsen og printhovedet.

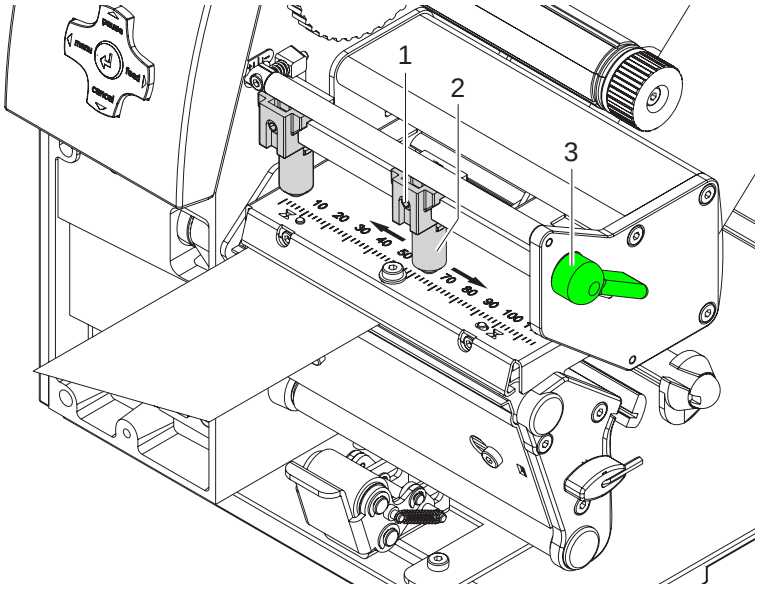

Afb. 9: Indstil hovedtryksystem

1. Drej armen (3) med uret for at låse printhovedet.
2. Løsn gevindstift (1) på ydre støder (2) med sekskantnøglen.
3. Positioner den ydre støder (2) oven over den ydre etiketkant og spænd gevindstiften (1).

6.2 Læg transferfolie i

! Indlæg ikke transferfolie ved direkte termotryk, og fjern evt. indlagt transferfolie.

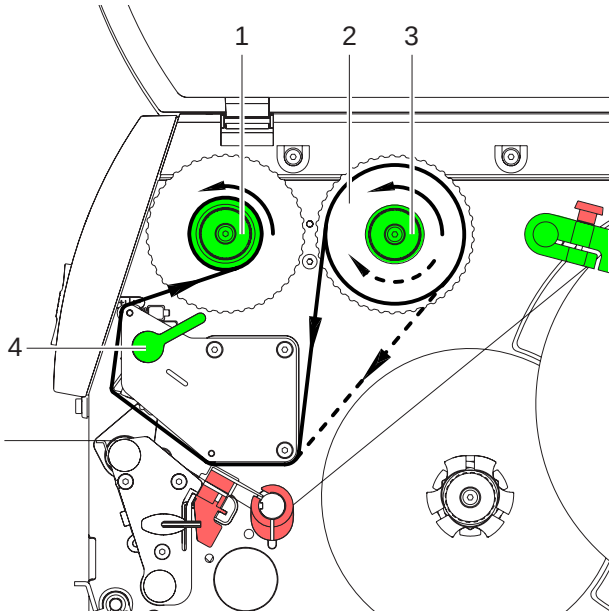

Afb. 10: Transferfoliekørsel

1. Rengør printhovedet inden du lægger transferfolie i (se “8.3” på side 20).
2. Drej armen (4) mod uret for at løfte printhovedet.
3. Skyd transferfolierullen (2) til anslag på afrulleren (3), så foliens farvebelægning vender nedad ved afrulningen. Der er ikke specificeret nogen rotationsretning ved afrulleren (3).
4. Hold transferfolierullen (2) fast og drej drejeknappen på afrulleren (3) mod uret, til transferfolierullen sidder fast.
5. Skyd en passende transferfoliekerne på transferfolieoprulleren (1) og fastgør den på samme måde.
6. Før transferfolie gennem printenheden som vist i afbildning 10.
7. Fastgør enden af transferfolien med klæbestrimmel på transferfoliekernen (1). Vær opmærksom på transferfolieoprullerens rotationsretning mod uret.
8. Drej transferfolieopruller (1) mod uret for at glatte transferfoliens løb.
9. Drej armen (4) med uret for at låse printhovedet.

6.3 Indstil transferfolieløbet

Foldedannelse i transferfolieløbet kan medføre fejl i printbilledet. For at undgå foldedannelse kan transferfolieomstyringen justeres. Se også “Indstil hovedtryksystem” på side 15.

Justeringen udføres bedst med printeren i drift.

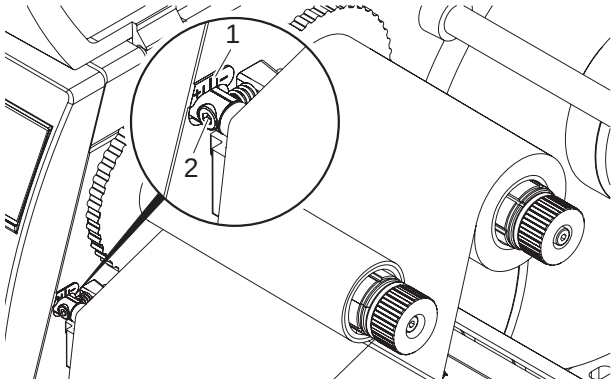

Afb. 11: Indstil transferfolieløbet

1. Aflæs den bestående indstilling på skalaen (1) og noter den evt. ned.
2. Drej skrue (2) med sekskantnøgle og iagttag, hvordan folien forholder sig.
   I retning **+** strammes transferfoliens indv. kant, i retning **-** den udv. kant.

6.4 Demonter og monter omstyringsplade, dispenser- eller afrivningskant

For at omstille printeren til en anden driftstilstand skal der evt. monteres en omstyringsplade resp. en dispenser- eller afrivningskant.

For drift i oprulletilstand ved printerversioner med tryksystem på omstyringsvalsen, skal tryksystemet på omstyringsvalsen demonteres inden montagen af omstyringspladen (se “6.5” på side 18).

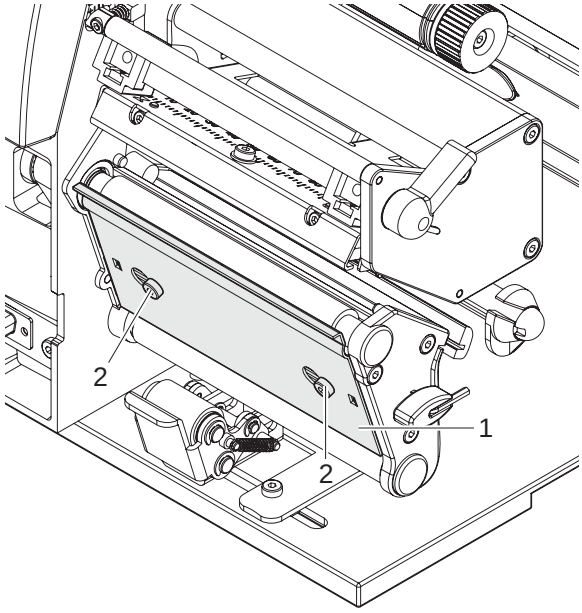

Afb. 12: Demonter og monter omstyringsplade, dispenser- eller afrivningskant

Demonter plade

1. Løsn skruer (2) flere omdrejninger.
2. Skyd pladen (1) mod højre og tag den af.

Monter plade

1. Sæt plade (1) på skruerne (2) og skyd den helt til venstre.
2. Spænd skruer (2).

6.5 Demonter/monter tryksystem

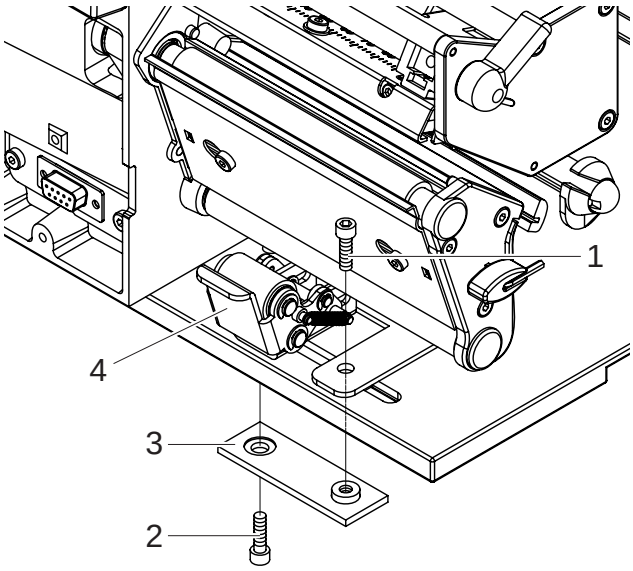

Afb. 13: Demonter tryksystem

Demonter tryksystem

1. Positioner printer ved bordkanten, så langhullet er tilgængeligt nedefra.
2. Skru skruer (1) (2) ud og tag dem af.
3. Tag tryksystem (4) og nederste plade (3) af.

Monter tryksystem

1. Positioner printer ved bordkanten, så langhullet er tilgængeligt nedefra.
2. Sæt tryksystem (4) i langhul og skru den nederste plade (3) let i oppefra med skruen (1).
3. Skru den nederste plade (3) let i nedefra med skruen (2).
4. Indstil tryksystemet (4) på etikettens midte og spænd skruer.

7 Printerdrift

FORSIGTIG!

Beskadigelse af printhoved pga. forkert behandling!

⇒ **Rør ikke ved printhovedets underside med fingrene eller skarpe genstande.**

⇒ **Sørg for, at der ikke er nogen urenheder på etiketterne.**

⇒ **Sørg for glatte etiketoverflader. Ru etiketter virker som sandpapir og reducerer printhovedets levetid.**

⇒ **Print med så lav printtemperatur som muligt.**

7.1 Synkroniseringskørsel

Printeren er driftsklar, når alle tilslutninger er etableret, etiketter og evt. transferfolie lagt i, og printhovedet er i hak. Du kan finde detaljer om printerkonfiguration i *"Konfigurationsvejledning **BP-PR PLUS**"*.

Når etiketmaterialet er lagt i, er det nødvendigt med en synkroniseringskørsel, hvor printeren automatisk bestemmer længden på de indlagte etiketter og indstiller etiketfremføringen tilsvarende.

1. Tryk tasten **feed** for at starte synkroniseringskørslen.
2. Fjern tomme etiketter efter synkroniseringskørslen.
   Printeren er tilpasset det etiketmateriale, som er lagt i.

Det er ikke nødvendigt med en synkroniseringskørsel, hvis printhovedet ikke blev åbnet mellem forskellige printjobs, heller ikke selv om printeren var slukket.

7.2 Afrivningsmodus

I afrivningstilstand printes på etiketter eller endeløse baner. Efter print adskilles etiketbanerne manuelt. Etiketprinteren er til det formål udstyret med en afrivningskant.
Med tilbehør kan etiketten skæres af automatisk eller etiketbånd oprulles eksternt.

7.3 Dispensermodus

I dispensertilstand løsnes etiketterne automatisk fra bærebanen efter print og gøres klar til at blive fjernet. Etiketprinteren er til det formål udstyret med en dispenserkant og et af de følgende tilbehørsapparater: Dispenserfotocelle (PS6 eller PS8), dispenseradapter (PS5) eller applikator (A1000). Bærebanen rulles op internt i printeren.

7.4 Intern oprulning

Efter print rulles etiketterne op igen med bærebanen til senere anvendelse. Etiketprinteren er til det formål udstyret med en omstyringsplade.

8 Rengøring og enkel service

FARE!
Livsfare som følge af netspænding!
⇒ **Træk printerens stik ud af strømnettet inden alle servicearbejder på printeren.**

8.1 Almindelig rengøring

Interval: Ved behov

FORSIGTIG!
Beskadigelse af printeren på grund af skrappe rengøringsmidler!
⇒ **Brug ikke skure- eller opløsningsmidler til rengøring af de udvendige flader eller moduler.**

⇒ Fjern støv og papirrester i printområdet med en blød pensel eller støvsuger.
⇒ Rengør udvendige flader med et universelt rengøringsmiddel.

8.2 Rengør trykvalse

Interval: Ved hvert skift af etiketrulle eller ved forringelse af printet og etikettransporten.

1. Drej armen (4, Afb. 10) mod uret for at løfte printhovedet.
2. Tag etiketter og transferfolie ud af printeren.
3. Fjern aflejringer med valserenser og en blød klud.
4. Skift valsen, hvis den er beskadiget.

8.3 Rengør printhovede

Interval:

- Direkte termoprint: Ved hvert skift af etiketrulle
- Termotransferprint: Ved hvert skift af transferfolie eller ved forringelse af printet

Under brugen kan der samle sig urenheder på printhovedet, og de kan påvirke trykket , f.eks. ved forskelle i kontrast eller lodrette striber.

FORSIGTIG!
Skader på printhovedet!
⇒ **Brug ikke skarpe eller hårde genstande til rengøring af printhovedet.**
⇒ **Rør ikke ved printhovedets glasbeskyttelseslag.**

1. Drej armen (4, Afb. 10) mod uret for at løfte printhovedet.
2. Tag etiketter og transferfolie ud af printeren.
3. Rengør printhovedets overflade med speciel rengøringsstift eller en vatpind mættet med ren alkohol.
4. Lad printhovedet tørre 2-3 minutter, inden du tager printeren i brug igen.

8.4 Rengør etiketfotocellen

Interval: Ved fornyelse af etiketrullen

FORSIGTIG!

Skade på fotocellen!

⇒ Brug ikke skarpe eller hårde genstande eller opløsningsmidler til rengøring af fotocellen.

Etiketfotocellen kan blive snavset af papirstøv. Det kan påvirke registrering af etikettens start.

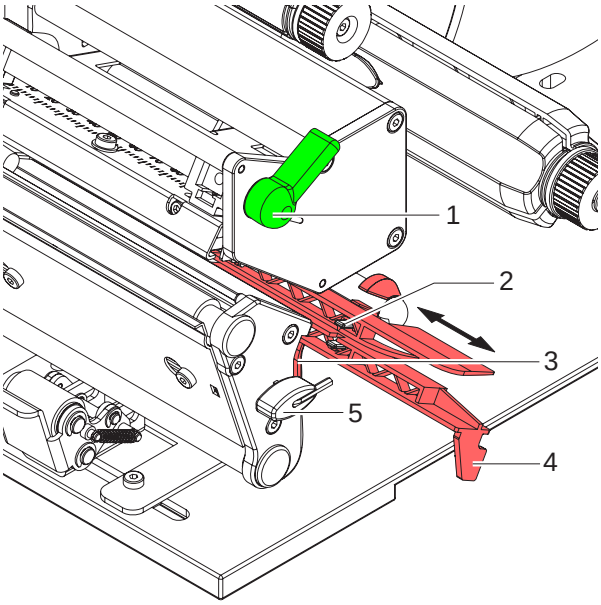

Afb. 14: Rengør fotocelle

1. Drej armen (1) mod uret for at løfte printhovedet.
2. Tag etiketter og transferfolie ud af printeren.
3. Tag sekskantnøgle (5) ud af dens holder.
4. Tryk anslagsfjeder (3) og træk fotocellen langomt ud af med grebet (4). Pas på, at fotocellekablet ikke kommer i spænd.
5. Rengør fotocelle og sensorer (2) med pensel eller en vatpind mættet med ren alkohol.
6. Skyd fotocelle tilbage med grebet (3) og indstil den (se “6.1.4” på side 12).
7. Sæt sekskantnøgle (5) på plads i holder.
8. Læg etiketter og transferfolie i igen (se “6.1” på side 10).

9 EU-konformitetserklæring

Gesellschaft für
Computer- und
Automations-Bausteine
mbH & Co KG
Wilhelm-Schickard-Str. 14
D-76131 Karlsruhe

EU - konformitetserklæring

Hermed erklærer vi, at den efterfølgende nævnte maskine på grund af dens koncipering og konstruktionsmåde såvel som i den version, som vi har bragt på markedet, opfylder de pågældende grundlæggende sikkerheds- og sundhedskrav af de vedkommende EU-direktiver. Hvis maskinen forandres eller anvendes til et andet formål end de tiltænkte og det uden vor tilladelse, mister denne erklæring sin gyldighed.

Apparat	Type:
Transferprinter/ Termoprinter	**BP-PR PLUS Serie**

Anvendte EU-direktiver og normer:

- EU-maskindirektiv - Sikkerhed af maskiner	**98/37/EU** EN ISO 12100-1:2003 EN ISO 12100-2:2003
- EU-lavspændingsdirektiv Sikkerhed af informationsapparater og kontormaskiner	**73/23/EWG** EN 60950-1:2001
- EU-direktiv EMC Grænseværdier for radioforstyrrelser af informationsteknikkens indretninger	**89/336/EWG** EN 55022:1998 + A1:2000 + A2:2003 - Class A
- Oversvingningsstrømme	EN 61000-3-2:2000
- Spændingssvingninger / Flimmer	EN 61000-3-3:1995+A1:2001
Støjimmunitetsudstyr Grænseværdier og prøvningsmetoder	EN 55024:1998 + A1:2001 + A2:2003

På fabrikantens vegne undertegner:

cab Produkttechnik Sömmerda
Gesellschaft für Computer-
und Automationsbausteine mbH
99610 Sömmerda

Sömmerda, 10.04.06

Erwin Fascher
Direktør