BRADY®
WHEN PERFORMANCE MATTERS MOST™

BradyPrinter i7100

INDUSTRIAL LABEL PRINTER

KULLANIM KILAVUZU

İçindekiler

1 Onaylar ... 4
1.1 AB uygunluk beyanına ilişkin açıklama ... 4
1.2 FCC onayı ve ülkelere özgü diğer onaylar ... 4

2 Teknik destek ve onarım ... 6

3 Uygulama mühendisliği hizmetleri ... 7

4 Giriş ... 8
4.1 Notlar ... 8
4.2 Amacına uygun kullanım ... 8
4.3 Güvenlik talimatları ... 9
4.4 Çevre ... 9

5 Kurulum ... 10
5.1 Cihazın genel görünümü ... 10
5.2 Cihazın ambalajından çıkarılması ve yerleştirilmesi ... 12
5.3 Cihazın bağlantısının yapılması ... 12
5.3.1 Cihazın elektrik şebekesine bağlanması ... 12
5.3.2 Bilgisayarla veya bilgisayar ağıyla bağlantı yapılması ... 12
5.4 Cihazın açılması ... 12

6 Dokunmatik ekran ... 13
6.1 Başlangıç ekranı ... 13
6.2 Menüde dolaşma ... 15

7 Malzemenin takılması ... 16
7.1 Rulo malzemesinin takılması ... 16
7.1.1 Malzeme rulosunu makara göbeğine takın ... 16
7.1.2 Etiketlerin yazıcı kafasına yerleştirilmesi ... 17
7.1.3 Etiket ışın sensörünün ayarlanması ... 17
7.1.4 Etiketlerin sarma modunda sarılması ... 18
7.1.5 Sarılmış rulonun çıkarılması ... 19
7.1.6 Soyma modunda taşıyıcı malzemenin sarılması ... 20
7.2 Sürekli form etiketlerin takılması ... 21
7.3 Kafa bastırma mekanizmasının ayarlanması ... 22
7.4 Sevk plakasının, soyma bıçağının veya yırtma bıçağının çıkarılması ve takılması ... 22
7.5 Transfer şeridinin takılması ... 23
7.6 Transfer şeridi hattının ayarlanması ... 24

8 Yazdırma işletimi ... 25
8.1 Kâğıt akışı senkronizasyonu ... 25
8.2 Yırtma modu ... 25
8.3 Soyma modu ... 25
8.4 Dâhili sarma işlemi ... 25

9 Temizleme ... 26
9.1 Temizleme talimatları ... 26
9.2 Kullanımına izin verilen temizleme çubukları ... 26
9.3 Yazdırma merdanesinin temizlenmesi ... 26
9.4 Yazıcı kafasının temizlenmesi ... 26
9.5 Etiket ışık sensörünün temizlenmesi ... 27

10 Hata giderme ... 28
10.1 Hata gösterimi ... 28
10.2 Hata mesajları ve hata giderme ... 28
10.3 Sorun giderme ... 30

11 Etiket / sürekli form ... 31
11.1 Etiket / sürekli form ölçüleri ... 31
11.2 Cihaz ölçüleri ... 32
11.3 Yansıtma işareti ölçüleri ... 33
11.4 Delik ölçüleri ... 34

12 Anahtar kelime dizini ... 35

Aşağıdaki ürünler için kullanım kılavuzu

Model	Yapılandırma
i7100	i7100 Standard (300 ve 600 dpi)
	i7100 Peel (300 ve 600 dpi)

BradyPrinter i7100
INDUSTRIAL LABEL PRINTER

Sorumluluk reddi

Bu kullanım kılavuzu, Brady Worldwide, Inc. (bundan böyle metinde "Brady" olarak anılacaktır) firmasının mülkiyeti olup, önceden haber vermeksizin zaman zaman değişikliğe tabi tutulabilir. Brady, varsa bu tür değişiklikleri size sunma konusunda herhangi bir sorumluluk kabul etmez.

Tüm hakları mahfuz olan bu kullanım kılavuzu, telif hakları konusundaki yasal düzenlemeler kapsamında korunmaktadır. Bu kullanım kılavuzunun hiçbir parçası, ne şekilde olursa olsun, Brady'nin yazılı onayı alınmadan kopyalanamaz ya da çoğaltılamaz.

Bu belgenin hazırlanmasında büyük bir özen gösterilmiştir. Brady, hata ya da ihmalden kaynaklanan kayıp ya da zararlarla ilgili olarak herhangi bir tarafa karşı hiçbir şekilde sorumluluk üstlenmez. Söz konusu kayıp ya da zararlar, ihmal veya kaza sonucu ya da başka bir nedenden ötürü meydana gelmiş açıklamalardan da kaynaklanabilir. Ayrıca Brady, işbu belgede tanımlanmış herhangi bir ürün ya da sistemin uygulama ya da kullanımından doğabilecek haklarla ilgili olarak da herhangi bir sorumluluk üstlenmez. Keza Brady, işbu belgenin kullanımından doğabilecek tesadüfi ya da dolaylı zararlar için de herhangi bir sorumluluk üstlenmez. Brady, belli bir amaç için ticari elverişlilik ya da uygun olma ile ilgili her türlü sorumluluğu reddeder.

Brady, işbu belgede tanımlanan tüm ürün ve sistemlerde, önceden haber vermeksizin, güvenirliğin artmasına ve fonksiyon ya da tasarımın iyileştirilmesine hizmet edecek değişiklikleri yapma hakkına sahiptir.

Ticari marka

Windows, Microsoft Corporation firmasının tescilli ticari markasıdır.

BradyPrinter™, Brady Worldwide, Inc. firmasının ticari markasıdır. Bu kullanım kılavuzunda geçen tüm marka ya da ürün isimleri, ilgili firma ya da organizasyonların ticari marka (™) ya da tescilli ticari markalarıdır (®). ©2016 Brady Corporation. Her hakkı mahfuzdur.

Yayınlayan

Soru ya da yorumlarınız için lütfen Brady Teknik Destek birimine başvurun.

Güncellik durumu

Ürünlerin sürekli yeniden geliştirilmeye tabi olması nedeniyle, dokümantasyon ile ürünler arasında farklılıklar olabilir. Lütfen BradyID.com sitesindeki en güncel versiyona başvurun.

Ticari şartlar

Teslimat ve hizmetler, BradyPrinter i7100 Genel Ticari Şartlar belgesi çerçevesinde gerçekleşir.

Brady garantisi

Ürünlerimiz satılırken, alıcının ürünü gerçek kullanımda test ettiği ve buna dayanarak ürünün, kendi özel ihtiyaçlarına uygun olup olmadığına karar verdiği farz edilmektedir. Brady, alıcıya, ürünlerin malzeme ve işleme açısından kusursuz oldukları garantisini verir. Bu garanti çerçevesindeki sorumluluk, ürünün satın alınma anında hatalı olduğunun Brady'ye ispatlanması koşuluyla değiştirilmesi ile sınırlıdır. Bu garanti, ürünü, alıcıdan elde etmiş olan kişileri kapsamaz.

BU GARANTİ, AÇIKÇA YA DA İMA YOLUYLA İFADE EDİLMİŞ HER TÜR GARANTİ YERİNE GEÇER. BUNLARLA SINIRLI OLMAMAKLA BİRLİKTE BUNA, İMA YOLUYLA İFADE EDİLMİŞ BELLİ BİR AMAÇ İÇİN TİCARİ ELVERİŞLİLİK YA DA UYGUN OLMA İLE İLGİLİ HER TÜR GARANTİ DE DAHİLDİR. BU GARANTİ AYRICA, BRADY'NİN HER TÜRLÜ SORUMLULUĞU YERİNE DE GEÇMEKTEDİR. BRADY, BRADY ÜRÜNLERİNİN KULLANIMIYLA VEYA ÜRÜNLERİN KULLANIMININ İMKANSIZ HALE GELMESİYLE İLGİLİ OLARAK ORTAYA ÇIKACAK HERHANGİ BİR KAYIP, ZARAR, MALİYET YA DA DOLAYLI ZARAR İÇİN HİÇBİR ŞEKİLDE SORUMLU TUTULAMAZ.

1 Onaylar

1.1 AB uygunluk beyanına ilişkin açıklama

Brady printer i7100 serisi etiket yazıcıları, aşağıdaki AB direktiflerinin ilgili temel güvenlik ve sağlık hükümlerine uygundur:

- Elektrikli ekipmanların belirli voltaj sınırları içinde kullanımına ilişkin 2014/35/AB sayılı direktif
- 2014/30/AB sayılı elektromanyetik uyumluluk direktifi
- Belirli tehlikeli maddelerin elektrikli ve elektronik cihazlarda kullanımının sınırlanmasına ilişkin 2011/65/AB sayılı direktif

EU Declaration of Conformity **www.bradyeurope.com/conformity**

1.2 FCC onayı ve ülkelere özgü diğer onaylar

NOTE : This equipment has been tested and found to comply with the limits for a Class A digital device, pursuant to Part 15 of the FCC Rules. These limits are designed to provide reasonable protection against harmful interference when the equipment is operated in a commercial environment. The equipment generates, uses, and can radiate radio frequency and, if not installed and used in accordance with the instruction manual, may cause harmful interference to radio communications. Operation of this equipment in a residential area is likely to cause harmful interference in which case the user may be required to correct the interference at his own expense. Changes or modifications not expressly approved by the party responsible for compliance could void the user's authority to operate the equipment. This device complies with Part 15 of the FCC Rules. Operation is subject to the following two conditions: (1) This device may not cause harmful interference and, (2) this device must accept any interference received, including interference that may cause undesired operation.

Prop 65 Warning Statement

WARNING!
This product can expose you to chemicals including 4,4'-isopropylidenediphenol (BPA), which is known to the State of California to cause birth defects or other reproductive harm.
For more information go to www.P65Warnings.ca.gov

Kanada
ICES-003 Class A Notice, Classe A

This Class A digital apparatus meets all requirements of the Canadian Interference-Causing Equipment Regulations.

Cet appareil numérique de la classe A respecte toutes les exigences du Règlement sur le matériel brouilleur du Canada.

CAN ICES-3 (A)/NMB-3(A)

Avrupa
Belirli tehlikeli maddelerin sınırlanmasına ilişkin 2011/65/AB sayılı direktif

Bu ürün, CE işaretine sahiptir ve AVRUPA PARLAMENTOSU VE AVRUPA DEVLET VE HÜKÜMET BAŞKANLARI KONSEYİ'NİN 2011/65/AB SAYILI 8 Haziran 2011 tarihli, belirli tehlikeli maddelerin elektrikli ve elektronik cihazlarda kullanımının sınırlanmasına ilişkin direktifindeki gerekleri yerine getirmektedir.

2012/19/AB sayılı Elektrikli ve Elektronik Cihaz Atıkları Direktifi (WEEE)

Bu cihazın, Elektrikli ve Elektronik Cihaz Atıkları direktifine uygun olarak, yerel düzenlemelere uygun bir şekilde geri dönüşümünün sağlanması gerekmektedir.

2006/66/AT sayılı Pil Direktifi

Cihazın elektronik devresinde bir lityum pil mevcuttur. Üzerinde çarpı işareti bulunan çöp konteyneri resmi, cihazdaki tüm pil ve akülerin 2006/66/AT sayılı direktife uygun bir şekilde "ayrı olarak imha edilmesi" gerektiğini ifade etmektedir. Piller normal çöp olarak atılmamalıdır. Bu direktifte, kullanım sürelerinin bitiminde ayrı bir şekilde toplanması ve yeniden kullanılması gereken pil ve akülerin dönüşümü ve değerlendirilmesi için gerekli olan çerçeve koşulları belirlenmiştir. Pilleri, yerel düzenlemelere uygun şekilde imha edin.

Lityum pilin çıkarılması ve yeniden kullanımı ile ilgili açıklama

1. Cihazı demonte edin ve devre kartı üzerindeki lityum pilin yerini belirleyin.
2. Pili yuvasından çekin, devre kartından çıkarın ve güvenli bir şekilde imha edin.

Diğer ülkelerdeki onaylara Brady üzerinden ulaşılabilir ya da basım esnasında bazı onaylar üzerinde çalışılmakta olabilir.
Belirli bir ülke için güncel onaylarla ilgili olarak Brady ile iletişime geçin.

Türkiye

Türkiye Çevre ve Orman Bakanlığı (Belirli tehlikeli maddelerin elektrikli ve elektronik cihazlarda kullanımının sınırlanmasına ilişkin direktif). Türkiye Cumhuriyeti: EEE Yönetmeliğine Uygundur

Çin

Bu ürünle ilgili olarak Çin'in belirli tehlikeli maddelerin sınırlanması ile ilgili bildirimine www.BradyID.com/i7100compliance adresinden ulaşabilirsiniz.

2 Teknik destek ve onarım

Teknik destek ve onarım

i7100 Industrial Label Printer cihazınız için servis hizmeti ya da desteğe ihtiyaç duyduğunuz durumlar için Brady size, sorun gidermede kapsamlı bir yardımın yanı sıra kurulum desteği, pratik kılavuzlar ve dünyanın her yerinde onarım hizmeti de sunar. Bu bağlamda Brady'nin sunduğu ücretsiz ya da ücretli farklı destek seviyelerinden faydalanabilirsiniz. Garanti süreleri, garanti hizmetleri ve belirli bir takım hizmetlerin kullanılabilir olup olmadığı, ilgili Brady şubesine göre değişebilir. Konuyla ilgili detaylı bilgi almak için bulunduğunuz yerdeki Brady şubesine başvurun.

Teknik destek:
Telefon ya da Internet üzerinden sorun giderme ve adım adım yönlendirme.

Onarım hizmeti:
Hem garanti süresi dâhilindeki hem de haricindeki onarım talepleri için hangi Brady şubesinin söz konusu olduğuna bağlı olarak, şubede ya da iş yerinde onarım hizmeti.

Brady Teknik Destek ile iletişim

Aşağıdaki tabloda Brady Teknik Desteği'nin dünyanın dört bir yanındaki çeşitli ülkelerdeki iletişim bilgileri yer almaktadır.

Amerika		
Kanada	1-800-643-8766	bradycanada_technicalsupport@bradycorp.com
Amerika Birleşik Devletleri	1-800-643-8766	tech_support@bradycorp.com
Meksika	1-800-212-8181	soporte_tecnico@bradycorp.com
Orta Amerika ve Karayipler	1-866-748-4424	soporte_tecnico@bradycorp.com
Brezilya	+55 11 4166-1500 dâhili 5	at@bradycorp.com
Diğer Güney Amerika ülkeleri için	1-866-748-4424	soporte_tecnico@bradycorp.com

Avrupa, Ortadoğu, Afrika		
Main Support Center	+44 333 333 1111	tseurope@bradycorp.com
22 ülke için İngilizce ya da ana dilde destek yerden yere değişmektedir	for local phone number list visit: http://www.brady.eu/technical-support/brady-solution-center	

Asya, Pasifik bölgesi		
Avustralya / Yeni Zelanda	1-800-644-834	autech@bradycorp.com
Çin	4006-151-869	contactus_cn@bradycorp.com
Hong Kong / Tayvan	852-22169289/22169283	hksales@bradycorp.com
Kore	+82 2 861-8541 D14	TS_Korea@bradycorp.com
Japonya	+81-42-655-2534	ap_japan_tech@bradycorp.com
Singapur / Malezya / Endonezya	+65 64777237	technicalsupport_sa@bradycorp.com
Tayland / Vietnam	+65 64777237	technicalsupport_sa@bradycorp.com
Filipinler	+65 64777237	technicalsupport_sa@bradycorp.com
Hindistan	+91-80-66582950	service_india@bradycorp.com

3 Uygulama mühendisliği hizmetleri

Uygulama mühendisliği hizmetleri

Brady'nin bazı tesislerinde ücretli uygulama mühendisliği hizmetleri sunulmaktadır. i7100 Industrial Label Printer cihazınızın karmaşık bir veri akışı ortamına gelişmiş entegrasyonunda, teknik desteğin normal servisinin sınırlarını aşan bir desteğe ihtiyacınız olması durumunda, Brady'nin uygulama mühendisliği hizmetleri ekibi bir çözüm bulmanızda size yardımcı olabilir. Söz konusu ekip, müşterilere özel ve ücretli hizmetler konusunda uzmanlaşmış olup ekibin sunduğu hizmetler arasında örneğin şu hizmetler vardır:

- Müşteriye özel yazılım programlanması
- Müşteriye özel ön-uç uygulama yazılımı programlanması
- Yazılım şablonları oluşturma
- Etiket dosyalarının dönüştürülmesi
- Yazdırma için "scan-to-print" eşlemi desteği
- Yazıcı ve veri akışının gelişmiş entegrasyonu

Not: Uygulama mühendisliği hizmetleri tüm Brady şubelerinde mevcut değildir. Bölgenizde bu hizmetlerin sunulup sunulmadığına dair ayrıntılı bilgi için lütfen Uygulama Mühendisliği Hizmetleri'ne e-posta atın (e-posta adreslerini aşağıda bulabilirsiniz) ya da bulunduğunuz yerdeki Brady Teknik Destek birimiyle iletişime geçin.

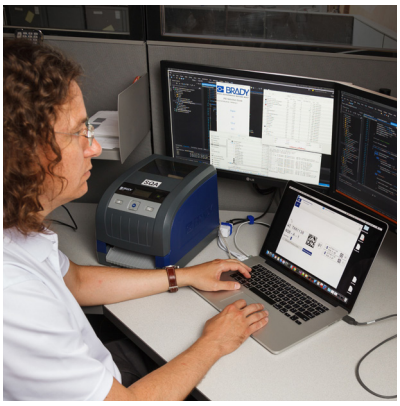

Uygulama mühendisliği hizmetleri

Yazıcı, yazılım, veri toplama cihazları ve veri bankalarının entegrasyonu üzerinden karmaşık veri akışı ortamlarının çözülmesi için gelişmiş entegrasyon ve müşteriye özel programlama hizmetleri.

Brady Uygulama Mühendisliği Hizmetleri'yle iletişim

Uygulamanız hakkında görüşmek ya da bu hizmetlerin bulunduğunuz yerde verilip verilmediğini öğrenmek için application_engineering@bradycorp.com adresine e-posta atarak Brady Uygulama Mühendisliği Hizmetleri ile iletişime geçin.

4 Giriş

4.1 Notlar

Bu belgedeki önemli bilgiler ve notlar, aşağıdaki şekilde işaretlenmiştir:

Tehlike!
Tehlikeli elektrik gerilimi nedeniyle son derece ağır ve doğrudan tehdit eden yaralanma veya ölüm tehlikesine işaret eder.

Tehlike!
Önlenmediği takdirde ölüm veya ağır bir yaralanmaya yol açan ve yüksek risk derecesine sahip bir tehlikeye işaret eder.

Uyarı!
Önlenmediği takdirde ölüm veya ağır bir yaralanmaya yol açan ve orta risk derecesine sahip bir tehlikeye işaret eder.

İkaz!
Önlenmediği takdirde düşük derecede veya hafif bir yaralanmaya yol açan ve düşük risk derecesine sahip bir tehlikeye işaret eder.

Dikkat!
Olası bir maddi hasara veya kalite kaybına işaret eder.

Bilgi!
İş akışının kolaylaştırılmasına yönelik tavsiyeler veya önemli işlem adımları hakkındaki bilgiler.

Çevre!
Çevre korumaya ilişkin ipuçları.

▶ Kullanma talimatı

▷ Bölüm, konum, resim numarası veya belge referansları.

∗ İsteğe bağlı (aksesuar, çevre birimleri, özel donanım).

Saat Ekranda görüntülenir.

4.2 Amacına uygun kullanım

- Cihaz, en son teknolojik gelişmelere ve kabul edilmiş güvenlik kurallarına göre yapılmıştır. Yine de cihazın kullanılması sırasında kullanıcının ve üçüncü şahısların yaralanması ve can kaybı tehlikesi, ayrıca cihaz üzerinde hasar veya başka mal kayıplarının meydana gelmesi tehlikesi mevcuttur.
- Cihaz, sadece teknik açıdan kusursuz durumdayken, aynı zamanda kullanım amacına uygun şekilde, güvenlik ve tehlike bilincine sahip olarak, kullanım kılavuzuna uyularak kullanılmalıdır.
- Cihaz sadece üretici tarafından izin verilen, uygun malzemelere yazdırmak amacıyla kullanılmak üzere tasarlanmıştır. Farklı veya amacı aşan bir kullanım, amaca uygun kullanım kapsamının dışına çıkar. Yanlış kullanımdan kaynaklanan zararlardan dolayı üretici/tedarikçi sorumlu tutulamaz; risk sadece kullanıcıya aittir.
- Üretici tarafından belirtilen bakım tavsiyeleri/talimatları dâhil olmak üzere kullanım kılavuzuna uyulması da amacına uygun kullanıma dâhildir.

4 Giriş

4.3 Güvenlik talimatları

- Cihaz 100 V ilâ 240 V alternatif voltajlı elektrik şebekeleri için tasarlanmıştır. Sadece topraklı prizlere bağlanmalıdır.
- Cihazı sadece çok düşük güvenlik voltajı tertibatı olan cihazlara bağlayın.
- Elektrik bağlantılarını yapmadan veya kesmeden önce ilgili tüm cihazları (bilgisayar, yazıcı, aksesuarlar) kapatın.
- Cihaz sadece kuru ortamlarda çalıştırılabilir ve neme veya suya (sıçrayan su, sis vb.) maruz bırakılmamalıdır.
- Cihazı, patlama tehlikesi bulunan atmosferlerde çalıştırmayın.
- Cihazı, yüksek voltaj hatlarının yakınında çalıştırmayın.
- Cihaz, kapağı açık durumda kullanıldığında, kişilerin giysi, saç, takı ve benzerlerinin dönen parçalara temas etmemesine dikkat edin.
- Cihaz veya cihazın bazı kısımları, yazdırma sırasında ısınabilir. İşletim sırasında dokunmayın ve malzeme değiştirmeden veya sökmeden önce soğumasını bekleyin.
- Kapak kapatılırken sıkışma tehlikesi. Kapağı kapatırken sadece dıştan tutun ve elinizi kapağın menteşe bölümüne sokmayın.
- Sadece bu kullanım kılavuzunda açıklanan işlemleri yapın.
  Bunun dışındaki işlemler, sadece bu konuda eğitimli personel veya servis teknisyenleri tarafından yapılmalıdır.
- Elektronik parçalara ve bunların yazılımlarına usulüne uygun olmayan müdahaleler arızalara neden olabilir.
- Cihaz üzerinde yapılacak usulüne uygun olmayan diğer işlemler veya değişiklikler de işletim güvenliğini tehlike altına atar.
- Servis işlemlerini daima, gerekli işlemin yürütülmesi için gereken uzmanlık bilgisine ve aletlere sahip, kalifiye bir servis merkezinde yaptırın.
- Cihazlara, tehlikelere işaret eden çeşitli uyarı notu etiketleri yapıştırılmıştır.
  Herhangi bir uyarı notu etiketini çıkarmayın, aksi takdirde tehlikelerin farkına varılamaz.
- Maksimum emisyon akustik basınç seviyesi LpA, 70 dB(A) değerinin altındadır.

Tehlike!
Şebeke elektriği nedeniyle ölüm tehlikesi.
▶ **Cihazın mahfazasını açmayın.**

Uyarı!
Bu, A sınıfı bir düzenektir. Düzenek, konut ortamında telsiz parazitine neden olabilir. Bu durumda, cihazı işletenden, gereken önlemleri alması talep edilebilir.

4.4 Çevre

Eski cihazlar, değerlendirilmesi gereken, geri dönüştürülebilecek değerli malzemeler içerir.

▶ Normal ev çöplerinden ayrı olarak, uygun atık toplama merkezlerine verilmelidir.

Yazıcı, modüler yapısı sayesinde bileşenlerine sorunsuz bir şekilde ayrılabilir.

▶ Parçalarını geri dönüşüme verin.

Cihazın elektronik devresinde bir lityum pil mevcuttur.

▶ Ticari veya kamusal alanlardaki boş pil toplama kutularına atılmalıdır.

5 Kurulum

5.1 Cihazın genel görünümü

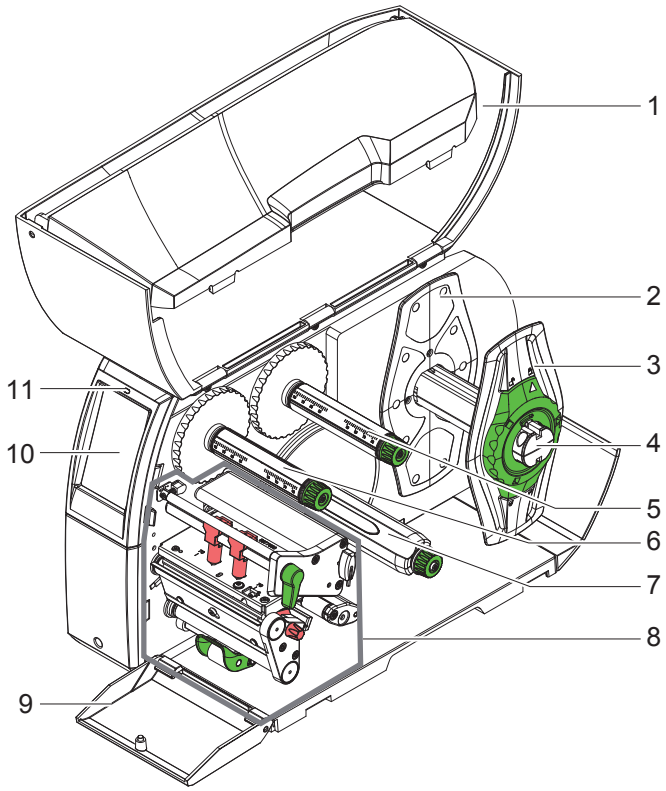

1 Kapak
2 Kenar stopu
3 Kenar stopu
4 Makara göbeği
5 Transfer şeridi açıcı
6 Transfer şeridi sarıcı
7 Dâhili sarıcı
(sadece PEEL yapılandırmada)
8 Yazdırma ünitesi
9 Ön kapak (PEEL yapılandırmada yok)
10 Dokunmatik ekran
11 "Cihaz açık" LED ışığı

Resim 1 Genel görünüm

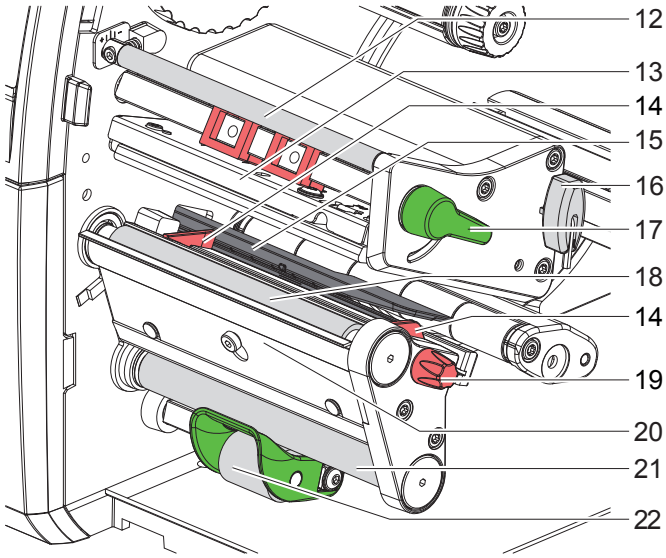

12 Transfer şeridi sevk çubuğu
13 Yazıcı kafası ünitesi
14 Kılavuz
15 Etiket ışın sensörü
16 Alyan anahtarı
17 Yazıcı kafası kilitleme kolu
18 Yazdırma merdanesi
19 Kılavuzlar için ayar düğmesi
20 Soyma bıçağı
21 Sevk merdanesi
(sadece PEEL yapılandırmada)
22 Bastırma mekanizması
(sadece PEEL yapılandırmada)

Resim 2 Yazdırma üniteleri

5 Kurulum

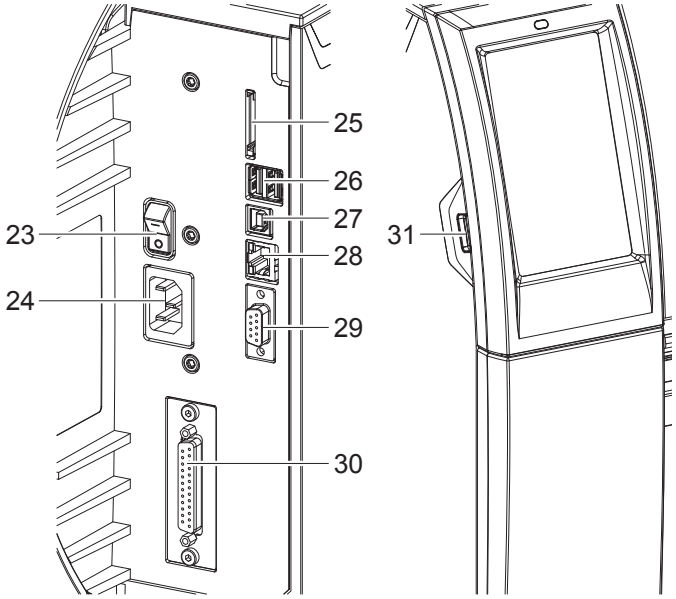

23 Elektrik anahtarı
24 Elektrik bağlantısı
25 SD kart yuvası
26 Klavye, tarayıcı, USB depolama medyası, Bluetooth adaptörü veya servis anahtarı için 2 ana USB arabirimi
27 Tam hızda ikincil USB arabirimi
28 Ethernet 10/100 Base-T girişi
29 RS-232 arabirimi
30 G/Ç arabirimi (isteğe bağlı)
31 Klavye, tarayıcı, USB depolama medyası, Bluetooth adaptörü veya servis anahtarı için ana USB arabirimi

Resim 3 Bağlantılar

5 Kurulum

5.2 Cihazın ambalajından çıkarılması ve yerleştirilmesi

▶ Etiket yazıcısını yukarı doğru çekip kolisinden çıkarın.
▶ Etiket yazıcısında nakliye sırasında meydana gelmiş hasarlar olup olmadığını kontrol edin.
▶ Yazıcıyı düz bir zemin üzerine yerleştirin.
▶ Yazıcı kafasının etrafındaki nakliye emniyet köpüklerini çıkarın.
▶ Teslimatın eksiksiz olup olmadığını kontrol edin.

Teslimat kapsamı:

- Etiket Yazıcısı
- Elektrik kablosu
- USB kablosu
- Kullanım Kılavuzu
- Windows sürücüsü ve belgeleri içeren CD

Not!
Orijinal ambalajı sonradan taşınacağı zaman kullanmak üzere saklayın.

Dikkat!
Nem ve ıslaklık, cihaza ve yazdırma malzemelerine zarar verir.
▶ **Etiket yazıcısını sadece kuru ve sıçrayabilecek sulardan korunaklı bir yere yerleştirin.**

5.3 Cihazın bağlantısının yapılması

Standart donanım olarak mevcut olan arabirim ve bağlantılar için bkz. Resim 3.

5.3.1 Cihazın elektrik şebekesine bağlanması

Yazıcıda geniş aralıklı bir güç ünitesi mevcuttur. Cihaz, 230 V~/50 Hz veya 115 V~/60 Hz şebeke voltajıyla herhangi bir müdahale gerektirmeksizin çalışabilir.

1. Cihazın kapalı olduğundan emin olun.
2. Elektrik kablosunu şebeke bağlantısına (24) takın.
3. Elektrik kablosunun fişini, topraklı bir prize takın.

5.3.2 Bilgisayarla veya bilgisayar ağıyla bağlantı yapılması

Dikkat!
Toprak hattının yetersiz olması veya mevcut olmaması durumunda işletimde arızalar meydana gelebilir. Etiket yazıcısına bağlı bütün bilgisayarların ve bağlantı kablolarının topraklanmış olmasına dikkat edin.

▶ Etiket yazıcısını uygun bir kabloyla bilgisayara veya ağa bağlayın.

Her bir arabirimin yapılandırması hakkındaki ayrıntılar ▷ Yapılandırma talimatları.

5.4 Cihazın açılması

Bütün bağlantılar yapıldıktan sonra:

▶ Yazıcıyı elektrik anahtarından (23) açın.
Yazıcı bir sistem testi gerçekleştirip ekranda (10) sistem durumu olarak *Hazır* ifadesini görüntüler.

6 Dokunmatik ekran

Kullanıcı, dokunmatik ekran vasıtasıyla yazıcının işletimine kumanda edebilir. Örneğin:

- Yazdırma işlerinin duraklatılması, sürdürülmesi veya iptal edilmesi,
- Yazıcı kafasının sıcaklık düzeyi, yazdırma hızı, arabirimlerin yapılandırması, dil ve saat ayarı gibi yazdırma parametrelerinin ayarlanması (▷ Yapılandırma talimatları),
- Kendi başına çalışma modunun depolama medyasıyla yönetilmesi (▷ Yapılandırma talimatları),
- Aygıt yazılımı güncelleştirmesi yapılması (▷ Yapılandırma talimatları).

Birçok fonksiyon ve ayar, yazılım uygulamalarıyla yazıcıya özgü komutlar aracılığıyla veya doğrudan programlama yoluyla bilgisayardan da kontrol edilebilir. Ayrıntılar ▷ Programlama talimatları.

Dokunmatik ekrandan yapılan ayarlar, etiket yazıcısının temel ayarlarıdır.

Bilgi!
Farklı yazdırma işlerine yönelik değişikliklerin yazılım üzerinden yapılması daha avantajlıdır.

6.1 Başlangıç ekranı

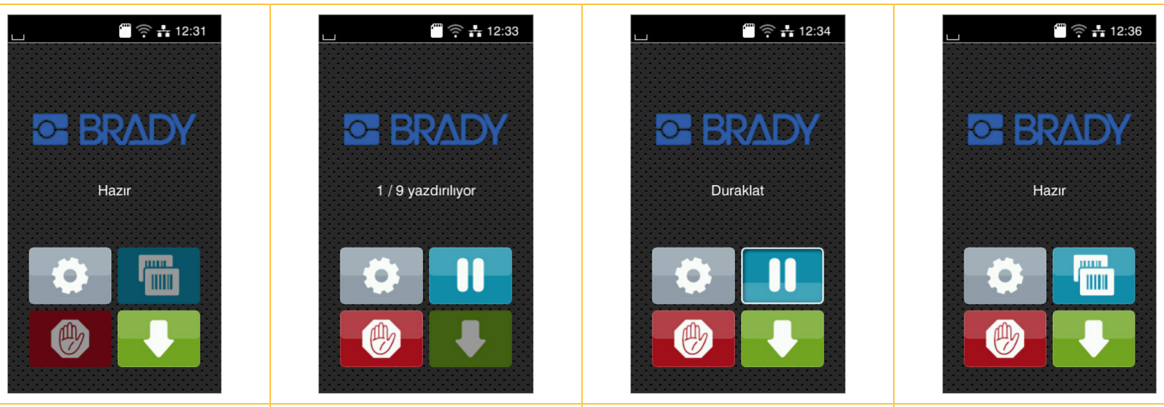

Açıldıktan sonra	Yazdırma sırasında	Duraklama durumunda	Yazdırma işinden sonra

Resim 4 Başlangıç ekranı

Dokunmatik ekran, doğrudan parmakla basılarak kullanılır:

- Bir menüyü açmak veya bir menü öğesini seçmek için, ilgili simgeye kısa süreli dokunun.
- Listeleri aşağıya veya yukarıya kaydırmak için parmağınızı ekranda yukarıya veya aşağıya doğru sürtün.

	Menüye atla		Son etiketi tekrarla
	Yazdırma işini duraklat		Tüm yazdırma işlerini sil ve iptal et
	Yazdırma işini sürdür		Etiket besle

Tablo 1 Başlangıç ekranındaki düğmeler

Bilgi!
Devre dışı olan düğmeler soluk renkte görüntülenir.

6 Dokunmatik ekran

Belirli yazılım veya donanım yapılandırmalarında başlangıç ekranında başka simgeler de görüntülenir:

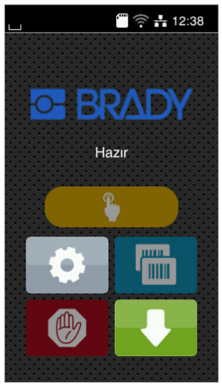	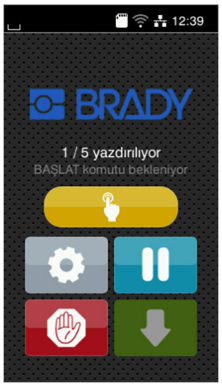	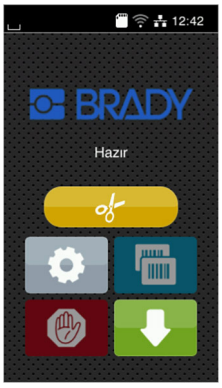
Yazdırma işi olmadan istek üzerine yazdırma	Yazdırma işi içinde istek üzerine yazdırma	CU veya PCU bıçağı takılıysa doğrudan kesme

Resim 5 Başlangıç ekranındaki isteğe bağlı düğmeler

	Yazdırma işi içindeki her bir etiketin soyma, kesme vb. dâhil olmak üzere yazdırılması işlemini başlat.		Malzeme transferi olmaksızın doğrudan kesme işlemini başlat.

Tablo 2 Başlangıç ekranındaki isteğe bağlı düğmeler

Üst bilgi satırında, yapılandırmaya bağlı olarak, araçlar şeklinde çeşitli bilgiler görüntülenir:

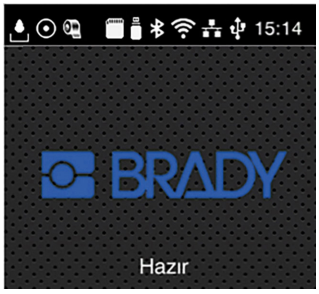

Resim 6 Üst bilgi satırında yer alabilecek araçlar

	Bir arabirim üzerinden veri alınması, düşen bir damla simgesiyle gösterilir
	Veri akışını kaydetme fonksiyonu etkindir ▷ Yapılandırma talimatları. Alınan bütün veriler bir .lbl dosyasına kaydedilir.
	Şerit sonu ön uyarısı ▷ Yapılandırma talimatları Şerit rulosunun kalan çapı, belirlenen değerin altına inmiştir.
	SD kart takılı
	USB depolama medyası takılı
	Gri: Bluetooth adaptörü takılı, beyaz: Bluetooth bağlantısı etkin durumda
	Wi-Fi bağlantısı etkin durumda Beyaz yay sayısı, Wi-Fi alan gücünü gösterir.
	Ethernet bağlantısı etkin durumda
	USB bağlantısı etkin durumda
15:14	Saat

Tablo 3 Başlangıç ekranındaki araçlar

6 Dokunmatik ekran

6.2 Menüde dolaşma

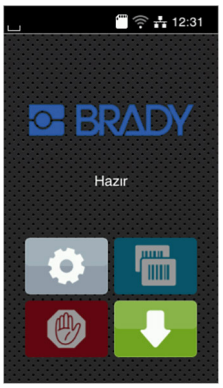

Başlangıç ekranı

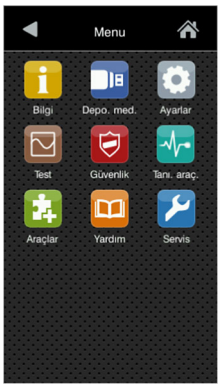

Seçim ekranı

Parametreler/Fonksiyonlar ekranı

Resim 7 Menü düzeyleri

- ▶ Başlangıç ekranında menüye geçmek için simgesine dokunun.
- ▶ Seçim ekranında tema seçin.
  Farklı temalar, başka seçim ekranları içeren alt katmanlara sahiptir.
  ◀ simgesine dokunduğunuzda bir üst ekrana, 🏠 simgesine dokunduğunuzda başlangıç ekranına geri dönersiniz.
- ▶ Parametreler/Fonksiyonlar ekranına erişinceye kadar seçme işlemine devam edin.
- ▶ Fonksiyonu seçin. Yazıcı, (bazen bir hazır iletişim kutusunun ardından) fonksiyonu yerine getirir.
  - veya -
  Parametreyi seçin. Ayar seçenekleri, parametre türüne bağlıdır.

Mantıksal parametreler

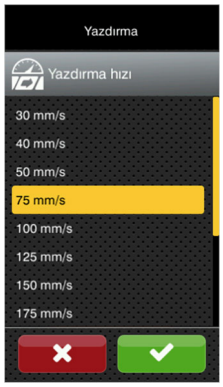

Seçmeli parametreler

Sayısal parametreler

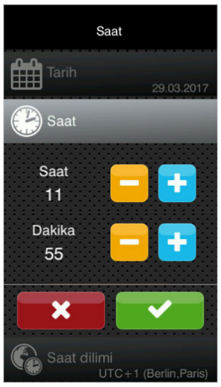

Tarih/Saat

Resim 8 Parametre ayarlarına örnekler

	Değerin kabaca ayarlanması için ayar sürgüsü
	Değerin adım adım azaltılması
	Değerin adım adım artırılması
	Kaydetmeden ayardan çık
	Kaydedip ayardan çık
	Parametre kapalı, etkinleştirildiğinde parametre açılır
	Parametre açık, etkinleştirildiğinde parametre kapanır

Tablo 4 Düğmeler

7 Malzemenin takılması

Bilgi!
Ayar veya basit montaj işlemlerini yapmak için, yazdırma ünitesinin üst kısmında bulunan alyan anahtarını kullanın. Burada açıklanan işlemler için başka bir alet gerekli değildir.

7.1 Rulo malzemesinin takılması

7.1.1 Malzeme rulosunu makara göbeğine takın

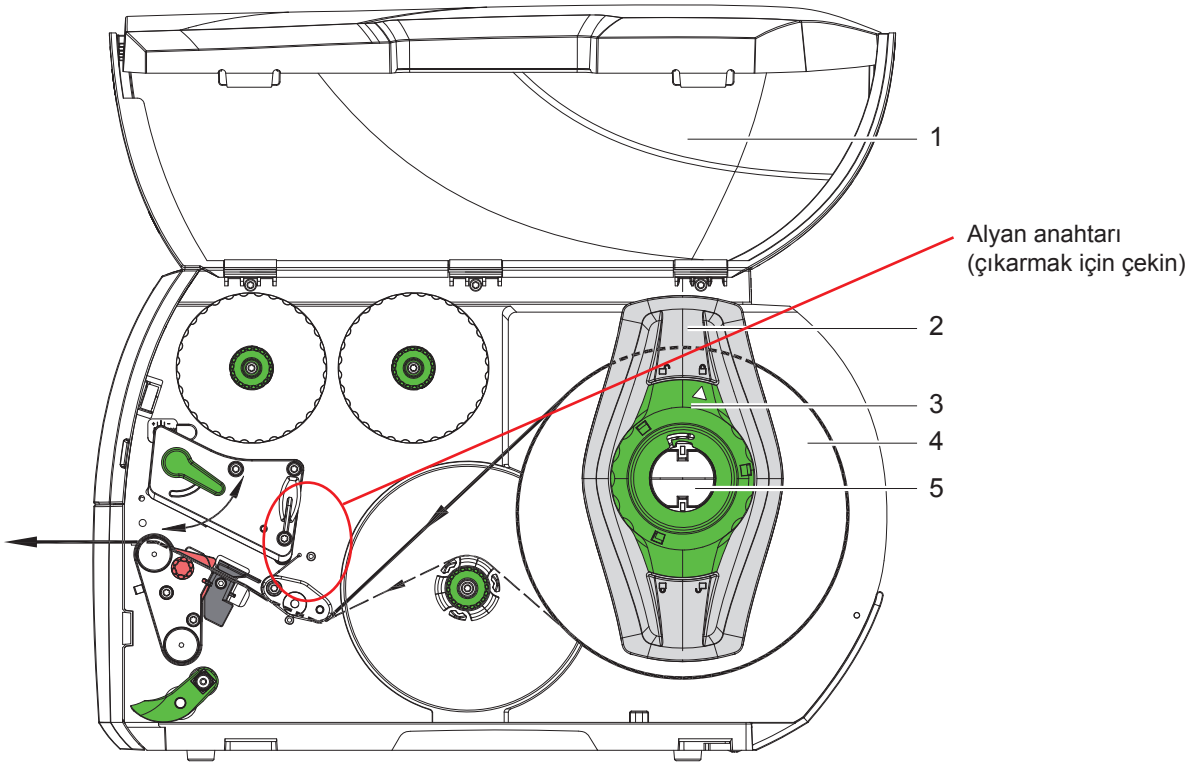

Resim 9 Rulo malzemesinin takılması

1. Kapağı (1) açın.
2. Ayar halkasını (3) saat yönünün tersine çevirip okun simgesini göstermesini sağlayarak kenar stopunu (2) serbest bırakın.
3. Kenar stopunu (2) çekip makara göbeğinden (5) çıkarın.
4. Malzeme rulosunu (4), malzemenin yazdırılacak tarafı yukarıya bakacak şekilde makara göbeğine (5) takın.
5. Kenar stopunu (2) makara göbeğine (5) yerleştirip, her iki kenar stopu malzeme rulosuna (4) dayanana ve iterken belirgin bir direnç hissedene kadar itin.
6. Ayar halkasını (3) saat yönünde çevirip okun simgesini göstermesini sağlayarak kenar stopunu (2) makara göbeğine kilitleyin.
7. Uzun etiket şeritlerinin açılması:
   Soyma veya sarma modunda: yaklaşık 60 cm
   Yırtma modunda: yaklaşık 40 cm

7 Malzemenin takılması

7.1.2 Etiketlerin yazıcı kafasına yerleştirilmesi

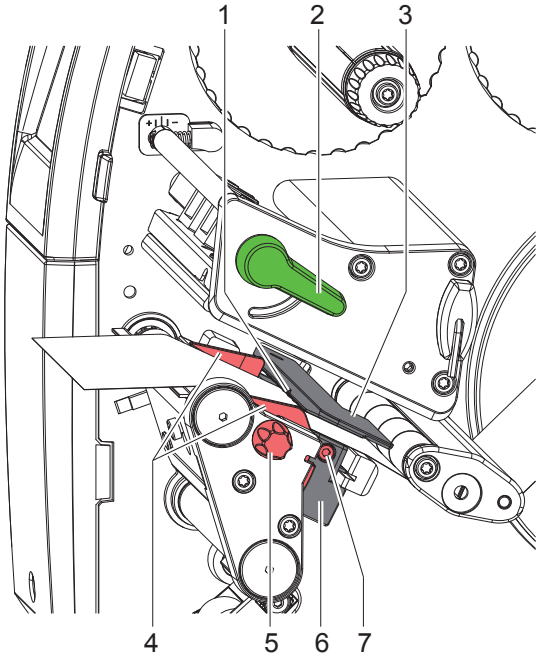

Resim 10 Etiketlerin yazıcı kafasına yerleştirilmesi

1. Kolu (2) saat yönünün tersine çevirip yazıcı kafasını kaldırın.
2. Kenar stopunu (4), malzeme, iki kenar stopu arasından sığacak şekilde ayar düğmesiyle (5) ayarlayın.
3. Etiket şeridini dâhili sarıcının üst tarafından geçirip yazdırma ünitesinin içine sokun.
4. Etiket şeridini, şerit, yazıcı kafasıyla yazdırma merdanesi arasından yazdırma ünitesinden çıkacak şekilde etiket ışın sensöründen (3) geçirin.
5. Kenar stopunu (4), malzemenin sıkışmadan geçebileceği şekilde ayarlayın.

7.1.3 Etiket ışın sensörünün ayarlanması

Etiket ışın sensörü, etiket malzemesine uygun olacak şekilde kâğıt akış yönüne dik olarak kaydırılabilir. Etiket ışık sensörü (1) yazdırma ünitesine önden bakıldığında görülür ve ışık sensörü tespitindeki bir işaretten ayırt edilebilir. Ayrıca yazıcı açıkken, sensörün bulunduğu yerde sarı bir LED ışığı yanar.

▶ Cıvatayı (7) sökün.

▶ Etiket ışık sensörünü sap (6) yardımıyla, sensörün (1) etiket aralığını ya da yansıtma veya perforasyon işaretini yakalayacak şekilde hizalayın.

- veya etiketler dikdörtgenden farklı bir şekildeyse -

▶ Etiket ışık sensörünü sap (6) yardımıyla, kâğıt akış yönünde etiketin en öndeki kenarına hizalayın.

▶ Cıvatayı (7) takın.

Sadece yırtma modunda işletim için:

▶ Kolu (2) saat yönünde çevirip yazıcı kafasını kilitleyin.

Etiket rulosu, yırtma modunda işletim için yerleştirilmiş olur.

7 Malzemenin takılması

7.1.4 Etiketlerin sarma modunda sarılması

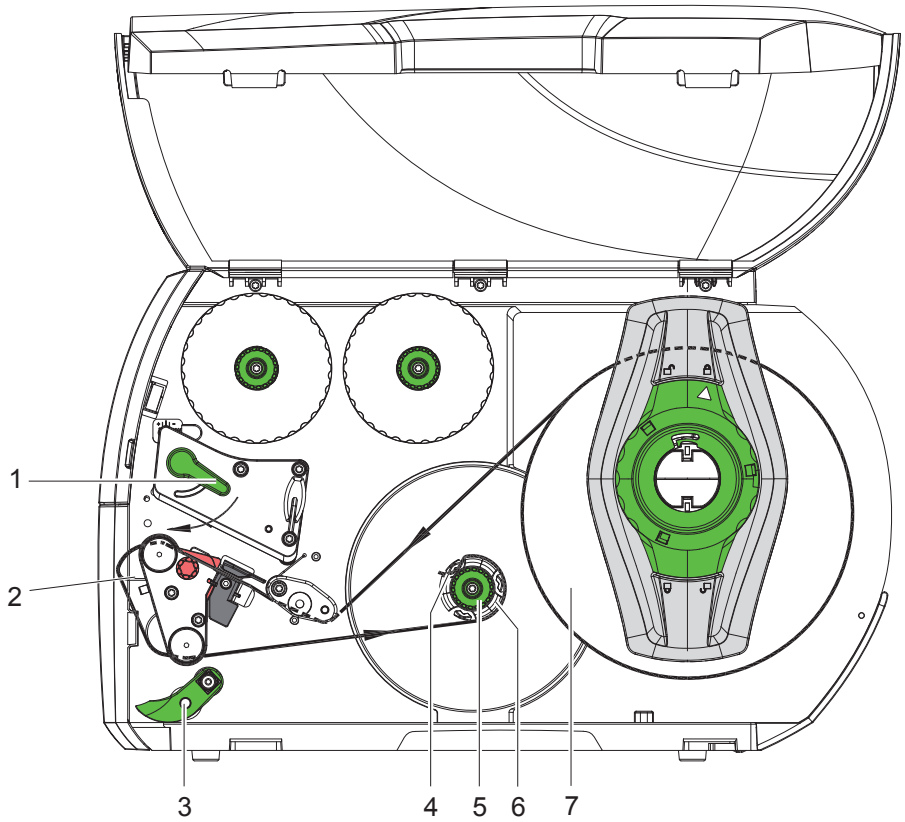

Resim 11 Sarma modunda etiketlerin geçtiği rota

Sarma modunda etiketler yazdırma işleminden sonra, ileride kullanılmak üzere içeride tekrar sarılır.
NOT: PEEL yapılandırmasına sahip yazıcı ya da PEEL yükseltmeli standart yazıcı gerekir.

1. Sevk plakasını takın (▷ 7.4, sayfa 22).
2. Yazdırma mekanizmasını (3) sevk merdanesinden kaldırın.
3. Etiket şeridini sevk plakasının (2) etrafından geçirip dâhili sarıcıya (6) yönlendirin.
4. Sarıcıyı (6) sabit tutun ve döner düğmeyi (5) saat yönünde sonuna kadar çevirin.
5. Etiket şeridini sarıcının çentiklerinden birine (4) sokup döner düğmeyi (5) saat yönünün tersine sonuna kadar çevirin. Sarıcı gerilir ve etiket şeridi sabitlenir.
6. Etiket şeridini germek için sarıcıyı (6) saat yönünün tersine çevirin.
7. Kolu (1) saat yönünde çevirip yazıcı kafasını kilitleyin.

Etiket rulosu, sarma modunda işletim için yerleştirilmiş olur.

7 Malzemenin takılması

7.1.5 Sarılmış rulonun çıkarılması

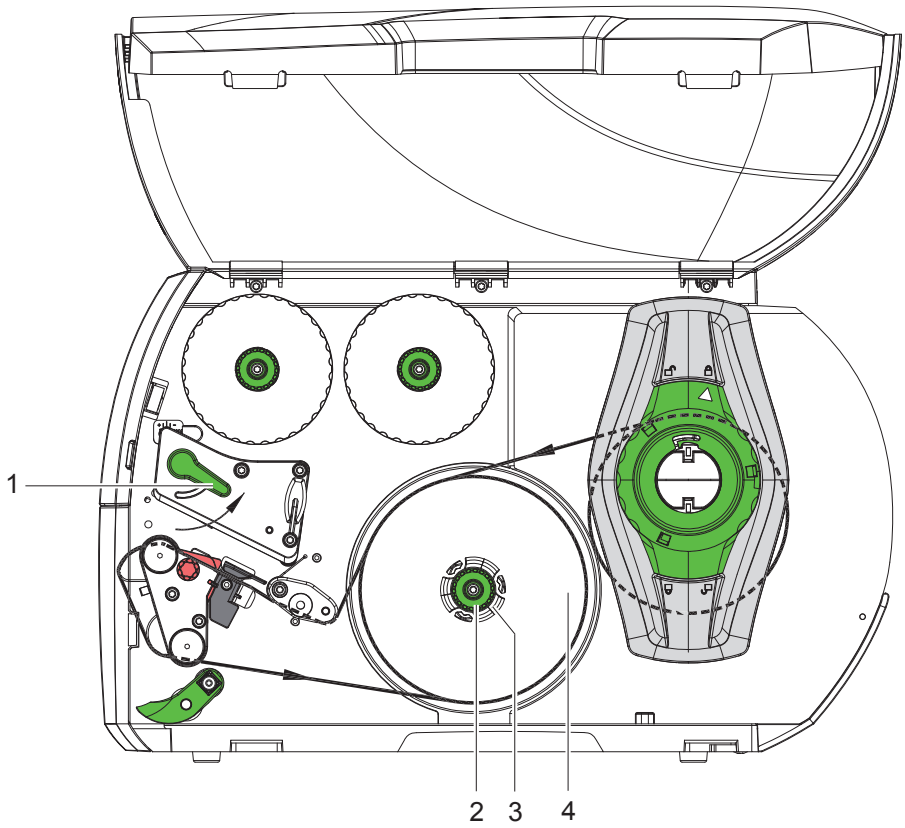

Resim 12 Sarılmış rulonun çıkarılması

1. Kolu (1) saat yönünün tersine çevirip yazıcı kafasını kaldırın.
2. Etiket şeridini kesip tamamını sarıcıya (3) sarın.
3. Sarıcıyı (3) sabit tutarak döner düğmeyi (2) saat yönünde çevirin.
   Sarıcının mili gevşer ve sarılan rulo (4) serbest kalır.
4. Sarılı ruloyu (4) sarıcıdan (3) alın.

7 Malzemenin takılması

7.1.6 Soyma modunda taşıyıcı malzemenin sarılması

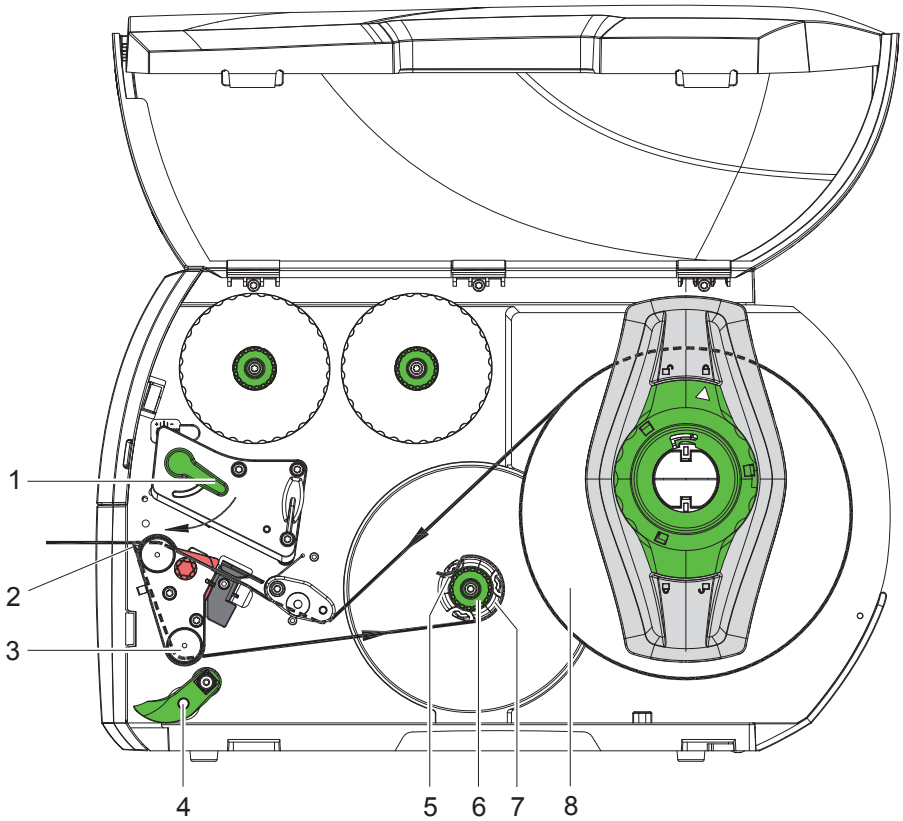

Resim 13 Soyma modunda malzemenin geçtiği rota

Soyma modunda etiketler yazdırıldıktan sonra alınır ve sadece taşıyıcı malzeme içeride sarılır.
NOT: PEEL yapılandırmasına sahip yazıcı ya da PEEL yükseltmeli standart yazıcı gerekir.

1. Bastırma mekanizmasını (4) sevk merdanesinden (3) kaldırın.
2. Etiket şeridinin ilk 100 mm'lik kısmındaki etiketleri taşıyıcı malzemeden ayırın.
3. Şeridi soyma bıçağının (2) ve sevk merdanesinin (3) etrafından geçirip sarıcıya (7) yönlendirin.
4. Sarıcıyı (7) sabit tutun ve döner düğmeyi (6) saat yönünde sonuna kadar çevirin.
5. Taşıyıcı malzemeyi sarıcının (7) çentiklerinden birine (5) sokup şeridin dış kenarını yedekleme rulosuna (8) yönlendirin.
6. Döner düğmeyi (6) saat yönünün tersine sonuna kadar çevirin.
   Sarıcı gerilir ve şerit sabitlenir.
7. Malzemeyi germek için sarıcıyı (7) saat yönünün tersine çevirin.
8. Bastırma mekanizmasını (4) etiket şeridinin ortasına hizalayın.
9. Bastırma mekanizmasını (4) sevk merdanesine (3) dayayın.
10. Kolu (1) saat yönünde çevirip yazıcı kafasını kilitleyin.

Etiket rulosu, soyma modunda işletim için yerleştirilmiş olur.

7 Malzemenin takılması

7.2 Sürekli form etiketlerin takılması

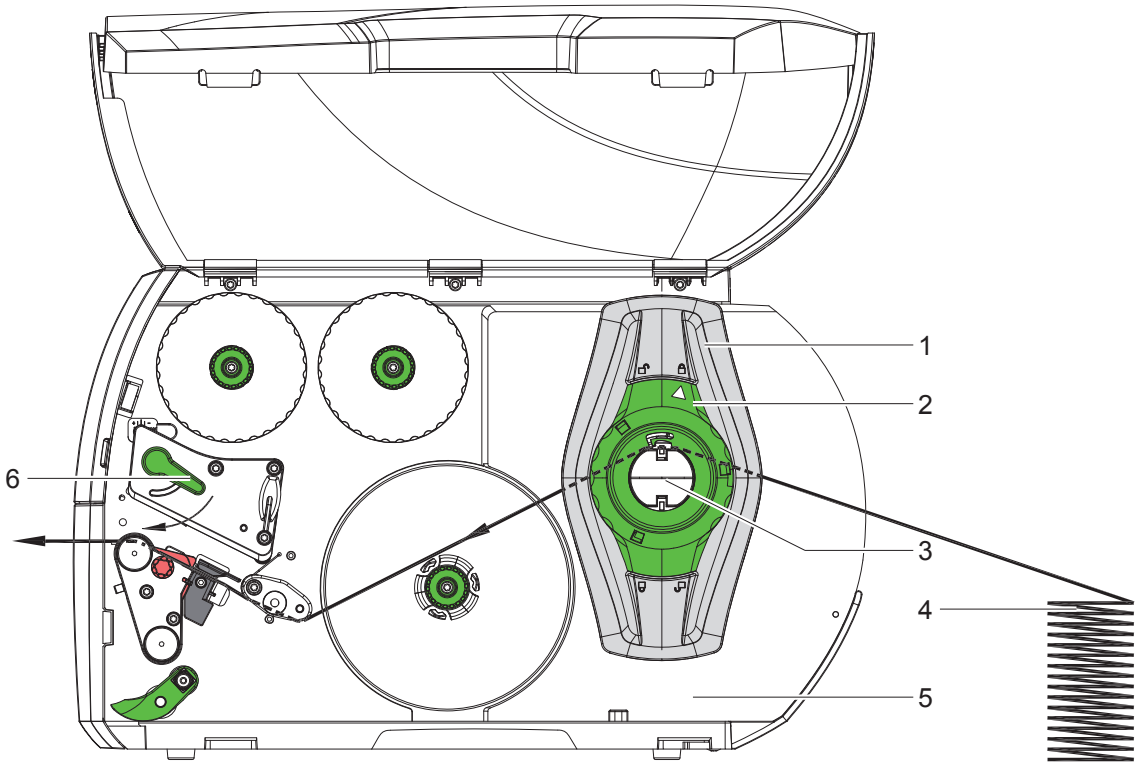

Resim 14 Sürekli form etiketlerde kâğıdın izlediği rota

1. Ayar halkasını (2) saat yönünün tersine çevirip okun 🔓 simgesini göstermesini sağlayarak kenar stopunu (1) serbest bırakın.
2. Kenar stopunu (1), malzeme, iki kenar stopu arasından sığacak şekilde ayarlayın.
3. Etiket tomarını (4) yazıcının arkasına yerleştirin. Etiketlerin şeridin üst kısmında kalmasına dikkat edin.
4. Etiket şeridini makara göbeğinin (3) üstünden geçirip yazdırma ünitesinin içine sokun.
5. Kenar stopunu (1), etiket şeridi sıkışmadan veya buruşmadan, montaj duvarıyla (5) kenar stopu (1) arasında veya her iki kenar stopu arasında kalacak şekilde ayarlayın.
6. Ayar halkasını (2) saat yönünde çevirip okun 🔒 simgesini göstermesini sağlayarak kenar stopunu (1) makara göbeğine kilitleyin.
7. Etiket şeridini yazıcı kafasına yerleştirin (▷ 7.1.2, sayfa 17).
8. Etiket ışın sensörünü ayarlayın (▷ 7.1.3, sayfa 17).
9. Kafa bastırma mekanizmasını ayarlayın (▷ 7.3, sayfa 22).
10. Kolu (6) saat yönünde çevirip yazıcı kafasını kilitleyin.

7 Malzemenin takılması

7.3 Kafa bastırma mekanizmasının ayarlanması

Yazıcı kafası, ana konum olarak kafa ünitesinin ortasına hizalanmış olan iki itici çubukla (1) bastırılır. Çoğu uygulamada bu ayar kullanılabilir.

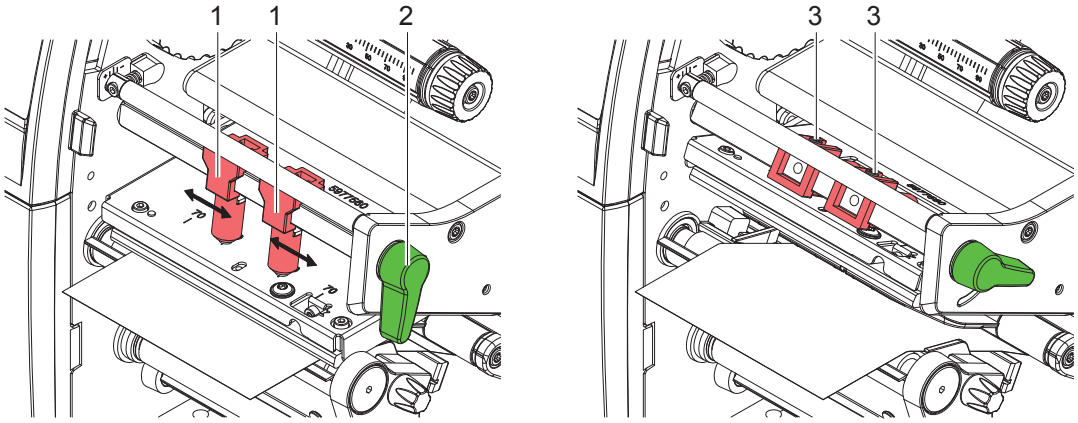

Resim 15 Kafa bastırma mekanizmasının ayarlanması

Çok geniş malzemeler yazdırıldığında yan taraflarda solukluk oluyorsa, çubukların konumu değiştirilebilir:

- ▶ Her iki çubuktaki (1) dişli pimleri (3) alyan anahtarıyla sökün.
- ▶ Kolu (2) saat yönünde çevirip yazıcı kafasını kilitleyin.
- ▶ Çubukları ölçekte 70 değerine kaydırın.
- ▶ Dişli pimleri (3) sıkın.

7.4 Sevk plakasının, soyma bıçağının veya yırtma bıçağının çıkarılması ve takılması

Yazıcıyı başka bir işletim moduna geçirmek için bazen bir sevk plakası (2a), soyma bıçağı (2b) veya yırtma bıçağı (2c) takılmalıdır.

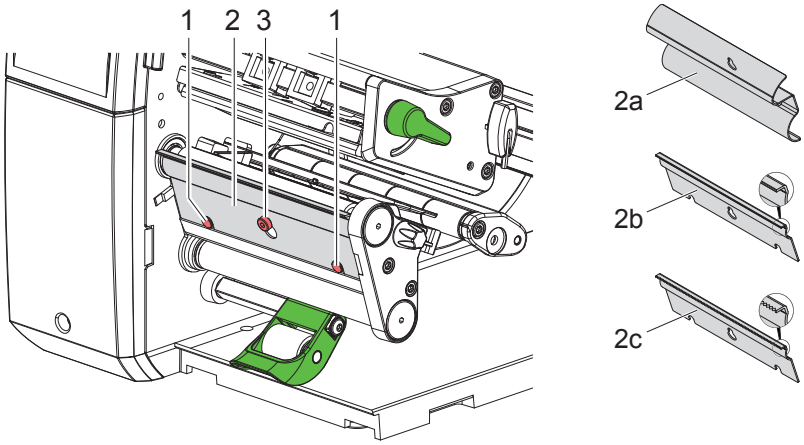

Resim 16 Sevk plakasının, soyma bıçağının veya yırtma bıçağının çıkarılması ve takılması

Plakanın çıkarılması

- ▶ Cıvatayı (3) birkaç tur döndürüp sökün.
- ▶ Plakayı (2) yukarıya itin ve çıkarın.

Plakanın takılması

- ▶ Plakayı (2) cıvataya (3) sokun, aşağıya doğru itip çentiklerinin pimlerin (1) arkasına girmesini sağlayın.
- ▶ Cıvatayı (3) takın.

7 Malzemenin takılması

7.5 Transfer şeridinin takılması

Bilgi!
Direkt termal yazdırma işleminde transfer şeridi takmayın, varsa takılı transfer şeridini çıkarın.

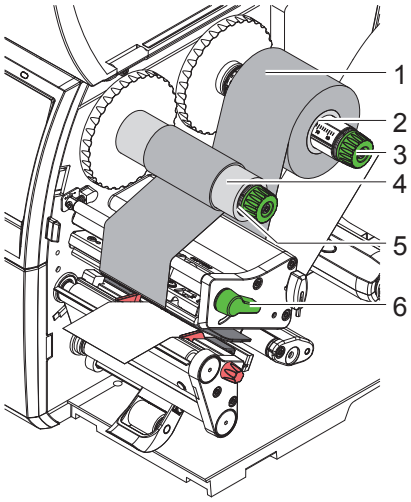

Resim 17 Transfer şeridinin takılması

1. Transfer şeridini takmadan önce yazıcı kafasını temizleyin (▷ 9.4, sayfa 26).
2. Kolu (6) saat yönünün tersine çevirip yazıcı kafasını kaldırın.
3. Transfer şeridi rulosunu (1) şeridin renkli tabakası açılma sırasında aşağıya bakacak şekilde açıcıya (2) geçirin.
4. Ruloyu (1) açıcıda, rulonun her iki kenarı ölçekte aynı değere gelecek şekilde konumlandırın.
5. Transfer şeridi rulosunu (1) sabit tutun ve açıcıdaki döner düğmeyi (3), transfer şeridi rulosu sabitleninceye kadar saat yönünde çevirin.
6. Uygun transfer şeridi göbeğini (4) transfer şeridi sarıcının (5) üzerine getirip aynı şekilde sabitleyin.
7. Transfer şeridini Resim 18'de gösterildiği gibi yazdırma ünitesinin içinden geçirin.
8. Transfer şeridinin başlangıcını yapışkan bantla transfer şeridi göbeğine (4) sabitleyin. Bandı yapıştırırken, transfer şeridi sarıcının saat yönünün tersine döndüğünü hesaba katın.
9. Transfer şeridinin akışını düzleştirmek için, transfer şeridi sarıcıyı (5) saat yönünün tersine döndürün.
10. Kolu (6) saat yönünde çevirip yazıcı kafasını kilitleyin.

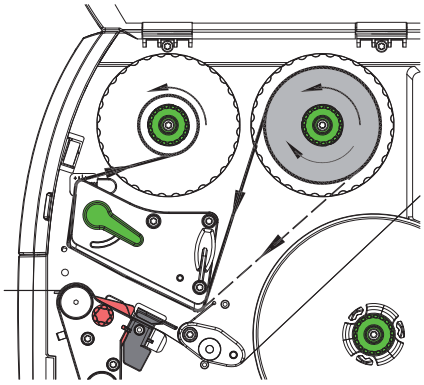

Resim 18 Transfer şeridinin izlediği rota

7 Malzemenin takılması

7.6 Transfer şeridi hattının ayarlanması

Transfer şeridi hattında meydana gelecek kırışmalar, yazdırma hatalarına yol açabilir. Şeridin katlanmasını veya kırışmasını önlemek için, transfer şeridi sevk çubuğu (3) ayarlanabilir.

Bilgi!
Kafa bastırma mekanizmasının hatalı şekilde ayarlanması da şerit hattında kırışmalara yol açabilir (▷ 7.3, sayfa 22).

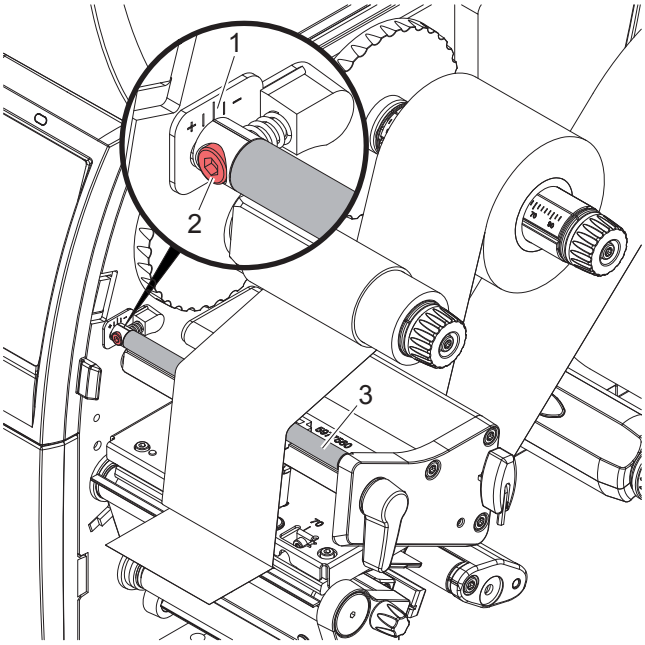

Resim 19 Transfer şeridi hattının ayarlanması

Bilgi!
En iyisi, ayarı yazdırma işletimi sırasında yapmaktır.

1. Ölçekteki (1) mevcut ayara bakın ve gerekirse bu ayarı bir yere not edin.
2. Alyan anahtarıyla cıvatayı (2) döndürün ve şeridin davranışını gözlemleyin.
   + yönünde transfer şeridinin iç kenarı, - yönündeyse dış kenarı gerginleşir.

8 Yazdırma işletimi

Dikkat!
Usulüne uygun olmayan kullanım sonucunda yazıcı kafası hasar görür!

- ▶ **Yazıcı kafasının alt tarafına parmakla veya sivri cisimlerle dokunmayın.**
- ▶ **Etiketlerin kirli olmamasına dikkat edin.**
- ▶ **Etiketlerin yüzeyinin düz olmasına dikkat edin. Pürüzlü etiketler zımpara etkisi yaparak yazıcı kafasının kullanım ömrünü kısaltır.**
- ▶ **Yazdırma sırasında yazıcı kafasının mümkün olduğunca az ısınmasına dikkat edin.**

Yazıcı, bütün bağlantılar yapılıp etiketler ve kullanılacaksa transfer şeridi takıldıktan sonra kullanıma hazır duruma gelir.

8.1 Kâğıt akışı senkronizasyonu

Soyma veya kesme modunda, etiket malzemesi yerleştirildikten sonra kâğıt akışı senkronize edilmelidir. Etiket sensörü tarafından algılanan ilk etiket, yazdırma konumuna getirilir. Algılanan ilk etiketin önünde kalan bütün etiketler yazıcıdan dışarı çıkarılır. Böylece, soyma modunda basılan ilk etiketle birlikte boş etiketlerin de soyulması veya kesme modunda ilk bölümün yanlış yerden kesilmesi önlenmiş olur. Aksi takdirde ilk etiket işe yaramaz duruma gelebilir.

- ▶ Senkronizasyonu başlatmak için simgesine basın.
- ▶ Besleme işlemi sırasında soyulan veya kesilen boş etiketleri çıkarın.

Bilgi!
Yazıcı kapatılmış olsa bile, farklı yazdırma işleri arasında yazıcı kafası açılmadığı takdirde yeniden senkronizasyon yapmak gerekmez.

8.2 Yırtma modu

Yırtma modunda etiket veya sürekli form yazdırılabilir. Yazdırma işi, kesintisiz olarak yerine getirilir. Etiket şeridi, yazdırma işlemi tamamlandıktan sonra elle ayrılır. Bu işletim şekli için yırtma bıçağı takılı olmalıdır ▷ 7.4, sayfa 22.

8.3 Soyma modu

Soyma modunda, etiketler yazdırma işlemi tamamlandıktan sonra taşıyıcı malzemeden otomatik olarak ayrılır ve yazıcıdan alınmaya hazır duruma getirilir. Taşıyıcı malzeme, yazıcının içinde sarılarak tutulur. Bu mod, sadece PEEL yapılandırmalı yazıcılar için mevcuttur. Yazıcının, soyma bıçağı ile donatılmış olması gerekir ▷ 7.4, sayfa 22.

Dikkat!
Soyma modu, yazılım içinden etkinleştirilmelidir.
Etkinleştirme, doğrudan programlama işleminde "P komutu" aracılığıyla yapılır ▷ Programlama talimatları.

- En kolayı, isteğe bağlı bir ünite kullanmaksızın, soyma moduna dokunmatik ekran vasıtasıyla kumanda etmektir:
- ▶ Yazdırma işini soyma modu etkinleştirilmiş durumdayken başlatın.
- ▶ Her bir soyma işlemini, her seferinde dokunmatik ekrandaki simgesine basarak başlatın.
- İsteğe bağlı bir donanım olan PS1000 soyma ışın sensörüyle, işletim sırasında soyma konumunda etiket bulunup bulunmadığı sensör tarafından algılanır. Böylece, bir etiket alındığında hemen bir sonraki yazdırılıp soyulur ▷ ayrı belge.

8.4 Dâhili sarma işlemi

Etiketler, basıldıktan sonra, ileride kullanılmak üzere taşıyıcı malzemeyle birlikte içeride tekrar sarılır. Bu işletim modu, yazıcının sadece soymalı versiyonlarında kullanılabilir. Soyma bıçağının yerine isteğe bağlı bir sevk plakası takılmalıdır ▷ 7.4, sayfa 22.

9 Temizleme

9.1 Temizleme talimatları

Tehlike!
Elektrik çarpması, hayati tehlikeye neden olabilir!
▶ **Tüm bakım işlemlerinden önce, yazıcının elektrik şebekesiyle bağlantısını kesin.**

Etiket yazıcısı, çok az bakım gerektirir.

Termal yazıcı kafasının düzenli aralıklarla temizlenmesi önemlidir. Böylece yazdırma kalitesinin iyi olması ve değişmemesi sağlanmış, yazıcı kafasının erken eskimesi önlenmiş olur.

Bunun dışında, cihazın ayda bir temizlenmesi yeterlidir.

Dikkat!
Agresif temizlik maddeleri yazıcıya zarar verir!
Dış yüzeylerin veya ünitelerin temizliğinde aşındırıcı veya çözücü maddeler kullanmayın.

- ▶ Yazdırma ünitesindeki toz ve kâğıt tozlarını yumuşak bir fırçayla veya elektrik süpürgesiyle temizleyin.
- ▶ Dış yüzeyleri genel amaçlı temizlik maddeleriyle temizleyin.

9.2 Kullanımına izin verilen temizleme çubukları

- ▶ Yazıcı kafası, sensörler ve merdaneleri önceden işlenmiş temizleme çubukları ile (**BRADY Ürün No. PCK-6**, bir paket içinde 50 çubuk) temizleyin.

9.3 Yazdırma merdanesinin temizlenmesi

Yazdırma merdanesinin kirlenmesi, yazdırma görüntüsünü veya malzeme akışını olumsuz etkileyebilir.

- ▶ Yazıcı kafasını kaldırın.
- ▶ Etiketleri ve transfer şeridini yazıcıdan çıkarın.
- ▶ Kalıntıları merdane temizleyicisi ve yumuşak bir bezle temizleyin.
- ▶ Merdanede hasar varsa merdaneyi değiştirin ▷ Servis talimatları.

9.4 Yazıcı kafasının temizlenmesi

Temizleme sıklığı:	Direkt termal yazdırma	- etiket rulosu her değiştiğinde
	Termik transfer yazdırma	- transfer şeridi rulosu her değiştiğinde

Yazdırma sırasında yazıcı kafasında, kontrast farkları veya dikey şeritler gibi, yazdırılan görüntüyü olumsuz etkileyen kirler birikebilir.

Dikkat!
Yazıcı kafasının hasar görme tehlikesi!
Yazıcı kafasını temizlerken sivri veya sert cisimler kullanmayın.
Yazıcı kafasının cam koruma tabakasına dokunmayın.

Dikkat!
Sıcak yazıcı kafası ünitesi yüzünden yaralanma tehlikesi.
Temizlik işleminden önce yazıcı kafasının soğumasını bekleyin.

- ▶ Yazıcı kafasını kaldırın.
- ▶ Etiketleri ve transfer şeridini yazıcıdan çıkarın.
- ▶ Yazıcı kafasını özel temizleme kalemiyle veya saf alkol emdirilmiş pamuklu çubukla temizleyin.
- ▶ Yazıcı kafasının 2 ilâ 3 dakika kurumasını bekleyin.

9 Temizleme

9.5 Etiket ışık sensörünün temizlenmesi

Dikkat!

Işık sensörünün hasar görme tehlikesi!

Işık sensörünü temizlerken sivri, sert cisimler veya çözücü maddeler kullanmayın.

Etiket sensörleri, kâğıt tozundan kirlenebilir. Etiket başlangıcının veya yazdırma işaretinin algılanması, bundan olumsuz etkilenebilir.

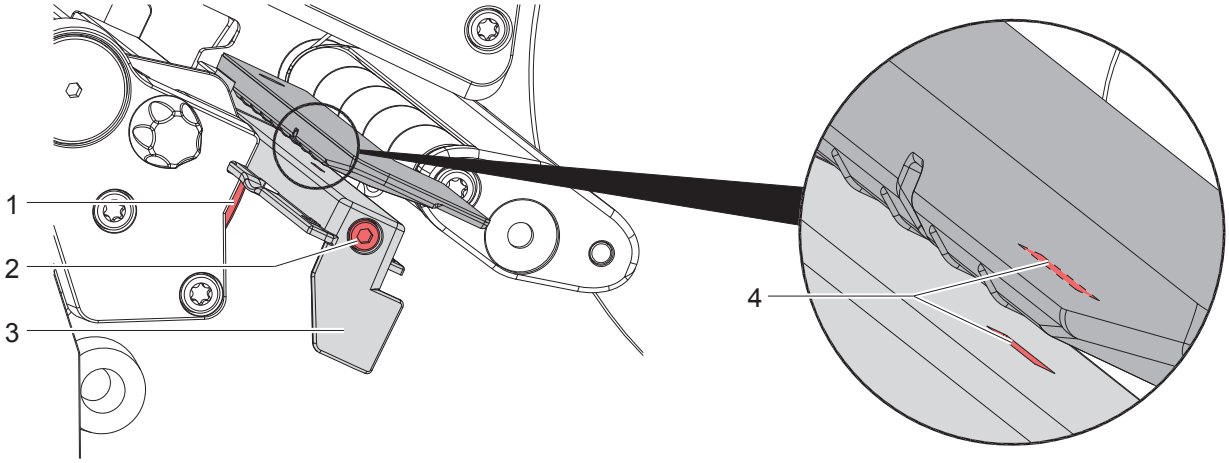

Resim 20 Etiket ışık sensörünün temizlenmesi

1. Etiketleri ve transfer şeridini yazıcıdan çıkarın.
2. Cıvatayı (2) sökün.
3. Düğmeyi (1) basılı tutun ve etiket ışık sensörünü sapından (3) tutup yavaşça dışarıya çekin. Işık sensörü kablosunun gerilmemesine dikkat edin.
4. Etiket ışık sensörünü ve sensör alıcısını (4) fırçayla veya saf alkol emdirilmiş pamuklu çubukla temizleyin.
5. Etiket ışık sensörünü sapından (3) tutup geri itin ve ayarlayın (▷ 7.1.3, sayfa 17).
6. Etiketleri ve transfer şeridini yazıcıya geri takın.

10 Hata giderme

10.1 Hata gösterimi

Bir hata meydana geldiğinde ekranda bir hata gösterimi belirir:

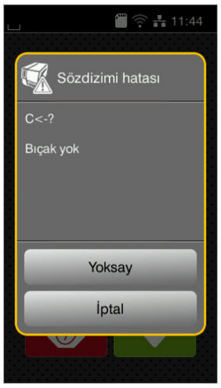

Resim 21 Hata gösterimleri

Hatayı gidermek için uygulanacak işlem, hata türüne göre değişir ▷ 10.2, sayfa 28.

İşletime devam edilebilmesi için, hata gösteriminde şu seçenekler sunulur:

Tekrarla	Hata nedeni ortadan kaldırıldıktan sonra yazdırma işi sürdürülür.
İptal	Geçerli yazdırma işi iptal edilir.
Besle	Etiket akışı yeniden senkronize edilir. Ardından iş, *Tekrarla* düğmesine basılarak sürdürülebilir.
Yoksay	Hata mesajı yoksayılır ve yazdırma işi (duruma göre bazen kısıtlı fonksiyonlarla) sürdürülür.
Günlüğü kaydet	Hata, yazdırma işletimine izin vermemektedir. Çeşitli sistem dosyaları, daha ayrıntılı bir analiz için harici bir depolama medyasına kaydedilebilir.

Tablo 5 Hata gösterimindeki düğmeler

10.2 Hata mesajları ve hata giderme

Hata mesajı	Nedeni	Giderilmesi
Alan adı zaten var	Doğrudan programlamada bir alan adı iki kez verilmiştir	Programlamayı düzeltin.
Arabellek taşması	Veri arabelleği dolmuştur ve bilgisayar daha fazla veri göndermeye çalışıyordur	Protokolle veri aktarımını kullanın (tercihen RTS/CTS).
Aygıt yok	Programlama, mevcut cihaza uygun değildir	İsteğe bağlı cihazı bağlayın veya programlamayı düzeltin.
Barkod hatası	Geçersiz barkod içeriği; örneğin, sayısal barkodda alfasayısal karakterler bulunuyordur	Barkod içeriğini düzeltin.
Barkod çok büyük	Barkod, etiketin belirlenen alanına sığmayacak kadar büyüktür	Barkodu küçültün veya kaydırın.
Bastırma mek. açık	Soyma modunda sevk merdanesindeki bastırma mekanizması kapatılmamıştır	Bastırma mekanizmasını kapatın.
Bellek taşması	Yazdırma işi çok büyüktür; örneğin, yüklenen yazı tipleri veya büyük grafikler nedeniyle	Yazdırma işini iptal edin. Yazdırılacak veri miktarını azaltın.
Bilinmeyen kart	Depolama medyası biçimlendirilmemiştir Depolama medyası tipi desteklenmiyordur	Depolama medyasını biçimlendirin veya başka bir depolama medyası kullanın.

10 Hata giderme

Hata mesajı	Nedeni	Giderilmesi
Bıçakta engel var	Bıçak çalışmıyor	Yazıcıyı kapatıp açın. Tekrar aynı mesaj çıkarsa servise haber verin.
	Bıçak, nedeni bilinmeyen şekilde malzemeye takılıp kalmıştır	Yazıcıyı kapatın. Sıkışan malzemeyi çıkarın. Yazıcıyı açın. Yazdırma işini yeniden başlatın. Malzemeyi değiştirin.
Boyut verilmedi	Programlamada etiket boyutu tanımlanmamıştır	Programlamayı kontrol edin.
Dosya bulunamadı	Depolama medyasından, mevcut olmayan bir dosya yüklenmeye çalışılmıştır	Depolama medyasının içeriğini kontrol edin.
Etiket bulunamadı	Etiket şeridinde bazı etiketler eksiktir	Şeritte sonraki etiket algılanıncaya kadar *Tekrarla* düğmesine basın.
	Yazıcıda sürekli form vardır, oysa yazılım etiket beklemektedir	Yazdırma işini iptal edin. Yazılımdaki etiket biçimini değiştirin. Yazdırma işini yeniden başlatın.
	Yazılımda belirtilen etiket biçimi, takılan etiketinkinden farklıdır	Yazdırma işini iptal edin. Yazılımdaki etiket biçimini değiştirin. Yazdırma işini yeniden başlatın.
Kâğıt bitti	Kâğıdın izlediği rotada hata vardır	Kâğıdın izlediği rotayı kontrol edin.
	Yazdırılacak malzeme tükenmiştir	Malzeme takın.
Malzeme çok kalın	Bıçak malzemeyi kesememekte ancak çıkış konumuna geri dönebilmektedir	*İptal* düğmesine basın. Malzemeyi değiştirin.
Okuma hatası	Depolama medyasına erişimde okuma hatası meydana gelmiştir	Depolama medyasındaki verileri kontrol edin. Verileri yedekleyin. Depolama medyasını yeniden biçimlendirin.
Sözdizimi hatası	Yazıcı, bilgisayardan bilinmeyen veya yanlış bir komut almıştır.	*Yoksay* düğmesine basıp hatayı atlayın veya *İptal* düğmesine basıp yazdırma işini iptal edin.
Şeridi çıkarın	Yazıcı direkt termal yazdırmaya ayarlandığı halde transfer şeridi takılıdır	Direkt termal yazdırma yapmak için transfer şeridini çıkarın.
		Termal transfer yazdırma yapmak için yazıcı yapılandırmasında veya yazılımda termal transferi etkinleştirin.
Şeridin mürekkepli tarafı	Şeridin algılanan sarım yönü, yapılandırma ayarıyla uyuşmuyor	Yapılandırma ayarı, kullanılan şeride uygun değildir. Yapılandırma ayarını değiştirin.
		Şerit ters takılmıştır. Yazıcı kafasını temizleyin ▷ 9.4, sayfa 26 Şeridi doğru şekilde takın.
Şerit bitti	Termal etiketler basılacaktır, oysa yazılımda termal transfer seçeneği etkinleştirilmiştir	Yazdırma işini iptal edin. Yazılımda direkt termal yazdırmaya geçin. Yazdırma işini yeniden başlatın.
	Transfer şeridi tükenmiştir	Yeni transfer şeridini takın.
	Transfer şeridi, yazdırma sırasında erimiştir	Yazdırma işini iptal edin. Sıcaklık seviyesini yazılım vasıtasıyla değiştirin. Yazıcı kafasını temizleyin ▷ 9.4, sayfa 26 Transfer şeridini takın. Yazdırma işini yeniden başlatın.
Voltaj hatası	Donanım hatası vardır	Yazıcıyı kapatıp açın. Tekrar aynı mesaj çıkarsa servise haber verin. Hangi voltajda sorun olduğu görüntülenir. Lütfen bunu not alın.
Yazı tipi bulunamadı	İndirilmek üzere seçilen yazı tipinde hata vardır	Yazdırma işini iptal edin. Yazı tipini değiştirin.
Yazıcı kafası ısındı	Yazıcı kafası fazla ısınmıştır	Yazdırma işi, biraz durakladıktan sonra otomatik olarak devam eder. Aynı mesaj tekrar çıkarsa yazılım vasıtasıyla sıcaklık seviyesini veya yazdırma hızını düşürün.

10 Hata giderme

Hata mesajı	Nedeni	Giderilmesi
Yazıcı kafasının kilidi açık	Yazıcı kafası kilitlenmemiştir	Yazıcı kafasını kilitleyin.
Yazma hatası	Donanım hatası vardır	Yazma işlemini tekrarlayın. Depolama medyasını yeniden biçimlendirin.

Tablo 6 Hata mesajları ve hata giderme

10.3 Sorun giderme

Sorun	Nedeni	Giderilmesi
Transfer şeridi buruşuyor	Transfer şeridi sevk çubuğu düzgün ayarlanmamıştır	Transfer şeridi hattının ayarlanması ▷ 7.6, sayfa 24
	Kafa bastırma mekanizması düzgün ayarlanmamıştır	Kafa bastırma mekanizmasını ayarlayın ▷ 7.3, sayfa 22
	Transfer şeridi gereğinden geniştir	Etiketten sadece biraz daha geniş bir transfer şeridi kullanın.
Yazdırılmış görüntüde bulanıklıklar veya boş çıkan yerler var	Yazıcı kafası kirlenmiştir	Yazıcı kafasını temizleyin ▷ 9.4, sayfa 26
	Sıcaklık çok yüksektir	Sıcaklığı yazılım vasıtasıyla düşürün.
	Etiket ve transfer şeridi kombinasyonu uygun değildir	Farklı bir şerit türü veya markası kullanın.
Yazıcı, transfer şeridi bitti-ğinde durmuyor	Yazılımda direkt termal yazdırma seçilidir	Yazılımda termal transfer yazdırmaya geçin.
Yazıcı, etiket biçimleri yerine karakter dizileri basıyor	Yazıcı ASCII döküm modundadır	ASCII döküm modunu sonlandırın.
Yazıcı, etiket malzemesini ilerletiyor ama transfer şeridini ilerletmiyor	Transfer şeridi yanlış takılmıştır	Transfer şeridinin izlediği rotayı ve kaplamalı yüzeyin yönünü kontrol edin, yanlışsa düzeltin.
	Etiket ve transfer şeridi kombinasyonu uygun değildir	Farklı bir şerit türü veya markası kullanın.
Yazıcı birer etiket atlayarak basıyor	Yazılımdaki biçim ayarı gereğinden büyüktür	Yazılımda biçim ayarını değiştirin.
Yazdırılan görüntüde beyaz dikey çizgiler çıkıyor	Yazıcı kafası kirlenmiştir	Yazıcı kafasını temizleyin. ▷ 9.4, sayfa 26
	Yazıcı kafası bozulmuştur (bazı ısıtma noktaları iş görmüyordur)	Yazıcı kafasını değiştirin. ▷ Servis talimatları
Yazdırılan görüntüde beyaz yatay çizgiler çıkıyor	Yazıcı, kesme veya soyma modunda *Geri Besleme* > *Akıllı* ayarında çalışıyordur	Ayarı *Geri Besleme* > *Her zaman* olarak değiştirin. ▷ Yapılandırma talimatları.
Yazdırılan görüntünün bir tarafı daha açık renkte	Yazıcı kafası kirlenmiştir	Yazıcı kafasını temizleyin ▷ 9.4, sayfa 26
	Kafa bastırma mekanizması düzgün ayarlanmamıştır	Kafa bastırma mekanizmasını ayarlayın ▷ 7.3, sayfa 22

Tablo 7 Sorun giderme

11 Etiket / sürekli form

11.1 Etiket / sürekli form ölçüleri

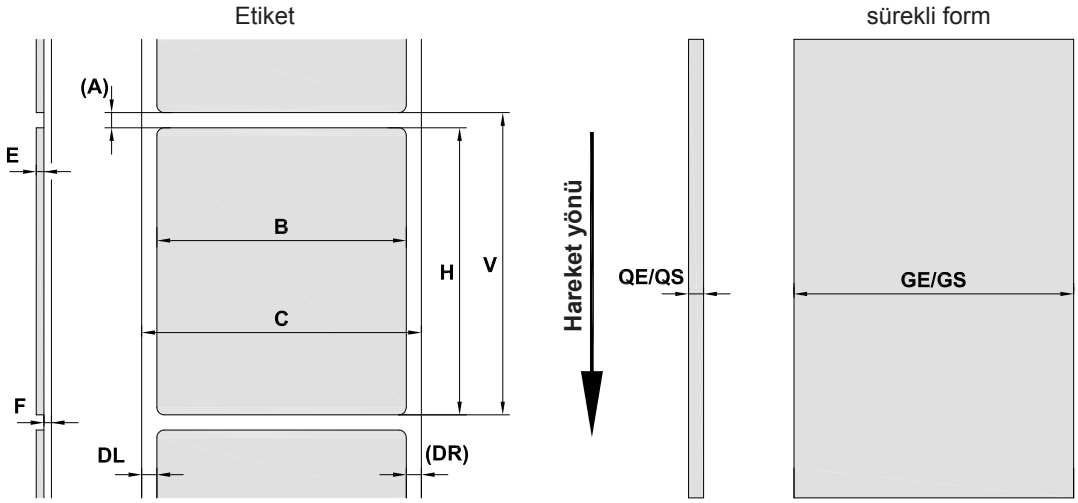

Resim 22 Etiket / sürekli form ölçüleri

Ölçü	Tanımı	mm cinsinden ölçüler
G	Etiket genişliği	4 -110
Y	Etiket yüksekliği (soyma modunda)	4 - 2000 12 - 200
-	Yırtma uzunluğu	> 30
-	Kesme uzunluğu (kesme bıçağıyla) (perforasyon bıçağıyla)	 > 5 > 5
-	Perforasyon uzunluğu	> 2
A	Etiket mesafesi	> 2
C	Taşıyıcı malzeme genişliği	9 - 114
GE	Sürekli form genişliği	4 - 114
GS	Isıyla daralan makaron genişliği	4 - 85
DL	Sol kenar	≥ 0
DR	Sağ kenar	≥ 0
E	Etiket kalınlığı	0,03 - 0,60
F	Taşıyıcı malzeme kalınlığı	0,03 - 0,13
QE	Sürekli form kalınlığı	0,05 - 0,50
QS	Isıyla daralan makaron kalınlığı	≤ 1,1
V	Besleme	> 6
	• Küçük etiketlerde, ince malzemelerde veya güçlü yapışkanlarda kısıtlamalar söz konusu olabilir. Kritik uygulamalar test edilmeli ve onaylanmalıdır. • Bükülme direncini dikkate alın! Malzeme, yazdırma merdanesine dayanabilmelidir!	

Tablo 8 Etiket / sürekli form ölçüleri

11 Etiket / sürekli form

11.2 Cihaz ölçüleri

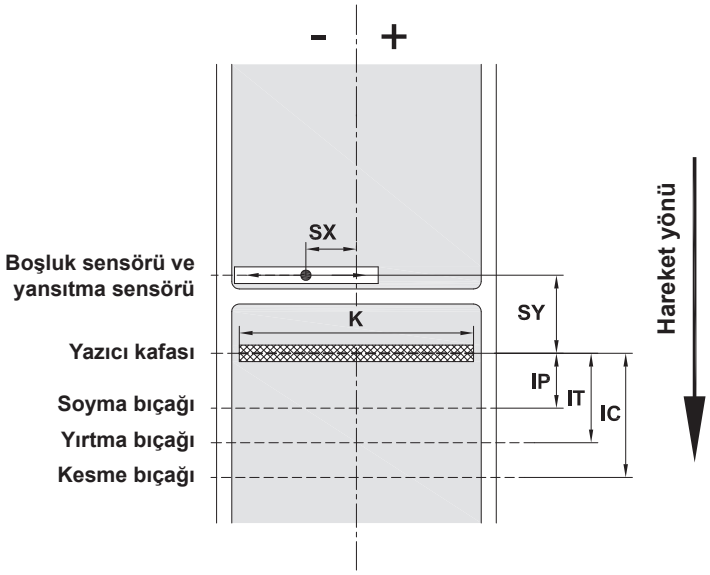

Resim 23 Cihaz ölçüleri

Ölçü	Tanımı	mm cinsinden ölçüler
IP	Yazdırma satırı - soyma bıçağı mesafesi	13,5
IT	Yazdırma satırı - yırtma bıçağı mesafesi	13,5
IC	Yazdırma satırı - kesme bıçağı mesafesi CU400 kesme bıçağıyla (Brady Ürün No. 149069) PCU400 perforasyon bıçağıyla (Brady Ürün No. 149078)	 20,5 21,2
K	Yazdırma genişliği	105,6
SX	Boşluk ve yansıtma sensörü - kâğıt akışının ortası mesafesi (Yansıma işaretlerinin ve deliklerin malzemenin ortasına izin verilen mesafesi)	-55 - 0
SY	Boşluk ve yansıtma sensörü - yazdırma satırı mesafesi	45,0

Tablo 9 Cihaz ölçüleri

11 Etiket / sürekli form

11.3 Yansıtma işareti ölçüleri

Yansıtma işaretli etiketler

Yansıtma işaretli sürekli form

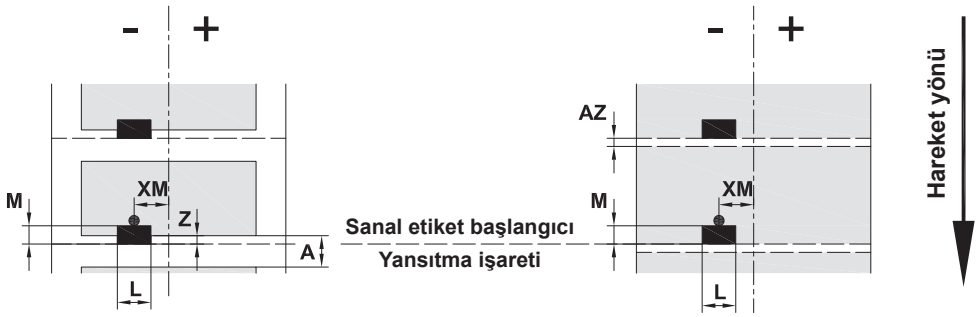

Resim 24 Yansıtma işareti ölçüleri

Ölçü	Tanımı	mm cinsinden ölçüler
A	Etiket mesafesi	> 2
AZ	Yazdırma alanı mesafesi	> 2
L	Yansıtma işareti genişliği	> 5
M	Yansıtma işareti yüksekliği	3 - 10
XM	İşaret - Kâğıt akışının ortası mesafesi	-55 - ±0
Z	Sanal etiket başlangıcı - Gerçek etiket başlangıcı mesafesi ▶ Yazılım ayarlarının uyarlanması	0 ilâ A / önerilen: 0
	• Yansıtma işaretleri, malzemenin arka yüzünde yer almalıdır. • Ön yüzdeki yansıtma işaretlerine uygun etiket ışık sensörü, talep üzerine temin edilebilir. • Verilerde, siyah işaretler esas alınmıştır. • Renkli işaretler algılanamayabilir. ▶ Yazdırmadan önce test edin.	

Tablo 10 Yansıtma işareti ölçüleri

11 Etiket / sürekli form

11.4 Delik ölçüleri

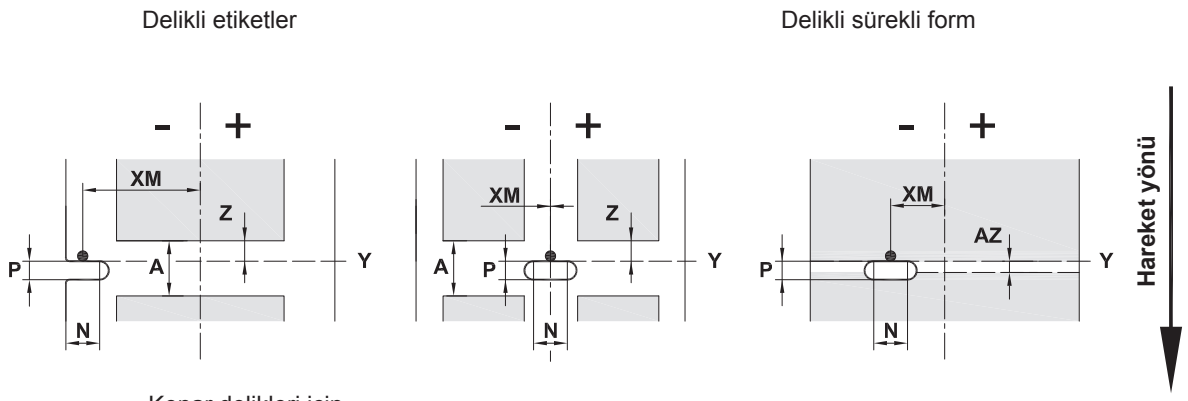

Kenar delikleri için
Taşıyıcı malzeme kalınlığı en az 0,06 mm

Resim 25 Delik ölçüleri

Ölçü	Tanımı	mm cinsinden ölçüler
A	Etiket mesafesi	> 2
AZ	Yazdırma alanı mesafesi	> 2
N	Delik genişliği (kenar deliklerinde)	> 5 > 8
P	Delik yüksekliği	2 - 10
XM	Delik - kâğıt akışının ortası mesafesi	-53 - ±0
Y	Boşluk sensörü algılamasında sensör tarafından iletilen etiket başlangıcı	Arka kenar delikleri
Z	Algılanan etiket başlangıcı - gerçek etiket başlangıcı mesafesi ▶ Yazılım ayarlarının uyarlanması	0 ilâ A-P

Tablo 11 Delik ölçüleri

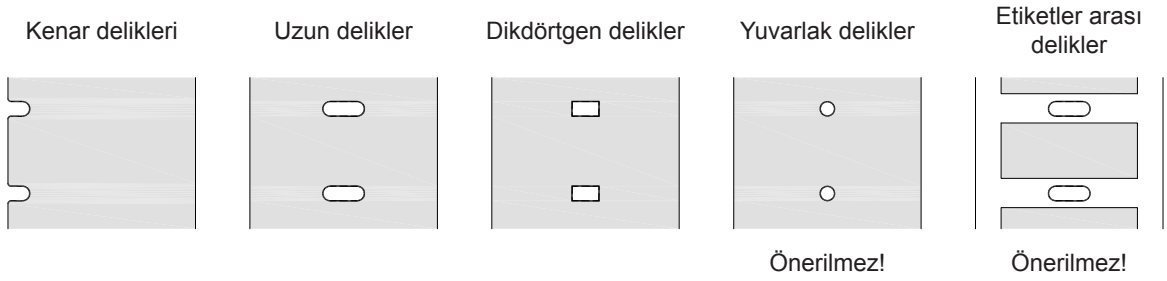

Resim 26 Delik örnekleri

12 Anahtar kelime dizini

A

Açma 12
Amacına uygun kullanım 8
Ambalajdan çıkarma 12

B

Bağlantı 12

C

Cihazın genel görünümü 10
Cihaz ölçüleri 32

Ç

Çevreye uyumlu şekilde atığa ayırma ... 9

D

Delikler 34
Diğer işlemler 9

E

Elektrik beslemesi 9
Etiket ışın sensörünün temizlenmesi 27
Etiketlerin takılması 16
Etiket ölçüleri 31

G

Güvenlik talimatları 9

H

Hatalar
- Giderilmesi 28
- Mesajlar 28

I

İkincil USB arabirimi 11

K

Kâğıt akışı senkronizasyonu 25
Kenar stopu 10
Kesme modu 25

L

Lityum pil 4, 9

O

Onarım 6
Ortam 9

Ö

Önemli bilgiler 8

R

Rulo etiketlerin takılması 16
Rulonun çıkarılması 19

S

Sarma modu 18
Servis işlemleri 9
Sevk plakası 22
Sorun giderme 30
Soyma bıçağı 22
Soyma modu 20, 25
Sürekli form 31
Sürekli form etiketlerin takılması 21

Ş

Şebeke voltajı 12

T

Teknik destek 6
Temizleme
- Etiket ışın sensörü 27
- Notlar 26
- Temizleme çubuğu 26
- Yazdırma merdanesi 26

Teslimat kapsamı 12
Transfer şeridi hattının ayarlanması 24
Transfer şeridinin takılması 23

U

Uyarı notu etiketi 9

V

Voltaj besleme 9

Y

Yansıtma işaretleri 33
Yazdırma merdanesinin temizlenmesi .. 26
Yazıcı kafası
- Hasarlar 25
- Temizleme 26

Yerleştirme 12
Yırtma bıçağı 22
Yırtma modu 17, 25

Şubeler

Brady Worldwide, Inc
6555 West Good Hope Road
P.O. Box 2131
Milwaukee, WI 53201-2131
www.bradycorp.com
Telefon: 800- 537-8791

Brady EMEA
Lindestraat 20
9240 Zele
Belçika
www.bradycorp.com/global
Telefon: +32 (0) 52 45 78 11

Brady Corporation Asia
1 Kaki Bukit Crescent
Singapur 416236
www.bradycorp.com/global
Telefon: 65-6477-7261

Brady Worldwide
Avustralya.....612-8717-6300
Brezilya.....55-11-3686-4720
Çin (Pekin)..... 86-10-6788-7799
Çin (Şanghay)..... 86-21-6886-3666
Çin (Wuxi)..... 86-510-528-2222
Hong Kong.....852-2359-3149
Japonya 81-45-461-3600
Kanada 1-800-263-6179
Kore 82-31-451-6600
Latin Amerika..... 1-414-540-5560
Malezya 60-4-646-2700
Meksika 525-399-6963
Yeni Zelanda..... 61-2-8717-2200
Filipinler 63-2-658-2077
Singapur 65-6477-7261
Tayvan 886-3-327-7788
Tayland 66-2-793-9200